数量総括表

名称		規格	単位	数量					
						9-7	6-25		
道路土工	掘削		m^3	**480**	479.7	391.9	87.8		
	路床盛土		m^3	**210**	212.6	163.1	49.5		
	床堀			**20**	19.6	19.6			
	埋戻し		m^3	**10**	13.2	13.2			
	床均し		m^3	**24**	24.2	24.2			
排水路土工	床堀		m	**130**	130.2	130.2			
	埋戻し		m	**130**	126.1	126.1			
	床均し		m^3	**38**	37.9	37.9			
	残土処理		m	**470**	474.7				
排水構造物工	側溝工	PU2-300×500	m	**9**	8.6	8.6			
	側溝工	PU3-300×300	m	**43**	42.9	42.9			
	管渠工	HPφ400	m	**48**	47.5	47.5			
	街渠工	B	m	**32**	32.1	32.1			
	街渠工	E	m	**14**	14.0	14.0			
	街渠桝	A	箇所	**3**	3	3			
	取付管工	VUφ150	m	**24**	23.6	11.7	11.9		
	集水桝工	□500×950	基	**1**	1	1			
	人孔工	1号マンホール	基	**1**	1	1			
舗装工	表層工	t=4cm 再生密粒度As	㎡	**310**	310.1	234.2	75.9		
	表層工	t=4cm 透水性As	㎡	**105**	105.0	105.0			

数量総括表

名称		規格	単位	数量					
						9-7	6-25		
舗装工	下層路盤工	RC-40 t＝10cm	㎡	**105**	105.0	105.0			
	下層路盤工	RC-40 t＝20cm	㎡	**310**	310.1	234.2	75.9		
	フィルター層	t=5cm	㎡	**105**	105.0	105.0			
区画線工	実線	W=30cm	m	**10**	10.0	5.0	5.0		
	文字・記号	W=15cm換算	m	**7**	7.4		7.4		
構造物撤去工	無筋コンクリート取壊し		m^3	**12**	12.3	12.3			
	殻運搬処理	無筋コンクリート	m^3	**3**	3.3	3.3			
	殻運搬処理	二次製品	m^3	**9**	9.1	9.1			
	舗装切断	t＝10cm以下	m	**29**	29.3	29.3			
	舗装版取壊し	t=5cm	m^2	**463**	462.9	462.9			
	殻運搬処理	アスファルト	m^3	**23**	23.2	23.2			

土　量　計算書

9-7

測点	距離	掘削			路床盛土			床掘			埋戻し		
		断面積	平均断面積	立積	断面積	平均断面積	立積	断面積	平均断面積	立積	断面積	平均断面積	立積
No. 0	0.000	12.2			6.6			0.7			0.8		
No. 0 + 3.405	3.405	7.3	9.75	33.2	3.2	4.90	16.7	0.7	0.70	2.4	0.7	0.75	2.6
No. 0 + 9.065	5.660	7.3	7.30	41.3	3.2	3.20	18.1	0.7	0.70	4.0	0.7	0.70	4.0
No. 0 + 9.065	0.000	7.1			3.2			0.4			0.2		
No. 1	10.935	7.9	7.50	82.0	3.2	3.20	35.0	0.4	0.40	4.4	0.2	0.20	2.2
No. 1 + 19.007	19.007	9.6	8.75	166.3	3.2	3.20	60.8	0.4	0.40	7.6	0.2	0.20	3.8
No. 2	0.993	9.5	9.55	9.5	3.2	3.20	3.2	0.4	0.40	0.4	0.2	0.20	0.2
No. 2 + 1.908	1.908	14.0	11.75	22.4	6.1	4.65	8.9	0.4	0.40	0.8	0.2	0.20	0.4
No. 2 + 1.908	0.000	14.4			7.9								
No. 2 + 4.490	2.582	14.4	14.40	37.2	7.9	7.90	20.4						
合計	44.5			391.9			163.1			19.6			13.2

面　積　　計 算 書

9-7

測　　点	距　離	道路土工 床 均 し			排水路土工 床　掘			埋 戻 し			床 均 し		
		延 長	平 均 延 長	面 積	断面積	平 均 断面積	立 積	断面積	平 均 断面積	立 積	断面積	平 均 断面積	面　積
No.　0 － 3.040	0.000				2.9			3.0			0.8		
No.　0	3.040	0.9			2.9	2.90	8.8	3.0	3.00	9.1	0.8	0.80	2.4
No.　0 ＋ 3.406	3.406	0.9	0.90	3.1	3.8	3.35	11.4	3.9	3.45	11.8	0.8	0.80	2.7
No.　0 ＋ 9.065	5.659	0.9	0.90	5.1	3.8	3.80	21.5	3.9	3.90	22.1	0.8	0.80	4.5
No.　0 ＋ 9.065	0.000	0.5			3.8			3.9			0.8		
No.　1	10.935	0.5	0.50	5.5	2.2	3.00	32.8	1.9	2.90	31.7	0.8	0.80	8.7
No.　1 ＋ 19.007	19.007	0.5	0.50	9.5	2.3	2.25	42.8	2.2	2.05	39.0	0.8	0.80	15.2
No.　2	0.993	0.5	0.50	0.5	2.4	2.35	2.3	2.3	2.25	2.2	0.8	0.80	0.8
No.　2 ＋ 1.098	1.098	0.5	0.50	0.5	2.2	2.30	2.5	2.1	2.20	2.4	0.8	0.80	0.9
No.　2 ＋ 1.098	0.000				2.4			2.3			0.8		
No.　2 ＋ 4.490	3.392				2.4	2.40	8.1	2.3	2.30	7.8	0.8	0.80	2.7
合　　計				24.2			130.2			126.1			37.9

土　量　計算書

6-25

測　点	距　離	掘　削			路床盛土								
		断面積	平均断面積	立　積	断面積	平均断面積	立　積						
No.　3 ＋ 4.700	0.000	5.2			3.3								
No.　3 ＋ 19.700	15.000	6.5	5.85	87.8	3.3	3.30	49.5						
合　計	15.0			87.8			49.5			0.0			0.0

道路築造工延長調書

路線名	番号	PU2型側溝	PU3型側溝	管渠工	街渠工	街渠工	街渠桝	取付管	集水桝	人孔	区画線	区画線						摘要
		B300-H500	B300-H300	φ400	B	E	A	VUφ150	□500×950	1号	W=30	文字・記号						
9-7号線		3	3.0	47.5	9.5	7.5	1	2.7	1	1	2.5							
		5.6	36.9		11.3	6.5	1	3.0			2.5							
			3.0		11.3		1	3.0										
								3.0										
小計		8.6	42.9	47.5	32.1	14.0	3	11.7	1	1	5.0							
6-25号線								8.2			2.5	7.4						
								3.7			2.5							
小計								11.9			5.0	7.4						
	小計		42.9	47.5				23.6	1	1	20.0	14.8						

舗装工数量調書

路線名	番号	表層				下層路盤			フィルター層							摘要
		再生密粒度 アスコン		透水性As		再生クラッシャーラン RC-40			砂							
		t=4cm		t=4cm		t=10cm	t=20cm		t=5cm							
9-7号		153.2		89.9		89.9	153.2		89.9							
		22.8		8.7		8.7	22.8		8.7							
		58.2		6.4		6.4	58.2		6.4							
小計		234.2		105.0		105.0	234.2		105.0							
6-25号		75.9					75.9									
合計		310.1		105.0		105.0	310.1		105.0							

取壊し数量調書

路線名	種別	数量	無筋コンクリート			二次製品			舗　装（m^2）			舗装切断(m)		備考
			単位当り		体積（m^3）	単位当り		体積（m^3）	t=3cm	t=5cm	残材処理（m^3）	t=15cm以下	t=15cm以上	
6-51 6-53	As舗装 t=5cm	462.9								462.9	23.15			
	舗装切断	29.3										24.8		9.5+19.8
	PU1300 補強Co	45.0	10 m当り	0.47 m^3	2.12	10 m当り	0.55 m^3	2.48						24.6+20.4
	PU1300 W補強Co	5.5	10 m当り	0.94 m^3	0.52	10 m当り	0.55 m^3	0.30						
	PU1型側溝蓋300	33.0				10 枚当り	0.23 m^3	0.76						
	集水桝 □600×600	1.0	1 箇所	0.39 m^3	0.39									
	HPφ600	49.2				10 m当り	1.02 m	5.02						
	1号マンホール	1.0	1 基当り	0.22 m^3	0.22	1 基当り	0.51 m^3	0.51						
合　計					3.25			9.07		462.9	23.15	24.8		

PU2型側溝工 B-300 H-500

10m当り

名称	規格	計算式		単位	数量
PU2 型 側 溝	B-300 H-500	5	= 5	個	5
基 礎 砕 石	再生砕石RC-40 t=100	0.460*10.000	= 4.600	m^2	4.6
基 礎 砕 石	再生砕石RC-40 t=100	0.460*10.000*0.10	= 0.460	m^3	0.5
敷 モ ル タ ル	1:3	0.020*0.360*10.000	= 0.072	m^3	0.07
側 溝 蓋	PC3型	18	= 18	枚	18
グレーチング蓋	T-2	2	= 2	枚	2

PU3型側溝工 B-300 H-300				10m当り
名称	規格	計算式	単位	数量
PU3 型 側 溝	B-300 H-300	5 = 5	個	5
基 礎 砕 石	再生砕石RC-40 t=100	0.460*10.000 = 4.600	m^2	4.6
基 礎 砕 石	再生砕石RC-40 t=100	0.460*10.000*0.10 = 0.460	m^3	0.5
敷 モ ル タ ル	1:3	0.020*0.360*10.000 = 0.072	m^3	0.07
側 溝 蓋	PC4型		枚	−
グレーチング蓋	T-25		枚	−

街 渠 工 B

10m当り

名称	規格	計算式			単位	数量
境 界 ブ ロ ッ ク	B種	16.5	=	16.5	個	16.5
コ ン ク リ ー ト	18-8-25	(0.150+0.120)/2*0.500*10.000+0.050*0.230*10.000+0.170*0.150*10.000	=	1.045	m^3	1.05
型 枠		0.150*10.000+0.170*10.000	=	3.200	m^2	3.2
敷 モ ル タ ル	1:3	0.020*0.230*10.000	=	0.046	m^3	0.05
基 礎 砕 石	RC-40 t=90	0.090*0.870*10.000	=	0.783	m^3	0.78
		0.870*10.000	=	8.700	m^2	8.70

街 渠 工 E

10m当り

名称	規格	計算式		単位	数量
乗 入 ブ ロ ッ ク		16.5	= 16.5	個	16.5
コ ン ク リ ー ト	18-8-25	(0.200+0.170)/2*0.500*10.000+0.050*0.180*10.000+0.170*0.220*10.000	= 1.389	m^3	1.39
型 枠		0.200*10.000+0.220*10.000	= 4.200	m^2	4.2
敷 モ ル タ ル	1:3	0.020*0.180*10.000	= 0.036	m^3	0.04
基 礎 砕 石	RC-40 t=40	0.040*0.870*10.000	= 0.348	m^3	0.35
		0.8 0*10.000	= 8. 00	㎡	8. 0

街渠桝工A				10ヶ所当り
名称	規格	計算式	単位	数量
コンクリート	18-8-25	(1/2*(0.72+0.75)*0.70*0.64-1/2*(0.57+0.60)*0.40*0.34-0.15*0.07*0.70-1/4*3.14*0.15^2*0.15)*10+(0.22*0.05+0.15*0.12)*0.7*10.0 = 2.600	m^3	2.60
型枠		(1/2*(0.72+0.75)*0.64*2+0.72*0.70+0.75*0.70+1/2*(0.72+0.75)*0.34*2+0.40*0.72+0.40*0.75-0.15*0.07*2-0.07*0.70-1/4*3.14*0.15^2*2+0.17*0.70)*10 = 30.71	m^2	30.7
敷モルタル	1:3	0.23*0.02*0.70*10.0 = 0.032	m^3	0.03
基礎砕石	RC-40 t=100	0.22*0.70*10.0 = 1.540	m^2	1.5
基礎砕石	RC-40 t=100	0.22*0.70*0.10*10.0 = 0.154	m^3	0.2
基礎砕石	RC-40 t=150	0.74*0.80*10.0 = 5.920	m^2	5.9
基礎砕石	RC-40 t=150	0.74*0.80*0.15*10.0 = 0.888	m^3	0.9
歩車道境界ブロック	B種(両面)	0.7*10/0.6 = 11.67	個	11.7
グレーチング	T-25ヒンジ付 普通目	10 = 10.00	枚	10.0
床均		0.74*0.80*10.0 = 5.920	m^2	5.9

集水桝工

10箇所当り

名称	規格	計算式			単位	数量
コンクリート	18-8-25	(0.800*0.800*1.100-0.5*0.5*0.950)*10-0.7	=	3.965	m^3	3.97
型　　枠		((0.800+0.800)*1.100*2+(0.5+0.5)*0.950*2)*10　+5.0	=	59.20	m^2	59.2
基　礎　砕　石	再生砕石RC-40 t=150	0.900*0.900*10	=	8.100	m^2	8.1
基　礎　砕　石	再生砕石RC-40 t=150	0.900*0.900*0.150*10	=	1.215	m^3	1.2
グレーチング蓋	T-25 細目ﾉﾝｽﾘｯﾌﾟ 取手付ボルト固定	10	=	10	枚	10

パイプカルバート材料計算書（φ400）

10m当り

名称	規格・寸法	計算式			単位	数量
コンクリート	18-8-25	(0.550*0.220-(0.235*0.235*3.14/4 -0.235*0.235/2))*10	=	1.053	m^3	1.05
同上型枠		0.220*2*10	=	4.400	m^2	4.4
基礎砕石	RC-40	0.750*0.150*10	=	1.125	m^3	1.1
	RC-40	0.750*10	=	7.500	m^2	7.5

取付管工

100m当り

名称	規格	計算式	単位	数量
塩　ビ　管	VUφ150	100 = 100	m	100
埋　戻　し	細粒改良土	((0.565+0.930)/2*0.365-0.083*0.083*3.14)*100 = 25.121	m^3	25.1

PU1（300+補強コンクリート）					10m当り
名称	規格	計算式		単位	数量
コンクリート取壊 （無筋）	片側補強	1/2×(0.100+0.111)×0.445×10	= 0.469	m^3	0.47
	両側補強	1/2×(0.100+0.111)×0.445×10×2	= 0.939	m^3	0.94
[二次製品）		0.05510×10	= 0.551	m^3	0.55

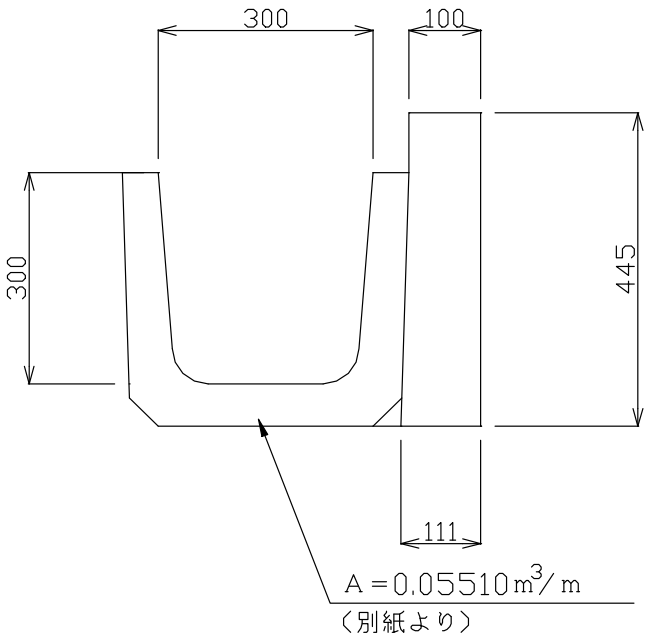

側溝(PU1)

1m当り

形　状

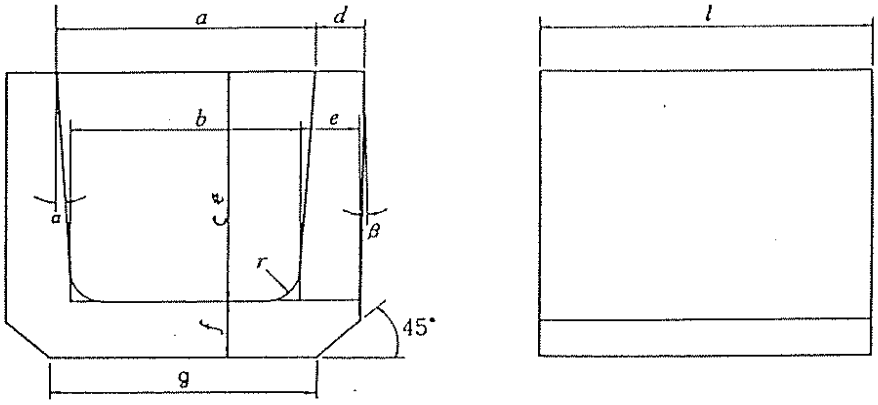

寸法 及び 体積

呼び名		寸法(mm) a	b	c	d	e	f	g	r	l	体積 (m³)	計算質量 (kg)
鉄筋コンクリートU形	150	150	140	150	30	35	35	160	30	600 (1000)	0.01010(0.01683)	24.2 (40.4)
	180	180	170	180	35	40	40	190	50	600 (1000)	0.01416(0.02360)	34.0 (56.6)
	240	240	220	240	45	50	50	240	50	600 (1000)	0.02290(0.03817)	55.0 (91.6)
	300A	300	260	240	50	60	60	300	50	600 (1000)	0.02908(0.04847)	69.8(116.3)
	300B	300	260	300	50	60	60	300	50	600 (1000)	0.03306(0.05510)	79.3(132.2)
	300C	300	260	360	50	60	65	300	50	600 (1000)	0.03817(0.06362)	91.6(152.7)
	360A	360	310	300	50	65	65	360	50	600 (1000)	0.03742(0.06237)	89.8(149.7)
	360B	360	310	360	50	65	65	360	50	600 (1000)	0.04158(0.06930)	99.8(166.3)
	450	450	400	450	55	70	70	430	70	600 (1000)	0.05572(0.09287)	133.7(222.9)
	600	600	540	600	70	80	80	600	70	600 (1000)	0.08720(0.14533)	209.3(348.8)

注：（　）内は，l が1000mmの場合の値。

参　考

体積計算は次式による。

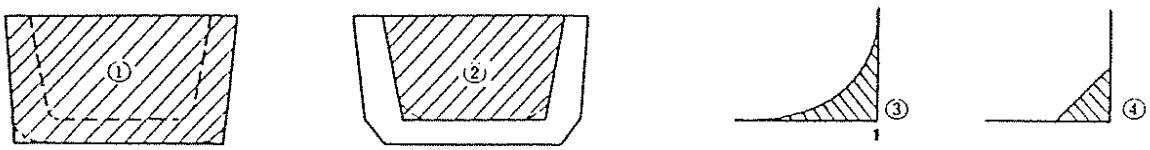

$$V=\Big[\underbrace{\{(a+2d)-(c+f)\tan\beta\}(c+f)}_{①}-\underbrace{\frac{(a+b)}{2}c}_{②}+\underbrace{\left(2r^2\tan\frac{\theta}{2}-r^2\theta\right)}_{③\times 2}$$

$$\underbrace{-\frac{\{(a+2d-g)-2(c+f)\tan\beta\}^2}{4(1-\tan\beta)}}_{④\times 2}\Big]\cdot l$$

側溝蓋(PC1・PC2)

1枚当り

形　状

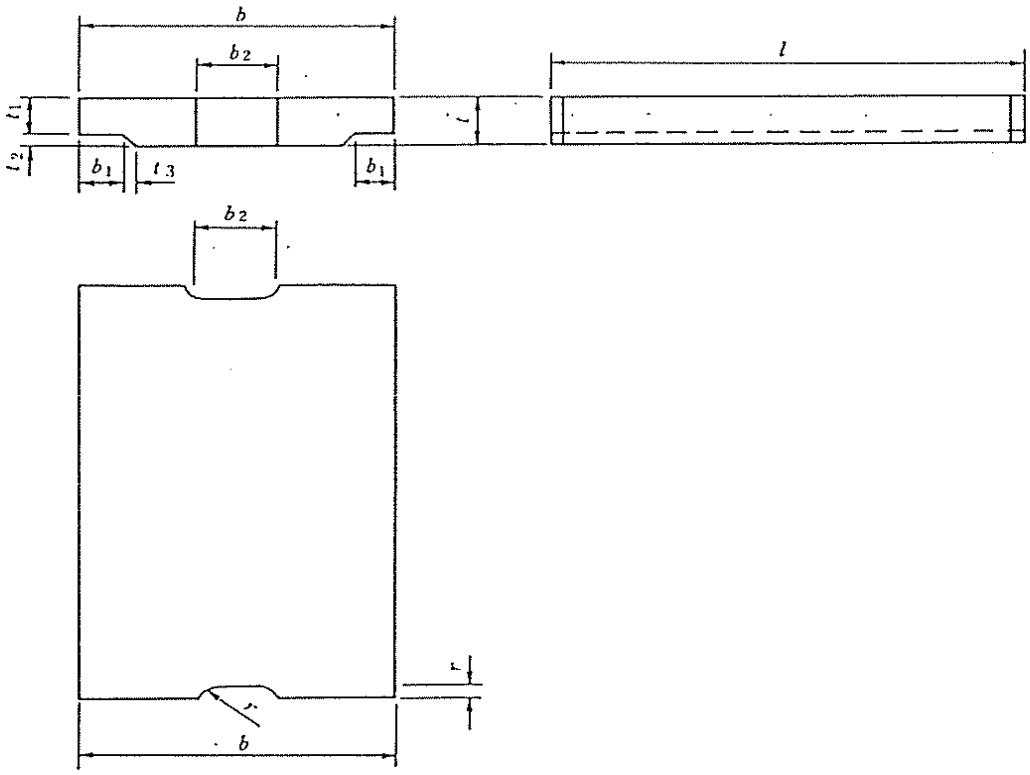

寸法 及び 体積

種類	呼び名	寸法 (mm)								体積	計算質量
		b	b_1	t	t_1	t_2	l	r	b_2	(m^3)	(kg)
1種	150	210	35	35	30	5	600(500)	15	75	0.00411(0.00343)	9.9 (8.2)
	180	250	40	40	35	5	600(500)	15	75	0.00566(0.00472)	13.6 (11.3)
	240	330	50	45	40	5	600(500)	15	90	0.00848(0.00707)	20.4 (17.0)
	300	400	55	60	50	10	600(500)	15	100	0.01351(0.01126)	32.4 (27.0)
	360	460	55	65	55	10	600(500)	18	120	0.01696(0.01413)	40.7 (33.9)
	450	560	60	70	60	10	600(500)	18	120	0.02246(0.01872)	53.9 (44.9)
	600	740	75	75	65	10	600(500)	18	150	0.03196(0.02663)	76.7 (63.9)
2種	150	210	35	90	80	10	600(500)	15	75	0.01067(0.00889)	25.6 (21.3)
	180	250	40	90	80	10	600(500)	15	75	0.01277(0.01064)	30.6 (25.5)
	240	330	50	100	85	15	600(500)	15	90	0.01851(0.01542)	44.4 (37.0)
	300	400	55	100	85	15	600(500)	15	100	0.02259(0.01882)	54.2 (45.2)
	360	460	55	100	85	15	600(500)	18	120	0.02607(0.02173)	62.6 (52.2)
	450	560	60	120	100	20	600(500)	18	120	0.03815(0.03179)	91.6 (76.3)
	600	740	75	150	100	20	600(500)	18	150	0.06379(0.05316)	153.1(127.6)

注：（　）内は，l が500mmの場合の値である。

集水桝（B600-L600-H600）				1箇所当り
名称	規格	計算式	単位	数量
コンクリート取壊 （無筋）		0.900*0.900*0.750-0.600*0.600*0.600 = 0.392	m^3	0.39

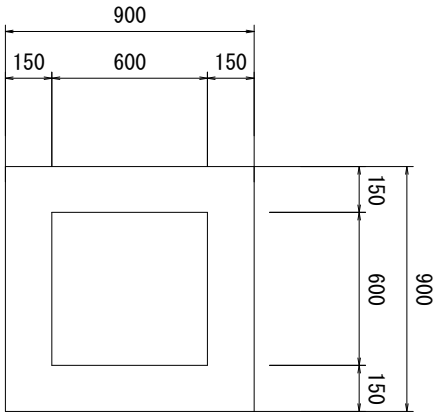

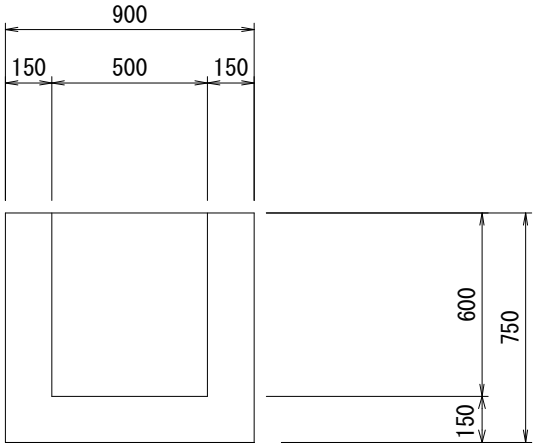

HPφ600				10m当り
名称	規格	計算式	単位	数量
コンクリート取壊 （無筋）		(0.700*0.700−0.600*0.600)*3.14/4*10 = 1.021	m^3	1.02

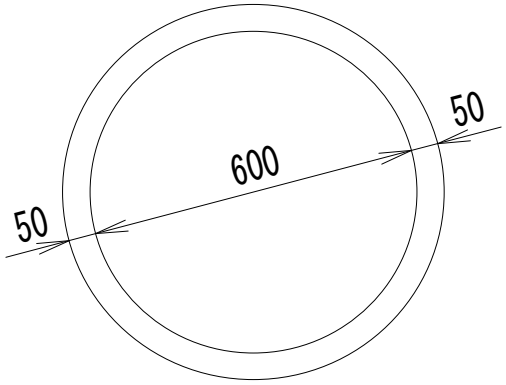

1号マンホール

1基当り
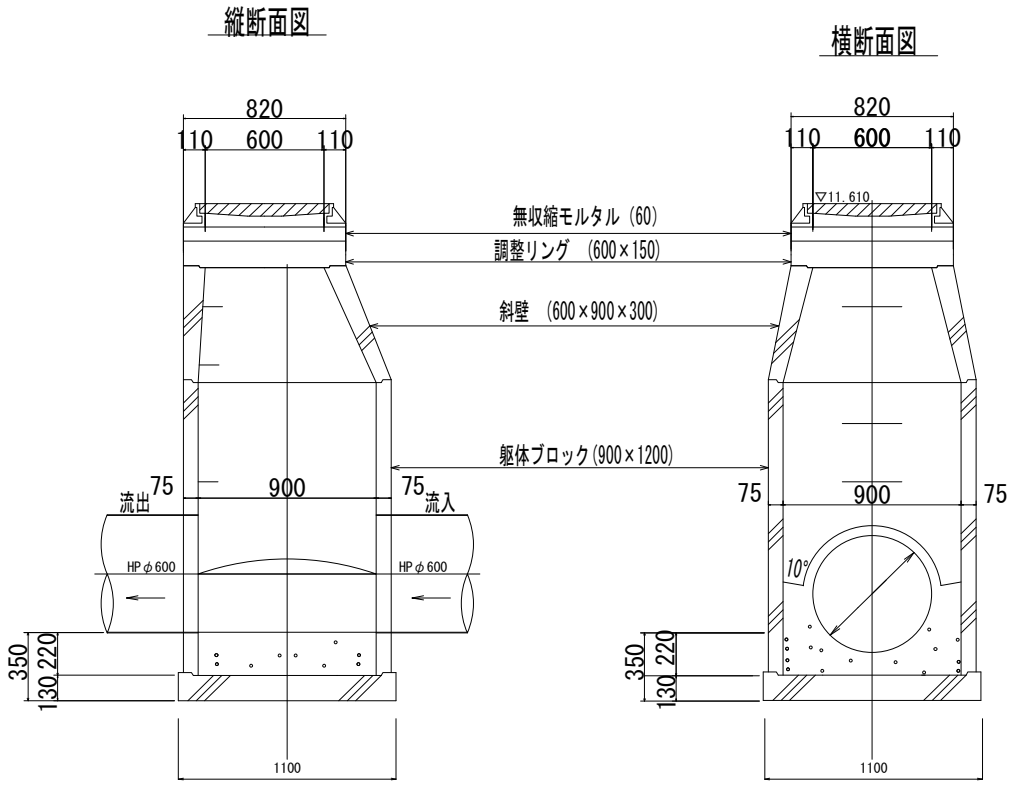
名称	規格	計算式	単位	数量
コンクリート取壊 （無筋）	無収縮モルタル	(0.820*0.820−0.600*0.600)*3.14/4*0.06 = 0.015	m^3	0.01
	インバート	0.9*0.9*3.14/4*0.52−0．6*0.6*3.14/4*0.9/2 = 0.203	m^3	0.20
			計	0.22
（二次製品）	調整リング	(0.820*0.820−0.600*0.600)*3.14/4*0.15 = 0.037	m^3	0.04
	斜壁	((0.82*0.82+1.05*1.05)/2)*3.14/4*0.3 = 0.209	m^3	0.21
		−((0.60*0.60+0.90*0.90)/2)*3.14/4*0.3 = −0.138	m^3	−0.14
	躯体	(1．05*1.05−0.90*0.90)*3.14/4*1.2 = 0.276	m^3	0.28
	底盤	1.10*1.10*3.14/4*0.13 = 0.123	m^3	0.12
			計	0.51