平面図・縦断図

平面図

S=1:500

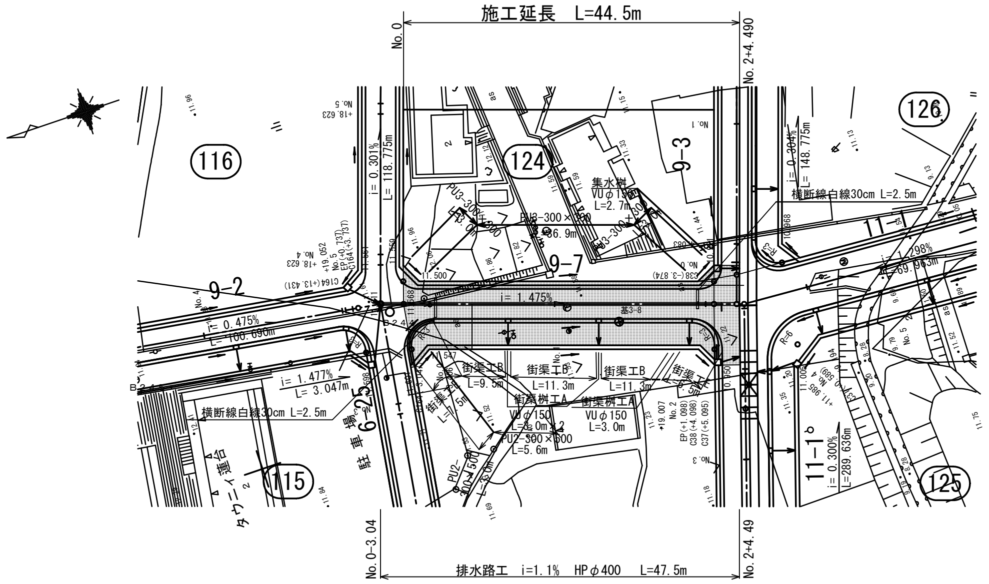

道路標準断面図

S=1:50

9m道路
9-7号

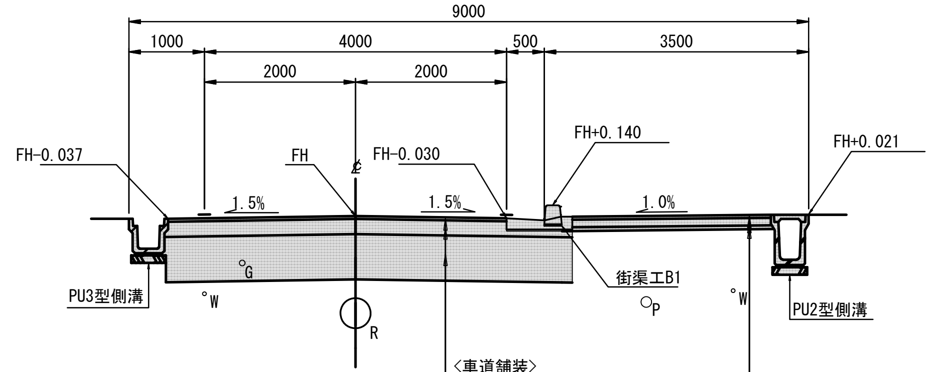

<車道舗装>

表層(再生密粒度アスコン)	t= 4cm
下層路盤(再生クラッシャーランRC-40)	t=20cm
路床土(置換土CBR20%以上)	t=60cm

<透水性歩道舗装>

表層(透水性アスコン)	t= 4cm
路盤(再生クラッシャーランRC-40)	t=10cm
フィルター層	t= 5cm

縦断図（道路）

V=1:100
H=1:500

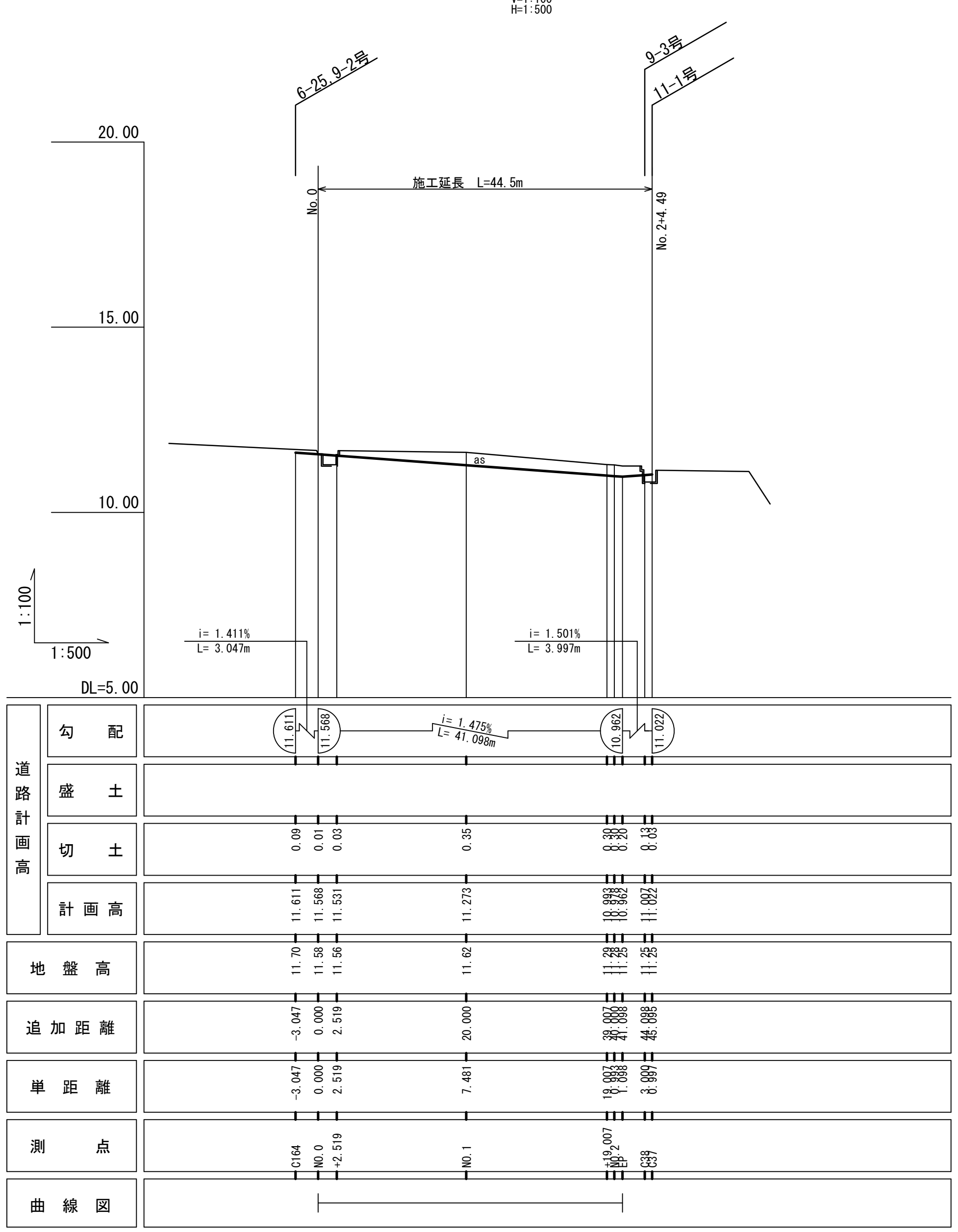

縦断図（排水路）

V=1:100
H=1:500

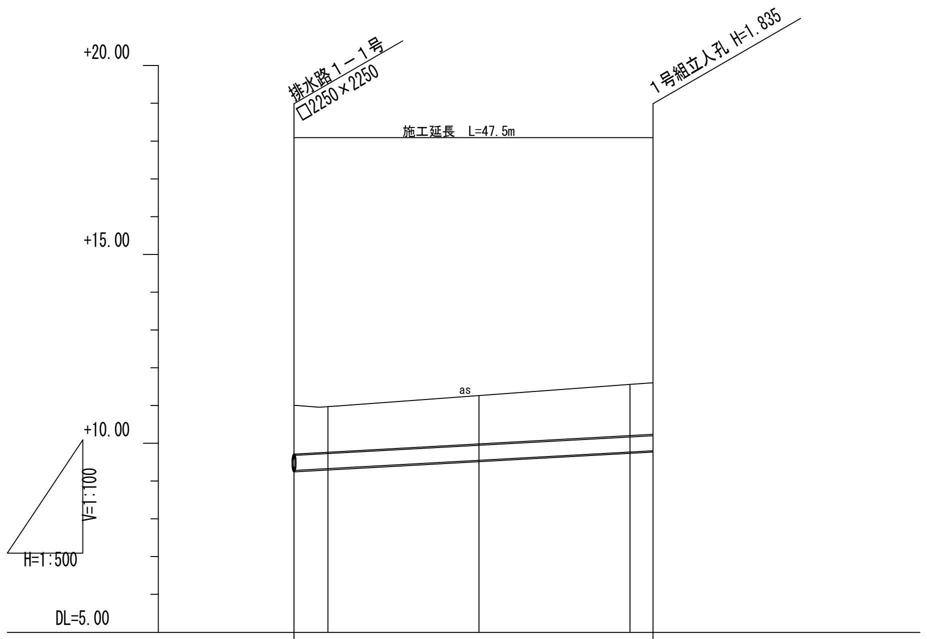

管記号					
管径 (mm)	HPφ400 (t=35)				
勾配 (‰)	11.0				
区間延長 (m)	47.53				
土被り	1.28	1.24	1.32	1.39	1.40
管底高	9.252	9.301	9.521	9.741	9.775
地盤高	11.022	10.978	11.273	11.568	11.610
追加距離	0.000	4.49	24.49	44.49	47.53
単距離	0.000	4.49	20.00	20.00	3.04
測点	NO.2+4.49	NO.2	NO.1	NO.0	NO.0-3.04
路線番号	9-7				

凡	例
R	雨水管
S	汚水管
G	ガス
W	水道

道路規格表

道路規格	第4種第4級
設計速度	20km/h
幅員構成	9.0m(1車線)

舗装構成表

交通区分		K交通	
設計CBR		3%	
目標値		H	TA9
舗装構成	表層 再生密粒度アスコン	4	4.00
	下層路盤 再生クラッシャーランRC-40	20	5.00
	合計	24	9.00
置換土(CBR20%以上)		60cm	

区画道路9-7号線

工事名	安城桜井駅周辺特定土地区画整理事業 道路築造工事その11
路線名	区画道路9-7号線ほか
工事箇所	安城市桜井町地内
図面名称	平面図・縦断図
縮尺	平面図 1:500 縦断図 V=1:100 H=1:500 / 1

安城市都市整備部区画整理課

平　面　図

S=1:500

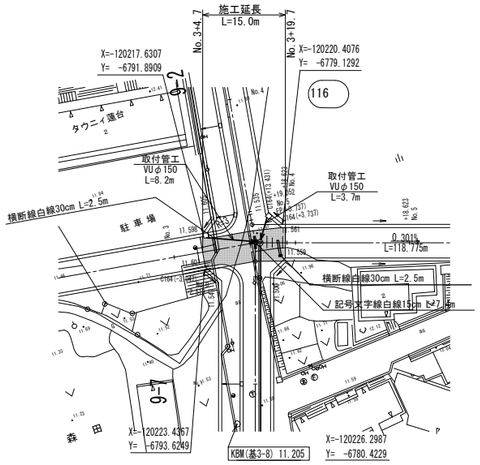

標準断面図

S=1:50

6-25 号道路

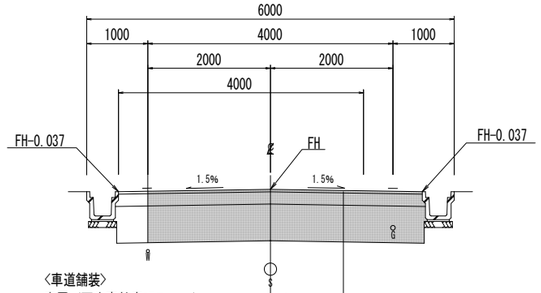

凡　例	
R	雨水管
S	汚水管
G	ガス
W	水道

〈車道舗装〉

表層（再生密粒度アスコン）	t＝ 4cm
下層路盤（再生ｸﾗｯｼｬｰﾗﾝRC-40）	t＝20cm
路床土（置換土CBR20%以上）	t＝60cm

舗装求積図

S=1:100

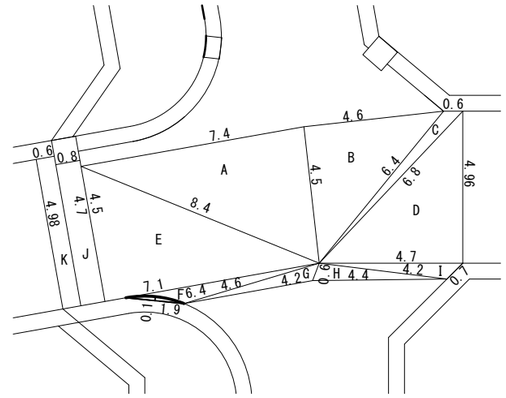

車道舗装				
記号	底A	底B	底C	面積 ㎡
A	7.4	4.5	8.4	16.6
B	4.6	6.4	4.5	10.3
C	0.6	6.8	6.4	1.5
D	6.8	4.96	4.7	11.7
E	8.4	7.1	4.5	16.0
F	6.4	4.6	1.9	1.6
G	4.6	0.6	4.2	1.0
H	0.6	4.2	4.4	1.2
I	4.7	0.7	4.2	1.1
J	0.8×4.7			3.8
K	0.6×4.98			3.0
控除	0.1×1.9×2/3×2			-0.3
			面積 ㎡	67.5

縦　断　図

V=1:100
H=1:500

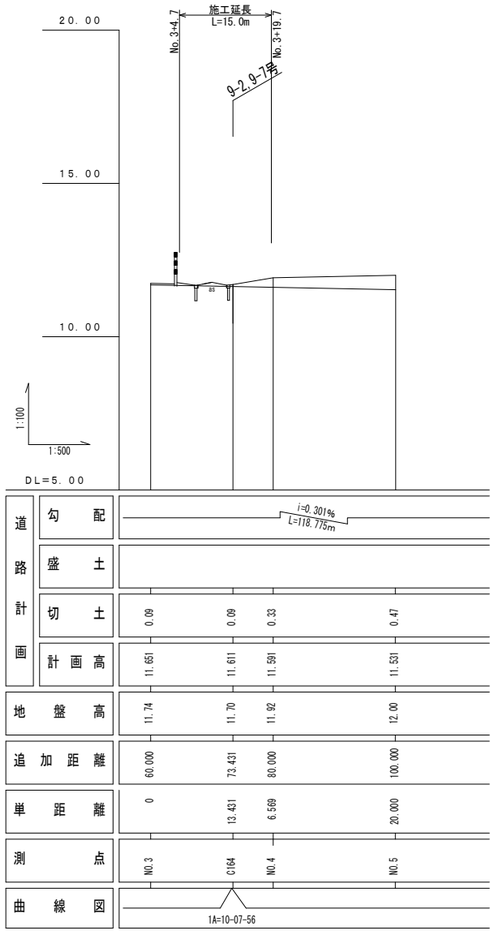

横断図

S=1:100

NO.3+19.7

GH=11.92
FH=11.591

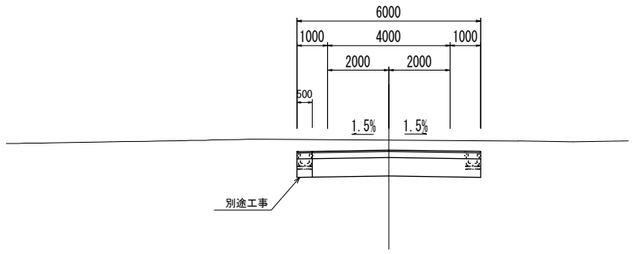

DL=5.0

道路			
	掘削	m2	6.5
	路体盛土	m2	
	路床盛土	m2	3.3
	路肩盛土	m2	
	床掘	m2	
	埋戻し	m2	
	床均し	m	
	切土法面	m	
	盛土法面	m	

NO.3+4.7

GH=11.74
FH=11.651

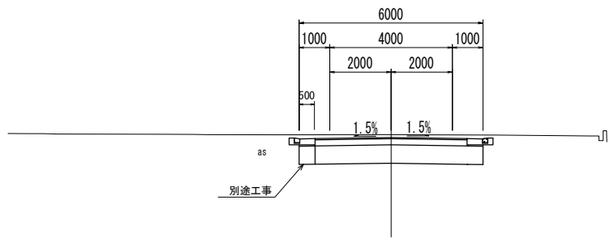

DL=5.0

道路			
	掘削	m2	5.2
	路体盛土	m2	
	路床盛土	m2	3.3
	路肩盛土	m2	
	床掘	m2	
	埋戻し	m2	
	床均し	m	
	切土法面	m	
	盛土法面	m	

道路規格表

道路規格	第４種第４級
設計速度	20 Km／h
幅員構成	6.0 m（1車線）

舗装構成表

交通区分		K交通	
設計ＣＢＲ		3%	
目標値		H	TA9
舗装構成	表層 再生密粒度アスコン	4	4.00
	下層路盤 再生ｸﾗｯｼｬｰﾗﾝRC-40	20	5.00
	合計	24	9.00
置換土（ＣＢＲ20%以上）		60 cm	

区画道路６－２５号線

工事名	安城桜井駅周辺特定土地区画整理事業 道路築造工事その11	
路線名	区画道路９－７号線ほか	
工事箇所	安城市桜井町地内	
図面名称	平面図・縦断図・標準断面図・舗装求積図	
縮尺	図示	2

安城市都市整備部区画整理課

横断図(1)

S=1:100

NO.1

GH=11.62
FH=11.273

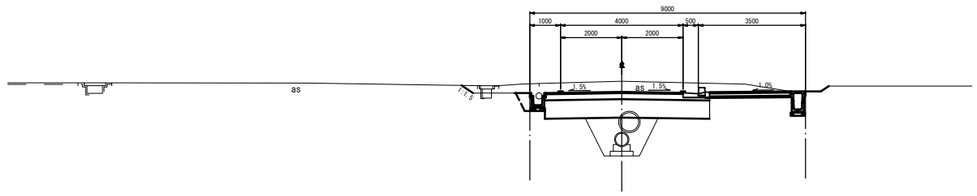

DL=5.0

道路	掘削	m2	7.9
	路体盛土	m2	
	路床盛土	m2	3.2
	路肩盛土	m2	
	床掘	m2	0.4
	埋戻し	m2	0.2
	床均し	m	0.5
	切土法面	m	
	盛土法面	m	
排水路	床掘	m2	2.2
	埋戻し	m2	1.9
	床均し	m	0.8
整地	切土	m2	
	盛土	m2	
	切土法面	m	
	盛土法面	m	

NO.0+9.065
NO.0+3.406

GH=11.56
FH=11.531

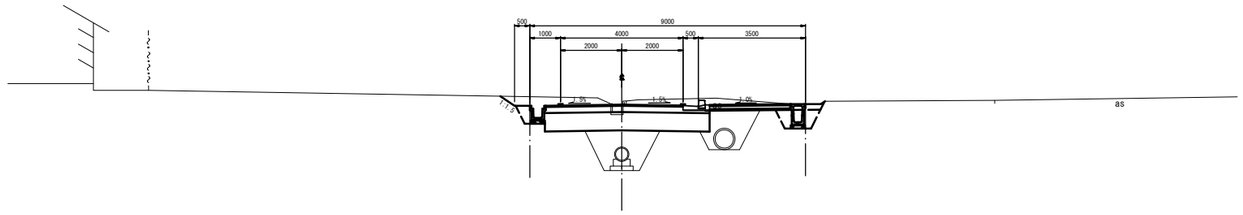

DL=5.0

NO.0+3.406

道路	掘削	m2	7.3
	路体盛土	m2	
	路床盛土	m2	3.2
	路肩盛土	m2	
	床掘	m2	0.7
	埋戻し	m2	0.7
	床均し	m	0.9
	切土法面	m	
	盛土法面	m	
排水路	床掘	m2	3.8
	埋戻し	m2	3.9
	床均し	m	0.8
整地	切土	m2	
	盛土	m2	
	切土法面	m	
	盛土法面	m	

NO.0+9.065

道路	掘削	m2	7.1
	路体盛土	m2	
	路床盛土	m2	3.2
	路肩盛土	m2	
	床掘	m2	0.4
	埋戻し	m2	0.2
	床均し	m	0.5
	切土法面	m	
	盛土法面	m	
排水路	床掘	m2	3.8
	埋戻し	m2	3.9
	床均し	m	0.8
整地	切土	m2	
	盛土	m2	
	切土法面	m	
	盛土法面	m	

道路築造起点

NO.0

GH=11.58
FH=11.568

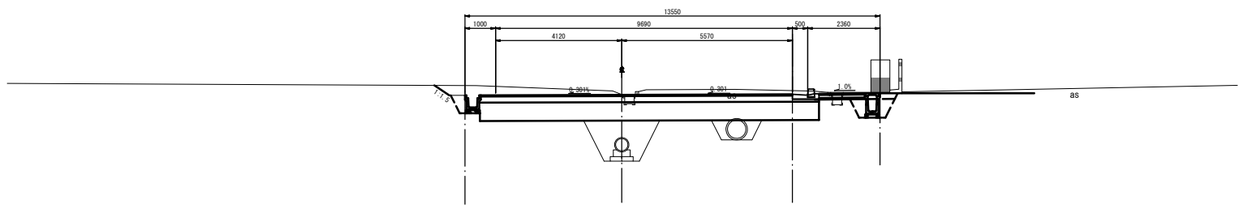

DL=5.0

道路	掘削	m2	12.2
	路体盛土	m2	
	路床盛土	m2	6.6
	路肩盛土	m2	
	床掘	m2	0.7
	埋戻し	m2	0.8
	床均し	m	0.9
	切土法面	m	
	盛土法面	m	
排水路	床掘	m2	2.9
	埋戻し	m2	3.0
	床均し	m	0.8
整地	切土	m2	
	盛土	m2	
	切土法面	m	
	盛土法面	m	

排水路工　起点　No.0-3.04

区画道路9-7号線
NO.0～NO.1

工事名	安城桜井駅周辺特定土地区画整理事業 道路築造工事		
路線名	区画道路９－７号線ほか		
工事箇所	安城市桜井町地内		
図面名称	横断図		
縮尺	1:100	3	
安城市都市整備部区画整理課			

横断図(2)

S=1:100

道路・排水路築造終点
NO.2+4.49

GH=11.25
FH=11.022

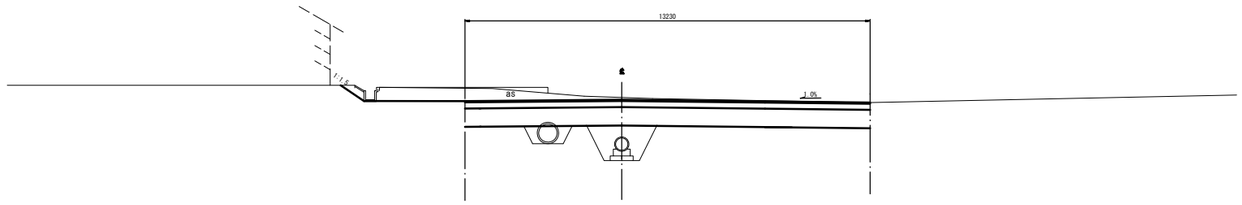

DL=5.0

道路	掘　削	m2	14.4
	路体盛土	m2	
	路床盛土	m2	7.9
	路肩盛土	m2	
	床　掘	m2	
	埋戻し	m2	
	床均し	m	
	切土法面	m	
	盛土法面	m	
排水路	床　掘	m2	2.4
	埋戻し	m2	2.3
	床均し	m	0.8
整地	切　土	m2	
	盛　土	m2	
	切土法面	m	
	盛土法面	m	

EP (NO.2+1.098)

GH=11.25
FH=10.962

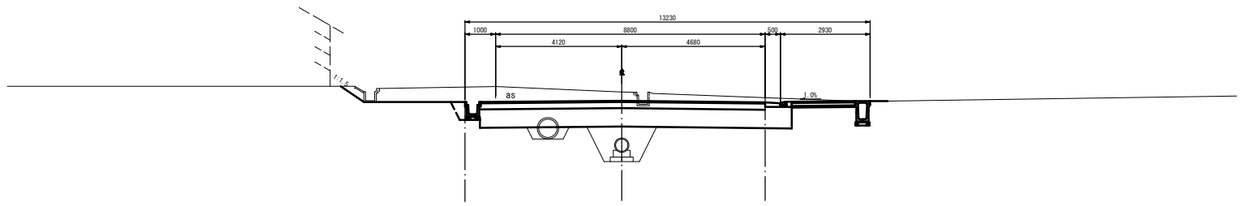

DL=5.0

道路	掘　削	m2	14.0
	路体盛土	m2	
	路床盛土	m2	6.1
	路肩盛土	m2	
	床　掘	m2	0.4
	埋戻し	m2	0.2
	床均し	m	0.5
	切土法面	m	
	盛土法面	m	
排水路	床　掘	m2	2.2
	埋戻し	m2	2.1
	床均し	m	0.8
整地	切　土	m2	
	盛　土	m2	
	切土法面	m	
	盛土法面	m	

NO.2

GH=11.28
FH=10.978

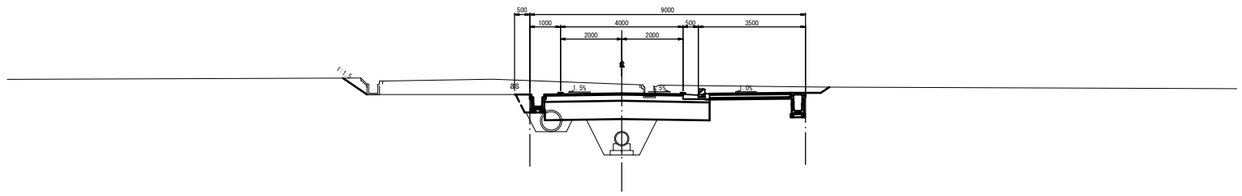

DL=5.0

道路	掘　削	m2	9.5
	路体盛土	m2	
	路床盛土	m2	3.2
	路肩盛土	m2	
	床　掘	m2	0.4
	埋戻し	m2	0.2
	床均し	m	0.5
	切土法面	m	
	盛土法面	m	
排水路	床　掘	m2	2.4
	埋戻し	m2	2.3
	床均し	m	0.8
整地	切　土	m2	
	盛　土	m2	
	切土法面	m	
	盛土法面	m	

NO.1+19.007

GH=11.29
FH=10.993

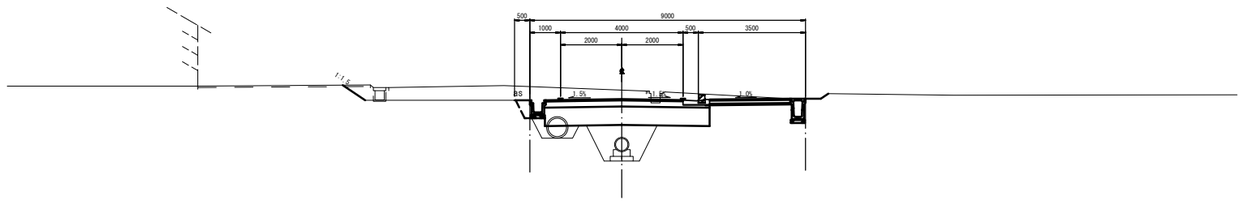

DL=5.0

道路	掘　削	m2	9.6
	路体盛土	m2	
	路床盛土	m2	3.2
	路肩盛土	m2	
	床　掘	m2	0.4
	埋戻し	m2	0.2
	床均し	m	0.5
	切土法面	m	
	盛土法面	m	
排水路	床　掘	m2	2.3
	埋戻し	m2	2.2
	床均し	m	0.8
整地	切　土	m2	
	盛　土	m2	
	切土法面	m	
	盛土法面	m	

区画道路9-7号線
NO.1+19.007～EP(NO.2+1.098)

工事名	安城桜井駅周辺特定土地区画整理事業 道路築造工事その11	
路線名	区画道路９－７号線ほか	
工事箇所	安城市桜井町地内	
図面名称	横　断　図	
縮尺	1:100	4

安城市都市整備部区画整理課

※ ＰＵ２型側溝工 S=1:10

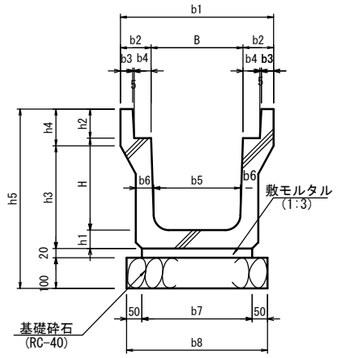

PC3型側溝蓋

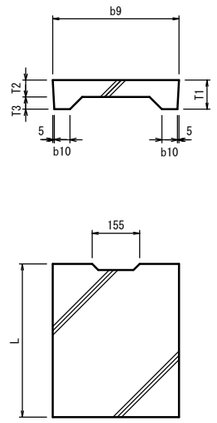

寸法表

※

名称	寸法表 B	H	b1	b2	b3	b4	b5	b6	b7	b8	h1	h2	h3	h4	h5	L	側溝1個当り重量(kg)	摘要
	単位（mm）																	
B300×H300	300	300	500	100	40	55	280	60	360	460	60	95	335	120	575	2000	346	JIS A 5372 1種
B300×H400	300	400	500	100	40	55	270	65	360	460	65	95	440	120	680	2000	418	
B300×H500	300	500	500	100	40	55	260	70	360	460	70	95	545	120	785	2000	494	
B300×H600	300	600	520	110	50	55	250	90	350	450	90	95	640	145	905	2000	634	寸法重量は参考値 (JIS A 5372に準拠)
B300×H700	300	700	520	110	50	55	240	95	350	450	95	95	745	145	1010	2000	725	
B300×H800	300	800	520	110	50	55	230	95	340	440	100	95	850	145	970	2000	819	
B300×H900	300	900	520	110	50	55	220	95	330	430	105	95	950	150	1070	2000	915	
B300×H1000	300	1000	520	110	50	55	210	95	320	420	110	95	1055	150	1175	2000	1101	
B500×H700	500	700	750	125	60	60	440	95	530	630	95	125	755	165	1040	2000	924	
B500×H800	500	800	750	125	60	60	430	100	530	630	100	125	860	165	1145	2000	1030	
B500×H900	500	900	750	125	60	60	420	105	530	630	105	125	965	165	1250	2000	1142	
B500×H1000	500	1000	750	125	60	60	410	115	540	640	115	125	1065	175	1360	2000	1332	

寸法表

名称	寸法表（単位mm） b9	b10	T1	T2	T3	L	1枚当たり重量(kg)	摘要
PC3-B300	412	51	95	55	40	500	33	JIS A 5372 1種
PC3-B500	622	56	125	75	50	500	65	

蓋掛工（PC3）数量表

（10m当り）

名称	規格	単位	数量 B300	B400	B500	摘要
側溝蓋	PC3型	枚	18	18	18	
グレーチング蓋	細目ﾉﾝｽﾘｯﾌﾟﾀｲﾌﾟ L=500	枚	2	2	2	T-2

数量表

※

（10m当り）

名称	規格	単位	数量 B300-H300	B300-H400	B300-H500	B300-H600	B300-H700	B300-H800	B300-H900	B300-H1000	B500-H700	B500-H800	B500-H900	B500-H1000	摘要
PU2型側溝		個	5	5	5	5	5	5	5	5	5	5	5	5	
敷モルタル	1：3	m^3	0.07	0.07	0.07	0.07	0.07	0.07	0.07	0.06	0.11	0.11	0.11	0.11	
基礎砕石	RC-40	m^2 (m^3)	4.6 (0.5)	4.6 (0.5)	4.6 (0.5)	4.5 (0.5)	4.5 (0.5)	4.4 (0.4)	4.3 (0.4)	4.2 (0.4)	6.3 (0.6)	6.3 (0.6)	6.3 (0.6)	6.4 (0.6)	t=100
側溝蓋	PC3型	枚	18	18	18	18	18	18	18	18	18	18	18	18	
グレーチング蓋	細目ﾉﾝｽﾘｯﾌﾟﾀｲﾌﾟ L=500	枚	2	2	2	2	2	2	2	2	2	2	2	2	T-2
床均		m^2	－	－	－	－	－	－	－	－	－	－	－	－	土工にて計上

注)愛知県道路構造の手引きを準用

※ ＰＵ３型側溝工 S=1:10

PC4型側溝蓋

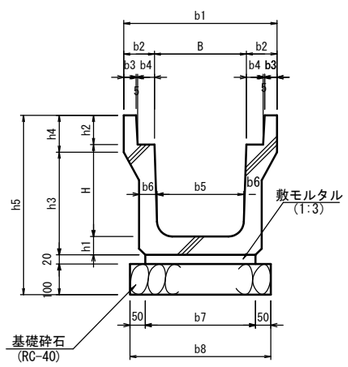

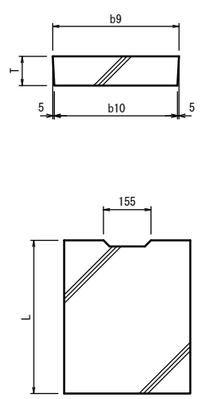

寸法表

※

名称	寸法表 B	H	b1	b2	b3	b4	b5	b6	b7	b8	h1	h2	h3	h4	h5	L	側溝1個当り重量(kg)	摘要
	単位（mm）																	
B300-H300	300	300	520	110	50	55	280	70	360	460	70	95	325	140	585	2000	416	JIS A 5372 2種
B300-H400	300	400	520	110	50	55	270	70	330	430	70	95	425	140	685	2000	468	
B300-H500	300	500	520	110	50	55	260	80	340	440	80	95	535	140	795	2000	582	
B300-H600	300	600	520	110	50	55	250	90	350	450	90	95	640	145	905	2000	634	寸法重量は参考値 (JIS A 5372に準拠)
B300-H700	300	700	520	110	50	55	240	95	350	450	95	95	745	145	1010	2000	725	
B300-H800	300	800	520	110	50	55	230	100	350	450	100	95	850	145	1115	2000	819	
B300-H900	300	900	520	110	50	55	220	105	350	450	105	95	950	150	1220	2000	915	

側溝蓋

すみ切り等折点部の短尺、斜切加工について、
L/2以上の長さを確保することを原則とする。

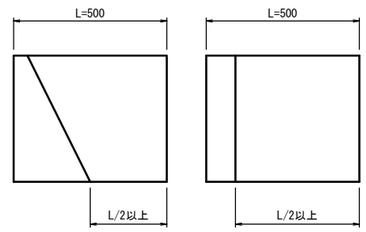

寸法表

名称	寸法表（単位mm） b9	b10	T	L	1枚当たり重量(kg)	摘要
PC4-B300	412	402	95	500	45	JIS A 5372 2種

蓋掛工（PC4）数量表

（1箇所当り）

名称	規格	単位	数量 A	B	C	摘要
側溝蓋	PC4型	枚	8	13	15	
グレーチング蓋	細目ﾉﾝｽﾘｯﾌﾟﾀｲﾌﾟ L=500	枚	－	1	1	T-25

数量表

※

（10m当り）

名称	規格	単位	数量 B300-H300	B300-H400	B300-H500	B300-H600	B300-H700	B300-H800	B300-H900	摘要
PU3型側溝		個	5	5	5	5	5	5	5	
敷モルタル	1：3	m^3	0.07	0.07	0.07	0.07	0.07	0.07	0.07	
基礎砕石	RC-40	m^2 (m^3)	4.6 (0.5)	4.3 (0.4)	4.4 (0.4)	4.5 (0.5)	4.5 (0.5)	4.5 (0.5)	4.5 (0.5)	t=100
側溝蓋	PC4型	枚	－	－	－	－	－	－	－	
グレーチング蓋	細目ﾉﾝｽﾘｯﾌﾟﾀｲﾌﾟ L=500	枚	－	－	－	－	－	－	－	T-25
床均		m^2	－	－	－	－	－	－	－	土工にて計上

注)愛知県道路構造の手引きを準用

※=今回施工

工事名	安城桜井駅周辺特定土地区画整理事業 道路築造工事その11	
路線名	区画道路９－７号線ほか	
工事箇所	安城市桜井町地内	
図面名称	PU2型、3型側溝工構造図	
縮尺	1:10	5
安城市都市整備部区画整理課		

街渠工 B

S=1:10

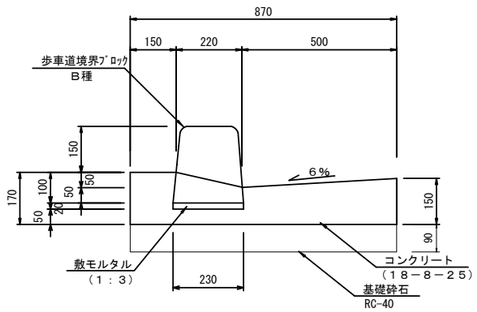

数　量　表

(10m当り)

名　称	規　格	単位	数　量	摘　要
歩車道境界ﾌﾞﾛｯｸ	B　種　(両面)	個	16.5	JIS A 5307
敷モルタル	1：3	m^3	0.05	
コンクリート	18-8-25	m^3	1.05	
型　枠		m^2	3.2	

注）　植樹帯のある部分（6-57号線）は、B種片面ブロックを使用
注）　ブロックの穴あきは、5mに1ヶ所以上設けること

街渠工 E

S=1:10

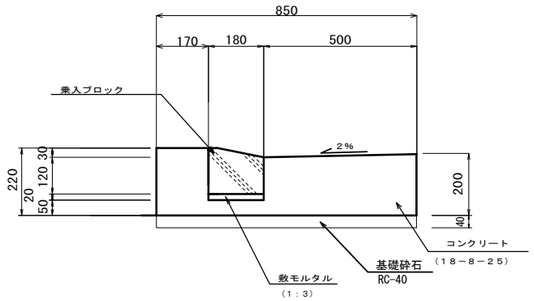

注）　集水桝に接続する部分では、エプロン部の勾配を徐々に水平にし、
雨水が集水桝へ流入するように施工する。

数　量　表

(10m当り)

名　称	規　格	単位	数　量	摘　要
乗入ﾌﾞﾛｯｸ		個	16.5	
敷モルタル	1：3	m^3	0.04	
コンクリート	18-8-25	m^3	1.39	
型　枠		m^2	4.2	
基礎砕石	RC-40　t=40	m^2 (m)^3	8.5 (0.34)	

取付管詳細図

S=1：10

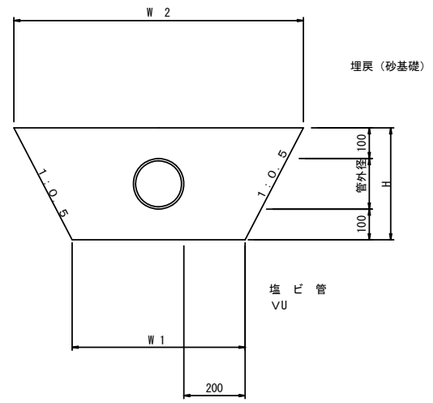

数 量 表

（１００m当り）

※

管　種・管径	管外径	H	W 1	W2	塩ビ管 (m)	埋戻し (砂基礎) (m)
ＶＵΦ150	165	365	565	930	100	25.1
ＶＵΦ250	267	467	667	1134	100	36.4
ＶＰΦ300	318	518	718	1236	100	42.7
ＶＰΦ350	370	570	770	1340	100	49.4
ＶＰΦ400	420	620	820	1440	100	56.2

注）汚水管との交差部においては、必要に応じて曲管を使用すること。

※街渠桝工 A
街渠桝工 B

S=1:20

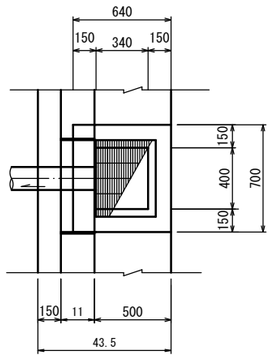

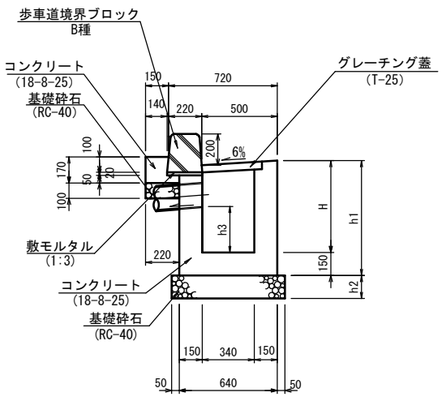

注）取付管は、1%以上の勾配をとること。

寸　法　表

※

	H	h1	h2	h3		摘　要
A	600	750	150	300		
B	300	450	0	0		

注）愛知県道路構造の手引きを準用

数　量　表

※

(10箇所当り)

名　称	規　格	単位	数　量 A	数　量 B	摘　要
コンクリート	18-8-25	m^3	2.60	1.66	
型　枠		m^2	30.7	18.2	
敷モルタル	1:3	m^3	0.03	0.03	
基礎砕石	RC-40	m^2 (m)^3	1.5 (0.2)	1.5 (0.2)	t=100
基礎砕石	RC-40	m^2 (m)^3	5.9 (0.9)	－ (－)	t=150
歩車道境界ﾌﾞﾛｯｸ	B種(両面)	個	11.7	11.7	JIS A 5307
グレーチング蓋	T-25、ボルト固定	枚	10	10	普通目

※=今回施工

工 事 名	安城桜井駅周辺特定土地区画整理事業 道路築造工事その11	
路 線 名	区画道路９－７号線ほか	
工事箇所	安城市桜井町地内	
図面名称	街渠工・街渠桝・取付管工構造図	
縮尺	図示	6
安城市都市整備部区画整理課		

パイプカルバート(90°固定基礎)

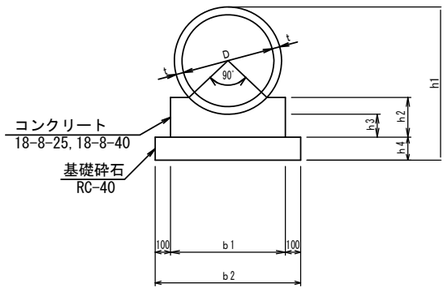

寸法表									材料表(10m当たり)					
									コンクリート(m³)		型枠(m²)	基礎砕石(m³)	基礎砕石(m³)	管本数(本)
記号	D	t	b1	b2	h1	h2	h3	h4	18-8-25	18-8-40		RC-40		
P1-RC-D 400	400	35	550	750	770	220	150	150	1.05	—	4.4	7.5	1.1	4.1

集水桝工

S=1:20

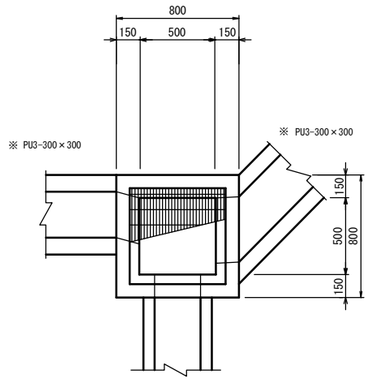

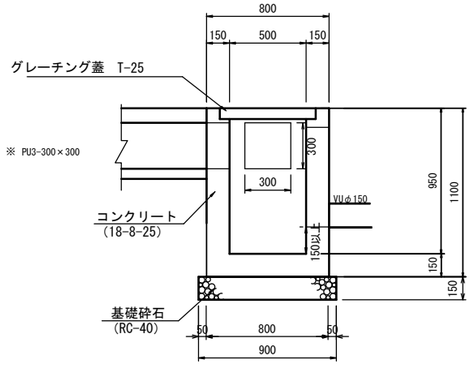

数量表

(10箇所当り)

名称	規格	単位	数量		摘要
コンクリート	18-8-25	m³	3.97		
型枠		m²	59.2		
基礎砕石	RC-40	m² (m³)	8.1 (1.2)		t=150
グレーチング蓋	T-25、細目ノンスリップ 取手付、ボルト固定	枚	10		

1号組立マンホール標準図

S=1:20

平面図

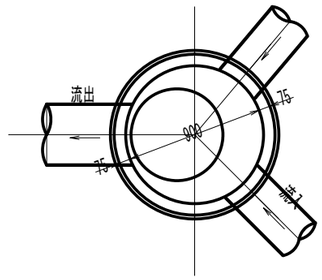

マンホール蓋詳細図

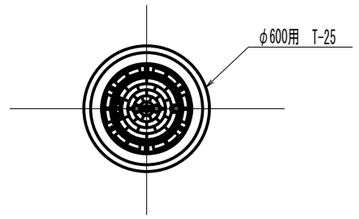

縦断面図

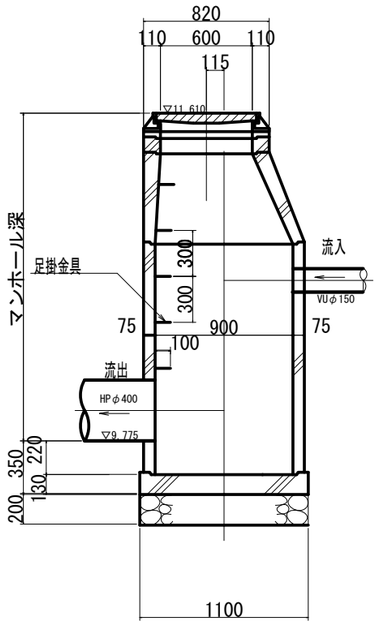

横断面図

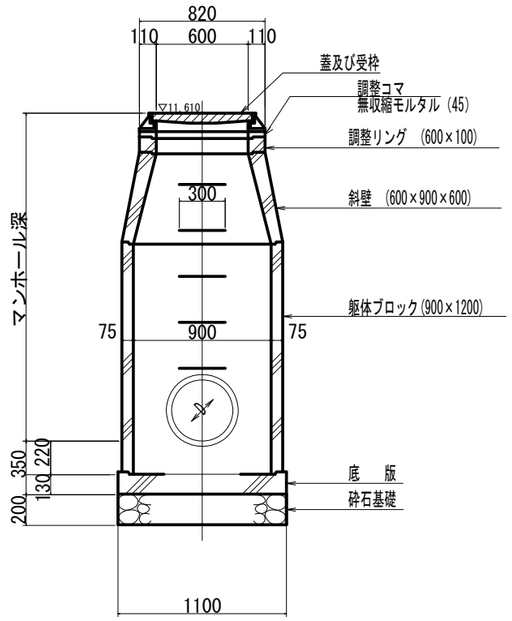

※=今回施工

工事名	安城桜井駅周辺特定土地区画整理事業 道路築造工事その11	
路線名	区画道路9－7号線ほか	
工事箇所	安城市桜井町地内	
図面名称	管渠工・集水桝工・マンホール工	
縮尺	図示	7
安城市都市整備部区画整理課		

注) 流入・流出については一般図であるため、実際の施工箇所に対応した方向で設置すること。

取壊撤去平面図
S=1:500

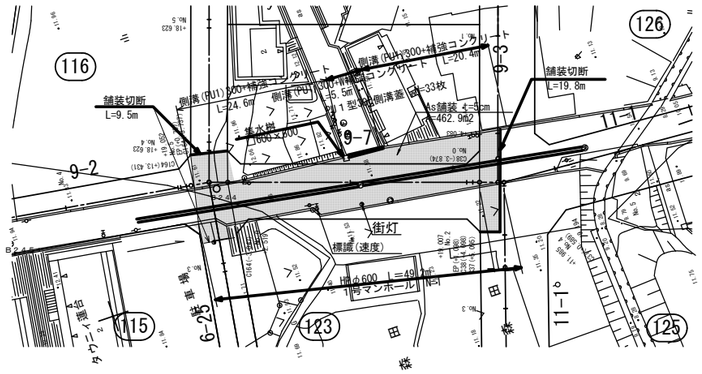

詳細図(1)
S=1:100

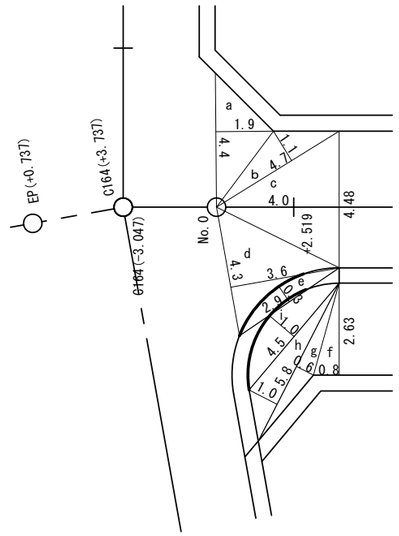

9-7号 詳細図(3)

車道舗装			
記号	底辺 m	高さ m	倍面積 m2
a	4.4	1.9	8.4
b	4.7	1.1	5.2
c	4.48	4.0	17.9
d	4.3	3.6	15.5
倍面積 m2			47.0
面積 m2			23.43
e	2.9	0.3	-0.58
(3)面積 m2			22.85

透水性歩道舗装			
記号	底辺 m	高さ m	倍面積 m2
f	2.63	0.8	2.1
g	5.8	0.6	3.5
h	5.8	1.0	5.8
倍面積 m2			11.4
面積 m2			5.7
i	4.5	1.0	3.0
(3)面積 m2			8.7

道路舗装求積図
S=1:500

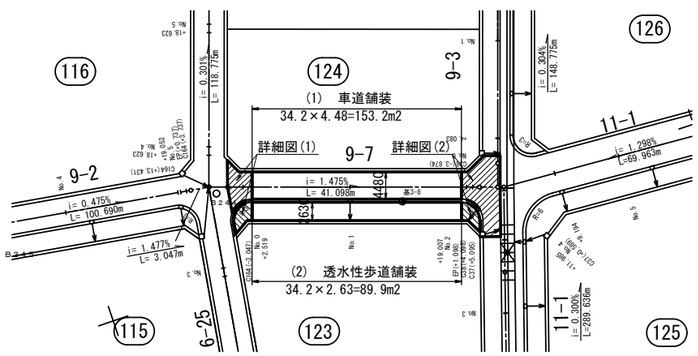

詳細図(2)
S=1:100

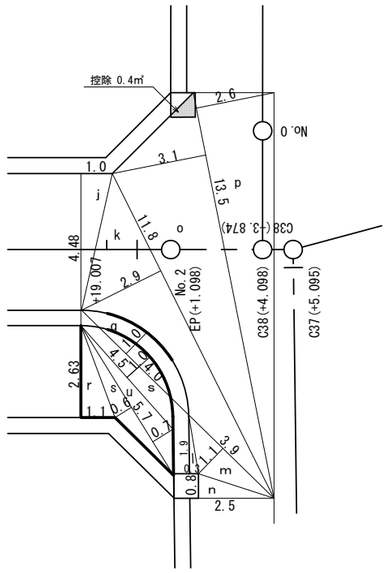

9-7号 詳細図(3)

車道舗装 8			
記号	底辺 m	高さ m	倍面積 m2
j	4.48	1.0	4.5
k	11.8	2.9	34.2
l	1.9	0.3	0.6
m	3.9	1.1	4.3
n	2.5	0.8	2.0
o	13.5	3.1	41.9
p	13.5	2.6	35.1
倍面積 m2			122.6
面積 m2			61.3
q	4.0	1.0	-2.7
控除			-0.4
(3)面積 m2			58.2

透水性歩道舗装			
記号	底辺 m	高さ m	倍面積 m2
r	2.9	0.2	0.6
s	5.2	1.0	5.2
t	5.2	0.8	4.2
倍面積 m2			10.0
面積 m2			5.0
u	3.5	0.6	1.4
(3)面積 m2			6.4

工 事 名	安城桜井駅周辺特定土地区画整理事業 道路築造工事その１１	
路 線 名	区画道路９－７号線ほか	
工事箇所	安城市桜井町地内	
図面名称	取壊撤去平面図・舗装求積図	
縮尺	図示	8
安城市都市整備部区画整理課		