給食配送用コンテナ仕様書

１　品名・規格　　給食配送用コンテナ　別紙図面のとおり

２　納入場所・数量　　北部学校給食共同調理場　２台
中部学校給食共同調理場　１台
南部学校給食共同調理場　１台

３　納入期限　　平成２８年３月３１日（木）

４　一般事項

（１）製品の品質・規格については別紙図面のとおりとする。なお北部調理場給食用コンテナのキャスターはカバー付きとする。

（２）納品に伴い不用となる梱包材等の撤去・処分は、受注者が責任を持って行い、関係法規に基づき適切な処分を行うこと。

（３）製品の納品日程については、事前に発注者と調整すること。

（４）製品の検査は完了検査とし、発注者の指示に従うこと。

（５）製品の欠損に起因する故障等については、１年間の保証責任を負うものとする。

（６）納品に際し受注者が調理場内に立ち入る場合は、検便検査（赤痢菌・サルモネラ菌・病原性大腸菌Ｏ－１５７）を実施し、発注者にその結果証明書を提示し確認を受け業務を行うこと。（証明の有効期限は、概ね１か月間）

（７）納品等に際し施設等に破損、汚損、その他問題が生じた場合は、発注者と協議しその指示に従い速やかに対応すること。

（８）その他、疑義が生じた時は、発注者と協議すること。

問合せ先　安城市北部学校給食共同調理場
電話 0566-76-4700　FAX 0566-77-1850

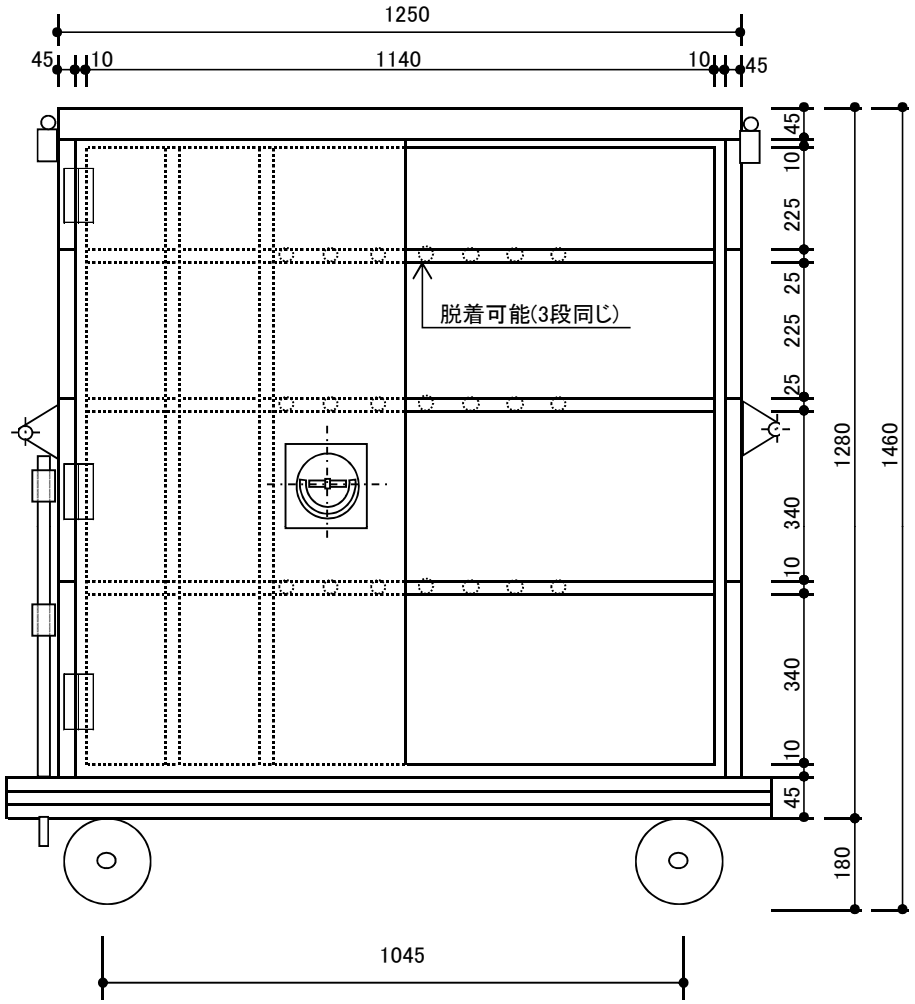

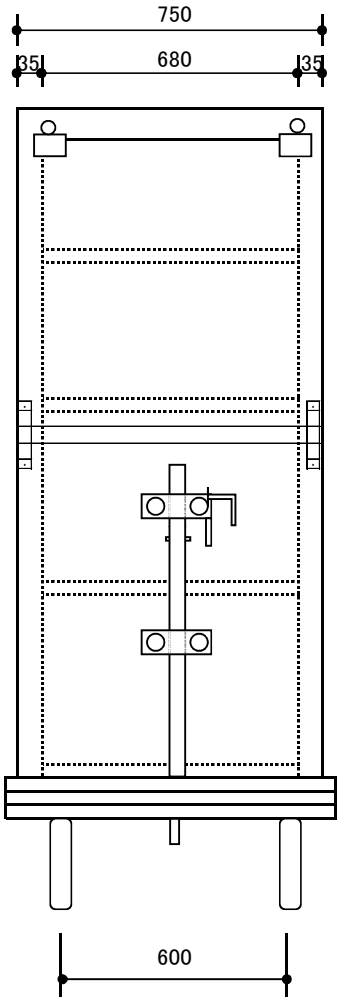

名　称	規格・仕様/備考
本　体	SUS-430 1.0t
扉	SUS-430 1.0t 観音式
バンパー	軟質塩化ﾋﾞﾆｰﾙ 総巻ｽﾃﾝ板附ﾋﾞｽ止め
回転ハンドル	SUS-304 T0-161
丁　番	SUS-430 70x100
パイプ棚	SUS-430 t=1.2ﾊﾟｲﾌﾟφ16 脱着式
中棚 受け具	SUS-430 2.0t
押　手	SUS-430 パイプφ25
キャスター	420-NB-150 自在ナイロン車
誘導棒	SUS-430 削出し
扉 ストッパー	アルミ鋳物
骨組アングル	SUS-430 L3x40x40
補強アングル	SUS-430 L3x40x40 コンテナ上部及び下部
扉補強ﾊｯﾄ曲げ	SUS-430 1.0t
扉開閉用ｽﾌﾟﾘﾝｸﾞ	SUS-304 φ12x90
丸棒	SUS-304 φ8
扉水抜き穴	φ8 2ヶ所 x4
ｷｬｽﾀｰｱﾝｸﾞﾙ	SUS-430 L3x30x30
ｷｬｽﾀｰｱﾝｸﾞﾙ補強ﾌﾟﾚｰﾄ	SUS430 2t □102 溶接取付 - 4ヵ所
ｷｬｽﾀｰｱﾝｸﾞﾙ補強金具	SUS430 L3x30x30 溶接取付 - 8ヵ所

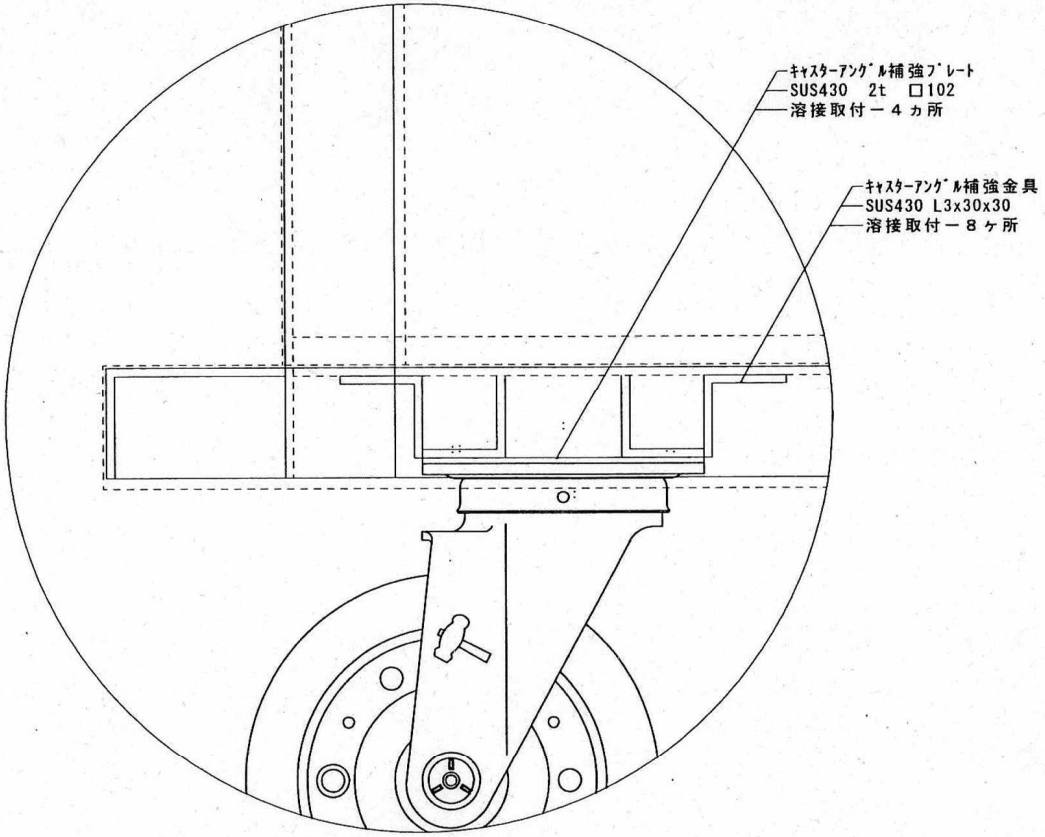

キャスター取付詳細図　１／２

特記	シンボル					製図年月日		縮尺	１／２	現場名	安城市北部学校給食調理場
	給水	排水	給気	3φ200V	電気ｼﾞｬﾝｸｼｮﾝ	2012.5.28		製図		図名	給食配送用コンテナ 1250x750xH1460mm
	給湯	床排水	排気	冷却水入口	KS フード			検印			
	コン柱給水	ガス	1φ100V	冷却水出口							
	コン柱給湯	ガスカラン	1φ200V	電気床立上							

No.	名称	個数	仕様	
1	本体	1	本体	SUS430 t1.0 #400研磨
2	骨組み	1	骨組み	SUS430 L3×40×40 Lアングル
			補強	SUS430 L3×40×40 Lアングル
				※アングル組み合わせ部は、全て溶接する事 塗装処理ナシ
3	扉	4	扉	SUS430 t1.0 #400研磨 ヘミング加工4面
			ハット曲げ補強	SUS430 t1.0 #400研磨 幅150mm
			扉水抜き穴	各扉ごと φ10 2ヶ所
			扉厚	25mm
			扉取付	本体との間に上下3mm～5mmの隙間を設ける
			左扉戸当たり	20mm
				※扉加工は、全て溶接する事
4	ハンドル	4	ハンドル	TO-161N 後面ハンドル取手付(右扉のみ)
5	棚	4	棚	SUS430 φ13 50mmピッチ 中央部棚補強付
			棚受アングル	SUS430 L3×30×30 Lアングル アルゴン溶接 塗装処理ナシ
			棚取付	棚取付アングルに溶接止め 塗装処理ナシ
6	ヒンジ	8	ヒンジ	SUS430 t3.0
			ヒンジ取付	SUS304 5mmビス、ロックナット使用
7	キャスター	4	キャスター	φ150 ステンレス自在車 320S-UB-150
			キャスター取付アングル	SUS430 L3×40×55 Lアングル
			キャスター取付	SUS304 10mmボルト、ワッシャー、スプリングワッシャー、ナット使用
8	押手	4	押手	SUS430 φ25 TO-98
9	下バンパー	1	耐熱ゴム	白色
			帯板	SUS430 t1.2 #400研磨
			帯板取付	リベット止メ 5-6,5-8
10	ロッド棒	2	右扉ロッド棒	SUS304 φ8 丸棒 上下SUS製スプリング付
			右扉ロッド棒ガイド	SUS430 t3.0
11	上バンパー	2	耐熱ゴム	白色 斜めカット
			帯板	SUS430 t1.2
			帯板取付	リベット止メ 5-8
12	コンテナー搬送装置	1	コンテナー搬送装置	
13	扉固定金具	2	扉固定金具	SUS430 t1.5 #400研磨 左右φ16穴開け

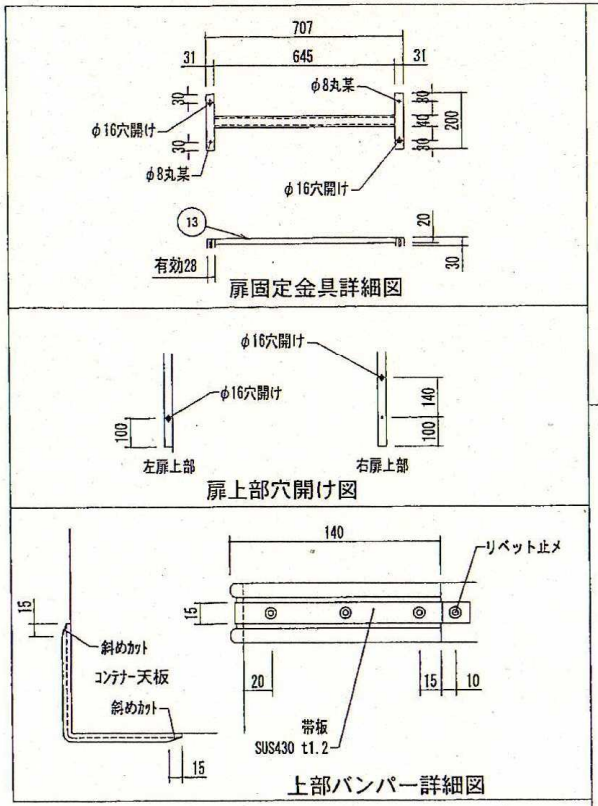

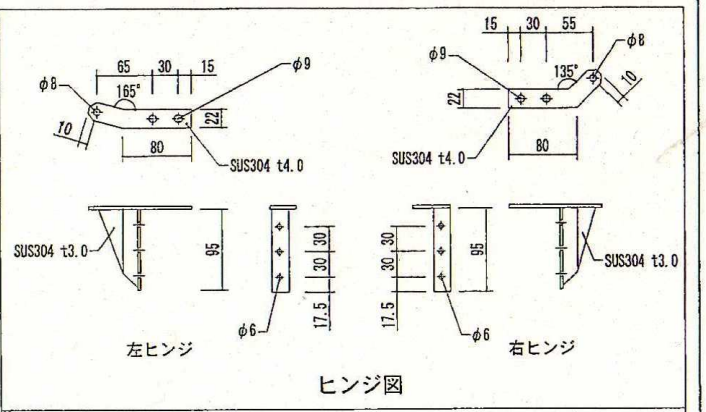

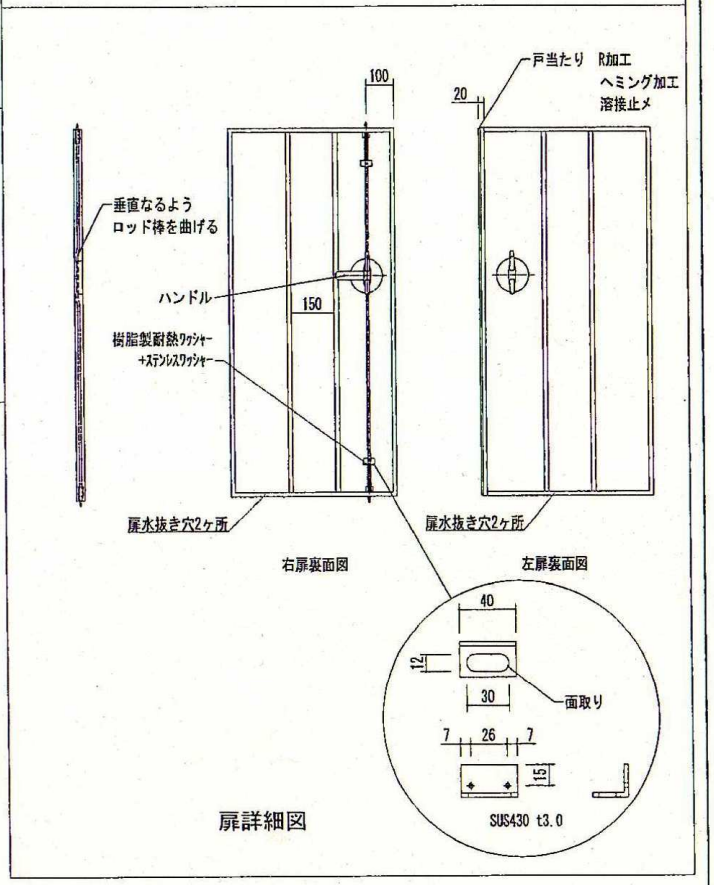

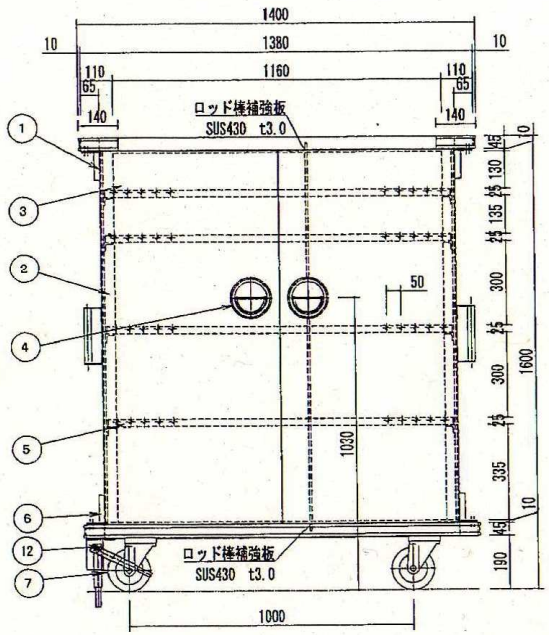

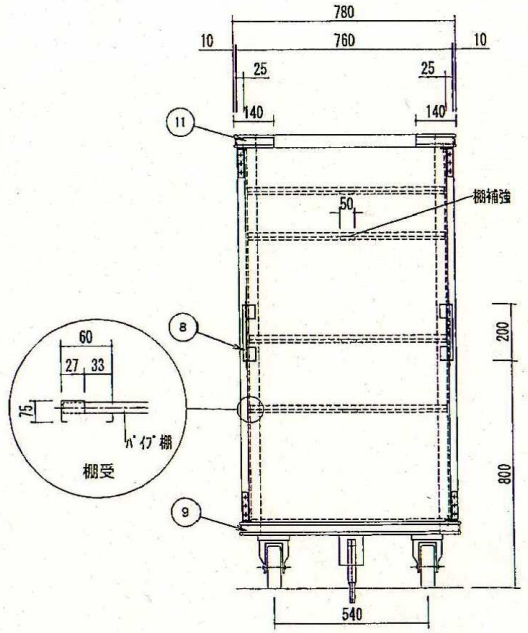

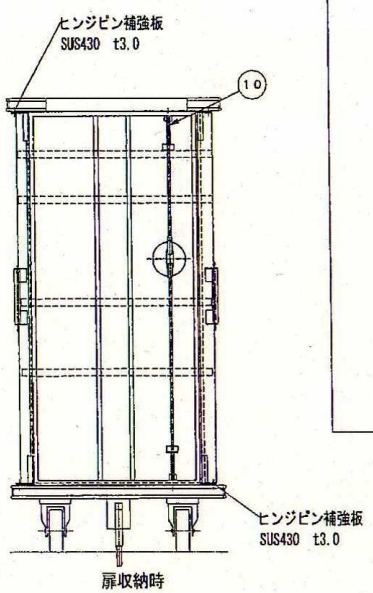

※扉と本体の隙間は、3～5mm開けること

特記	年月日	製図	検印	縮尺	図名	6学級用コンテナー(CNT-6P-SC)	No.
	H28-02-01			1/10	現場名	安城市中部調理場 様	

No.	名称	個数	仕様	
1	本体	1	本体	SUS430 t1.0 #400研磨
2	骨組み	1	骨組み	SUS430 L3×40×40 Lアングル
			補強	SUS430 L3×40×40 Lアングル
				※アングル組み合わせ部は、全て溶接する事 塗装処理ナシ
3	扉	4	扉	SUS430 t1.0 #400研磨 ヘミング加工4面
			ハット曲げ補強	SUS430 t1.0 #400研磨 幅150mm
			扉水抜き穴	各扉ごと φ10 2ヶ所
			扉厚	25mm
			扉取付	本体との間に上下3mm～5mmの隙間を設ける
			左扉戸当たり	20mm
				※扉加工は、全て溶接する事
4	ハンドル	4	ハンドル	TO-161N 後面ハンドル取手付(右扉のみ)
5	棚	4	棚	SUS430 φ13 50mmピッチ 中央部棚補強付
			棚受アングル	SUS430 L3×30×30 Lアングル アルゴン溶接 塗装処理ナシ
			棚取付	棚取付アングルに溶接止め 塗装処理ナシ
6	ヒンジ	8	ヒンジ	SUS430 t3.0
			ヒンジ取付	SUS304 5mmビス、ロックナット使用
7	キャスター	4	キャスター	φ150 ステンレス自在車 320S-UB-150
			キャスター取付アングル	SUS430 L3×40×55 Lアングル
			キャスター取付	SUS304 10mmボルト、ワッシャー、スプリングワッシャー、ナット使用
8	押手	4	押手	SUS430 φ25 TO-98
9	下バンパー	1	耐熱ゴム	白色
			帯板	SUS430 t1.2 #400研磨
			帯板取付	リベット止メ 5-6.5-8
10	ロッド棒	2	右扉ロッド棒	SUS304 φ8 丸棒 上下SUS製スプリング付
			右扉ロッド棒ガイド	SUS430 t3.0
11	上バンパー	2	耐熱ゴム	白色 斜めカット
			帯板	SUS430 t1.2
			帯板取付	リベット止メ 5-8
12	コンテナー搬送装置	1	コンテナー搬送装置	
13	扉固定金具	2	扉固定金具	SUS430 t1.5 #400研磨 左右φ16穴開け

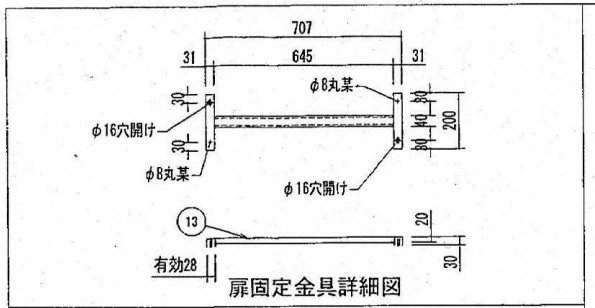

扉固定金具詳細図

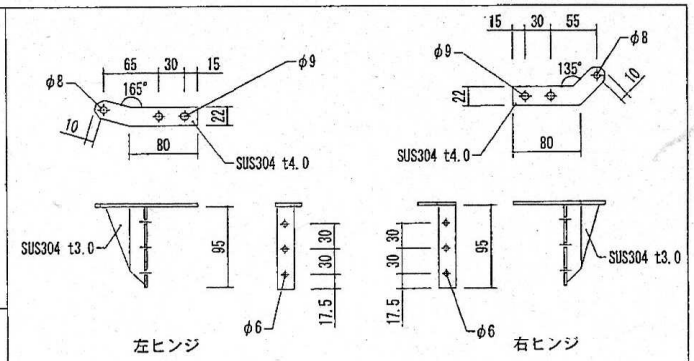

ヒンジ図

扉上部穴開け図

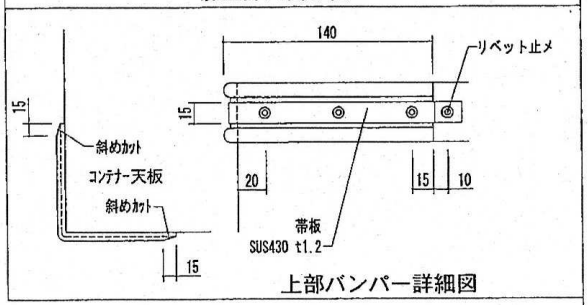

上部バンパー詳細図

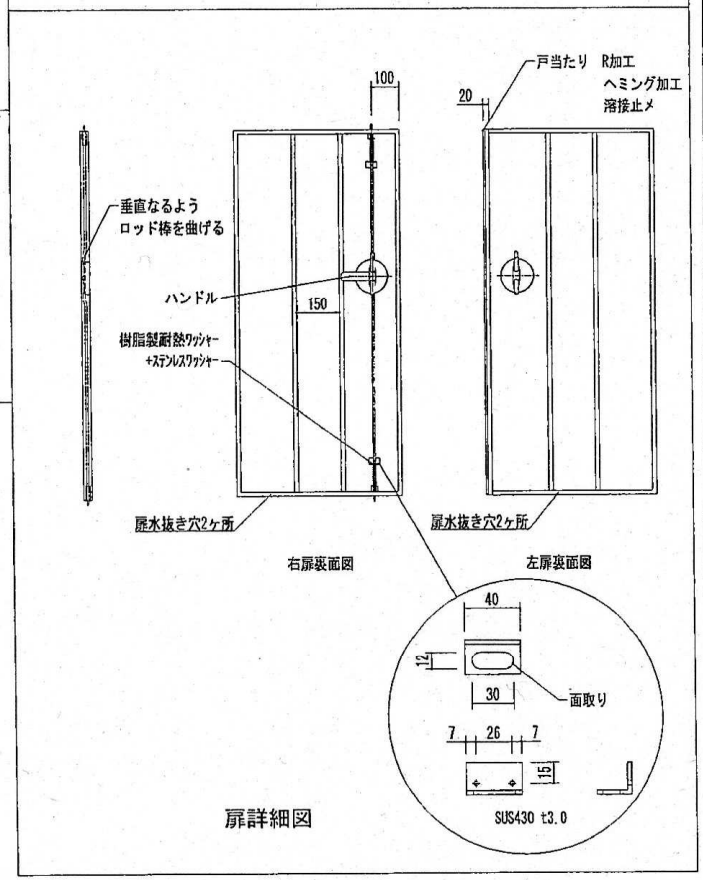

扉詳細図

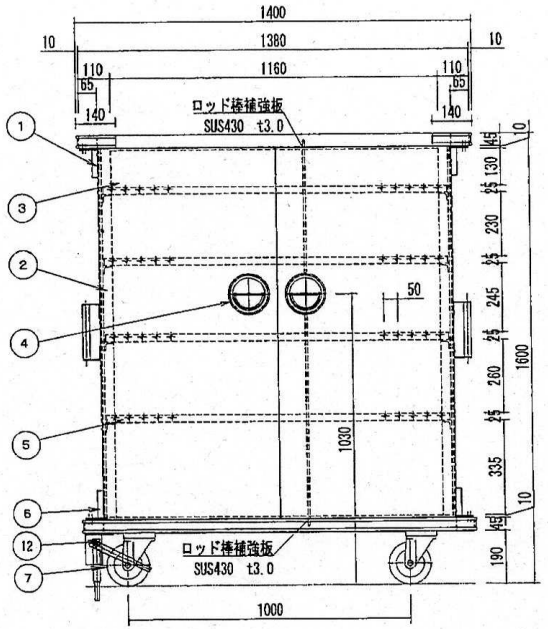

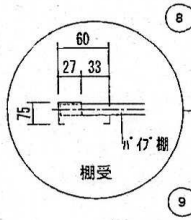

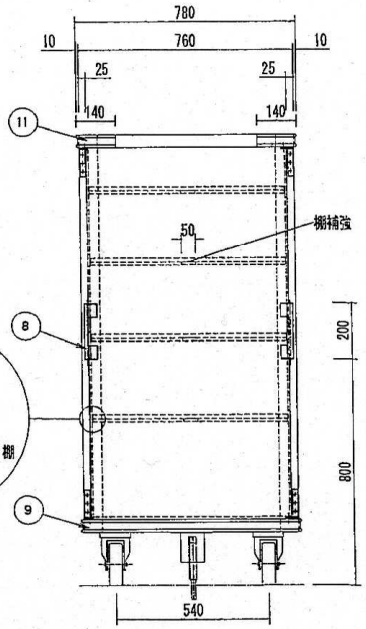

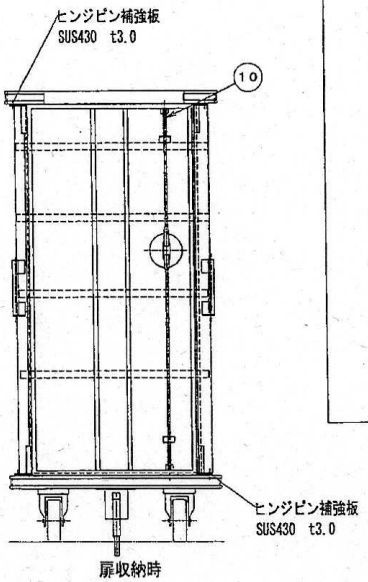

扉収納時

※扉と本体の隙間は、3～5mm開けること

特記	年月日	製図	検印	縮尺	図名	コンテナー(CNT-6P-SC)	No.
	H28-02-01			1/10	現場名	安城市南部調理場 様	