交通安全帽子（メトロ帽・野球帽）仕様書

＜使用生地＞

ポリエステル１００％ツイル黄色（指定色）

混紡率　　ポリエステル１００％（グリーン購入法に適合していること）

加　工　　撥水樹脂加工

＜縫製加工＞

【メトロ型】

1　クラウン（天井）：６枚はぎ蓮華とする。
針足１１針以上（１インチ間　以下同じ）、縫着部分は裏面より黄色テープにて裏打ち縫製する。（１０針以上）正面から見て左側２個穴かがり。

2　庇：両面、表地と同色。安全性の高い構造にすること。庇の縁を表地で縁取りすること。大きさは概ね別図のとおりとする。

3　帯：表地共布にて巾 12～14mm でクラウン袖裾を一周縫着し、継ぎ目はリボン下とする。ミシン針足７針以上。

4　リボン：表地共布にて横幅 55mm 以上とし、中央止めは共布。正面からみて右側に付ける。
14mm 巾にて、取り付けは手縫いで４箇所以上とする。ミシン針足８針以上。

5　スベリ：巾 25～30mm とし、クラウンとプリム縫着裏面部分に縫着する。
縫い合わせを 20mm とし、ミシン針足８針以上。

6　アゴ紐：８コール白色ゴム紐を取り付ける。

7　ネーム：名前表示片布をスベリ縫着部分にミシン縫着する。

8　マジックテープ（アジャスター）：後部にサイズ調整可能なマジックテープ式アジャスター又はスライド式アジャスターをつける。

【野球型】

1　クラウン（天井）：６枚はぎ蓮華とし、縫着部分は裏面より黄色テープにて裏打ち縫製する。正面に２個穴かがり。

2　庇：表面は、表地共布とし、裏面は表地共色の布にて、内部にポリエチレン芯をいれる。ミシン刺しは５回以上とする。

3　前立て：前側２枚に前芯を縫着する。

4　ハトメ：前側２箇所に黄色糸にてミシンハトメとする。

5　天ボタン：帽子の天にて、巾は 25mm とする。

6　スベリ：巾 25～30mm とする。

7　ネーム：名前表示片布をスベリ縫着部分にミシンを縫着する。

8　アジャスター：後部にサイズ調整可能なスライド式アジャスター（ＹＫＫ製）をつける

9　<u>アゴ紐：８コール白色ゴム紐を取り付ける。</u>

【注文数】

メトロ帽	２，３８５個
野球帽	１，１００個
計	３，４８５個

【サイズ別注文数】

	M(52-55)	L(55-58)	計
メトロ帽	１，６４０個	７４５個	２，３８５個
野球帽	４６３個	６３７個	１，１００個

※サイズは内寸であること。

【その他】

1　平成２７年３月２日（月）～３月１３日（金）（土・日曜を除く）に、別紙配付一覧表により、市内小学校、幼稚園、保育園に配付すること。

2　配付一覧表は、平成２６年１０月末の数であるため、配付時に変更の場合あり。最終配付一覧表は平成２７年２月に完成する。最終配付一覧表を渡した後に、転入・転出により数が変更される場合は、学校等から直接業者へ連絡が入るので、対応すること。

3　配付後の残りの帽子は市民安全課へ納品すること。

4　配付時に受領印をもらい、後日、市民安全課へ提出すること。

5　最終的に配付したサイズ別個数を学校ごとに集計して一覧表にし、提出すること。

担　当　安城市役所市民安全課
交通係　近藤
電　話　0566-71-2219（直通）
ＦＡＸ　0566-72-3741

別図（単位はすべてｍｍ）

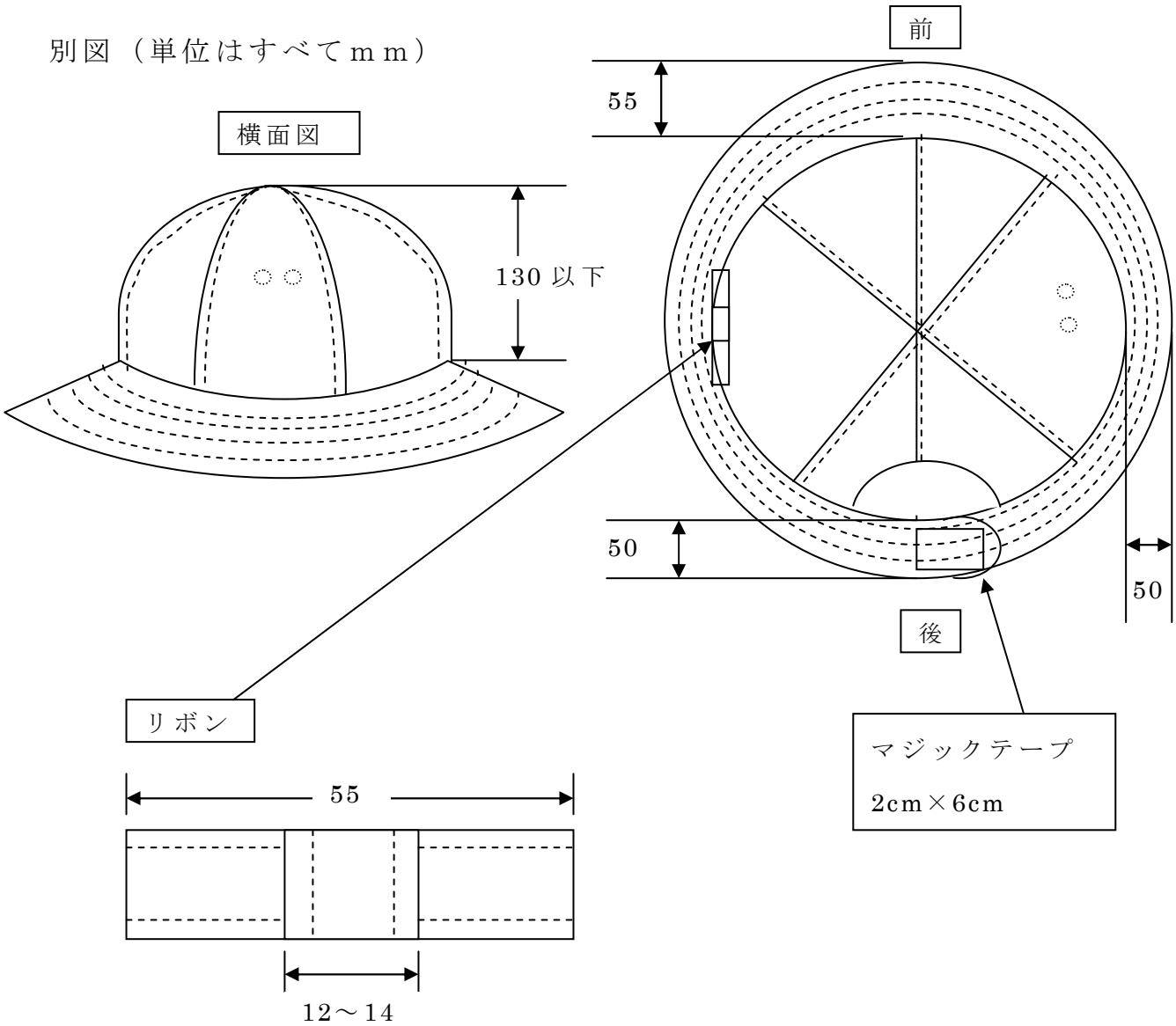

ネームプレート

年　　組		ﾎﾟﾘｴｽﾃﾙ 100%
名前		ｻｲｽﾞ

白生地に品質・ｻｲｽﾞ・年組・名前欄を印刷し、内側右後ろに縫い付ける

平成27年度新小学一年生・新入園児黄色帽子配付一覧表（H26.10 ）

		野球帽			メトロ帽			
		男計	M	L	女計	M	L	計
1	安城中部	63		63	58		58	121
2	安城南部	57	23	34	57	23	34	114
3	安城西部	43		43	55		55	98
4	安城東部	33	12	21	30	10	20	63
5	安城北部	84	24	60	56	16	40	140
6	錦町	48	48		41	41		89
7	高棚	23	11	12	25	12	13	48
8	明和	38	19	19	24	12	12	62
9	志貴	19	19		8	8		27
10	桜井	69	49	20	64	44	20	133
11	作野	64	32	32	72	36	36	136
12	祥南	30	30		26	26		56
13	丈山	74		74	58		58	132
14	二本木	76	50	26	65	44	21	141
15	里町	58		58	53		53	111
16	桜町	63	42	21	65	44	21	128
17	桜林	43	10	33	35	10	25	78
18	新田	37	18	19	37	18	19	74
19	今池	51	17	34	42	14	28	93
20	三河安城	60	30	30	60	30	30	120
21	梨の里	40	20	20	42	21	21	82
	予備	27	9	18	12	6	6	39
計		1,100	463	637	985	415	570	2,085

		M	L	合計
必要数	野球帽	454	619	1,073
	メトロ帽	1,624	729	2,353
				3,426
予備	野球帽	9	18	27
	メトロ帽	16	16	32
発注数	野球帽	463	637	1,100
	メトロ帽	1,640	745	2,385
				3,485

メトロ帽				
	幼稚園	M	L	計
1	安城	80	8	88
2	安城北部	55	7	62
3	さくの	70	8	78
4	東栄	60	7	67
	予備	5	5	10
計		270	35	305

メトロ帽				
	保育園	M	L	計
1	安城保育園	45	6	51
2	あけぼの保育園	65	7	72
3	南部保育園	40	5	45
4	西部保育園	40	5	45
5	和泉保育園	55	7	62
6	東端保育園	25	4	29
7	城ケ入保育園	20	4	24
8	東部保育園	20	3	23
9	高棚保育園	20	3	23
10	志貴保育園	20	3	23
11	小川保育園	45	5	50
12	さくら保育園	60	7	67
13	二本木保育園	60	7	67
14	ゆたか保育園	40	4	44
15	えのき保育園	20	4	24
16	みのわ保育園	25	4	29
17	新田保育園	25	4	29
18	赤松保育園	20	3	23
19	三ツ川保育園	20	3	23
20	みその保育園	30	4	34
21	桜井保育園	25	4	29
22	錦保育園	60	7	67
23	作野保育園	65	7	72
24	光徳保育園	20	5	25
25	根崎保育園	30	5	35
26	子宝保育園	20	5	25
27	よさみ保育園	30	5	35
28	サルビア学園	5	5	10
	予備	5	5	10
計		955	140	1,095