城泉揚水機場 一般図

S=1:30

平 面 図

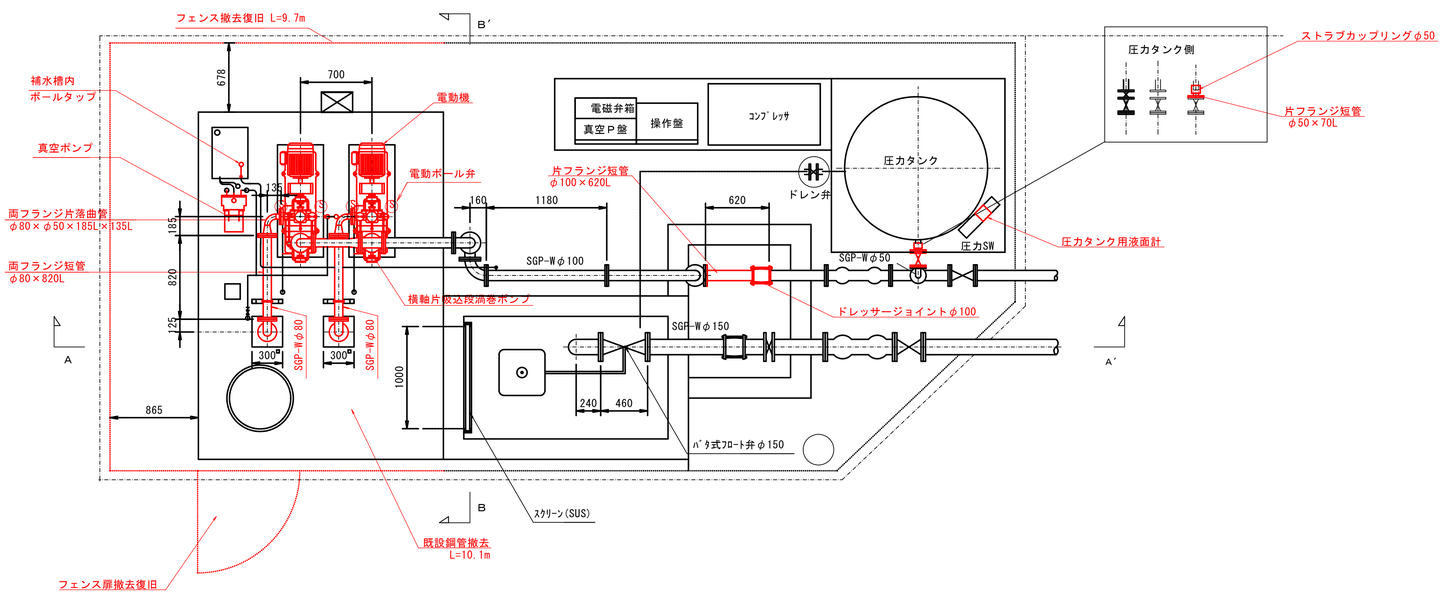

B-B′ 断面図

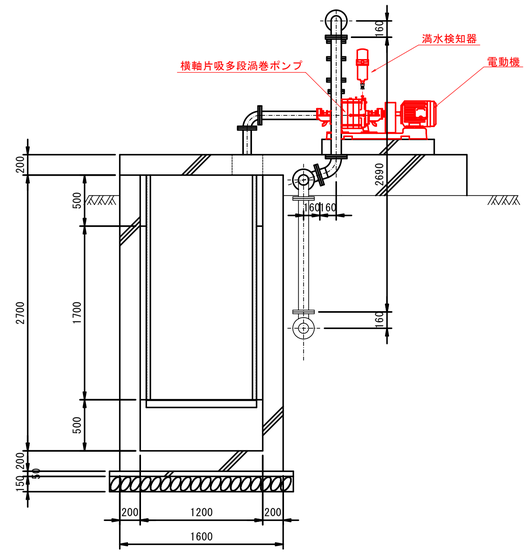

A-A′ 断面図

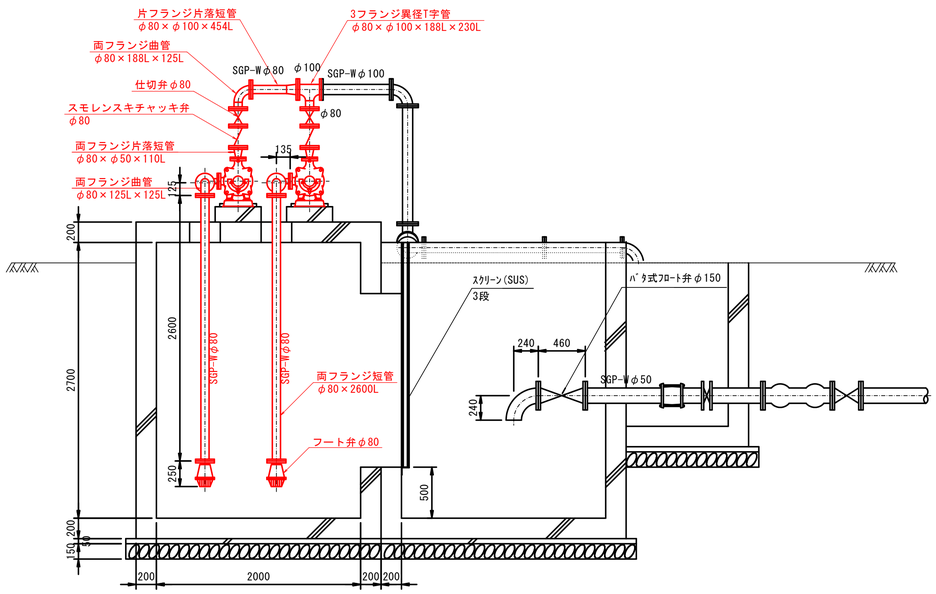

ネットフェンス詳細図

S=1:30

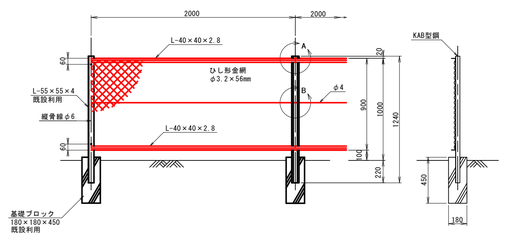

片開き門扉

S=1:30

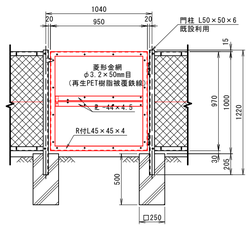

品　名	数量	
横軸片吸込多段渦巻ポンプ φ50×5.5kW H=42m　Q=0.243m3/min 満水検知器・連成計・圧力計・電動機含む	2	取替
フート弁　φ80	2	取替
スモレンスキチャッキ弁　φ80	2	取替
仕切弁　φ80	2	取替
両フランジ短管　φ80×2600L	2	取替
両フランジ曲管　φ80×125L×125L	2	取替
両フランジ短管　φ80×820L	2	取替
両フランジ片落曲管　φ80×φ50×185L×135L	2	取替
両フランジ片落短管　φ80×φ50×110L	2	取替
両フランジ曲管　φ80×188L×125L	1	取替
両フランジ片落短管　φ80×φ100×454L	1	取替
3フランジ異径T字管　φ80×φ100×188L×230L	1	取替
真空ポンプ　φ20×0.75kW　真空計含む	1	取替
補水槽内ボールタップ　φ25	1	取替
電動ボール弁　φ20	4	取替
圧力タンク用液面計	1	取替
片フランジ短管　φ50×70L	1	取替
ストラブカップリング　φ50	1	追加
片フランジ短管　φ100×620L	1	取替
ドレッサージョイント　φ100	1	取替
ネットフェンス　900H	9.7	取替
片開き門扉	1	撤去復旧
既設鋼管撤去処分	10.1	撤去

※廃材及び撤去品については、適正な処理施設で処理すること。

工事名	揚水機場施設改修工事（城泉）		
路線名	城泉揚水機場		
工事場所	安城市和泉町地内		
種　別	一　般　図		
縮　尺	図示	図面番号	1
安城市産業環境部農務課			