現況平面図

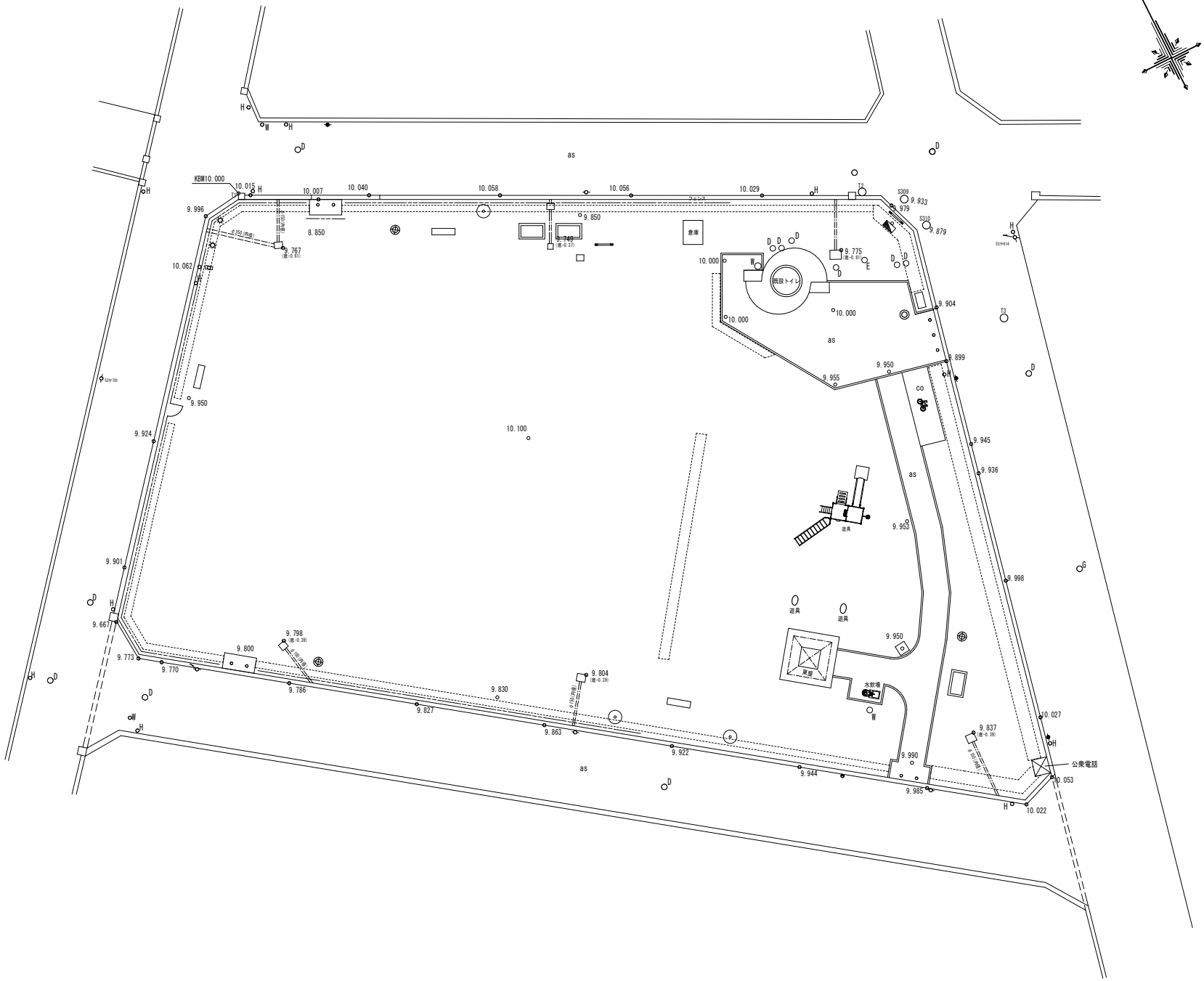

凡例	
◎	高木
⬚	低木
☼	公園灯
▣	植樹桝
▭	ベンチ
▬	看板
＝＝＝	暗渠
———	給水管
as	アスファルト舗装
co	コンクリート舗装
———	フェンス
○ ○	車止
⊖	中電柱
●	電話柱
◒	街路灯
○ H	道路標識
○ E	人孔（電気）
○ T	人孔（電話）
○ D	人孔（下水）
○ G	人孔（ガス）
○ W	止水栓
○ S	散水栓
◥	引込柱

工事名	令和4年度朝日公園ﾊﾞﾘｱﾌﾘｰﾄｲﾚ新設工事		
名称	朝日公園		
工事箇所	安城市相生町地内		
図面名称	現況平面図		
縮尺	1:150(A1)	図番	1/15
安城市都市整備部公園緑地課			

撤去平面図

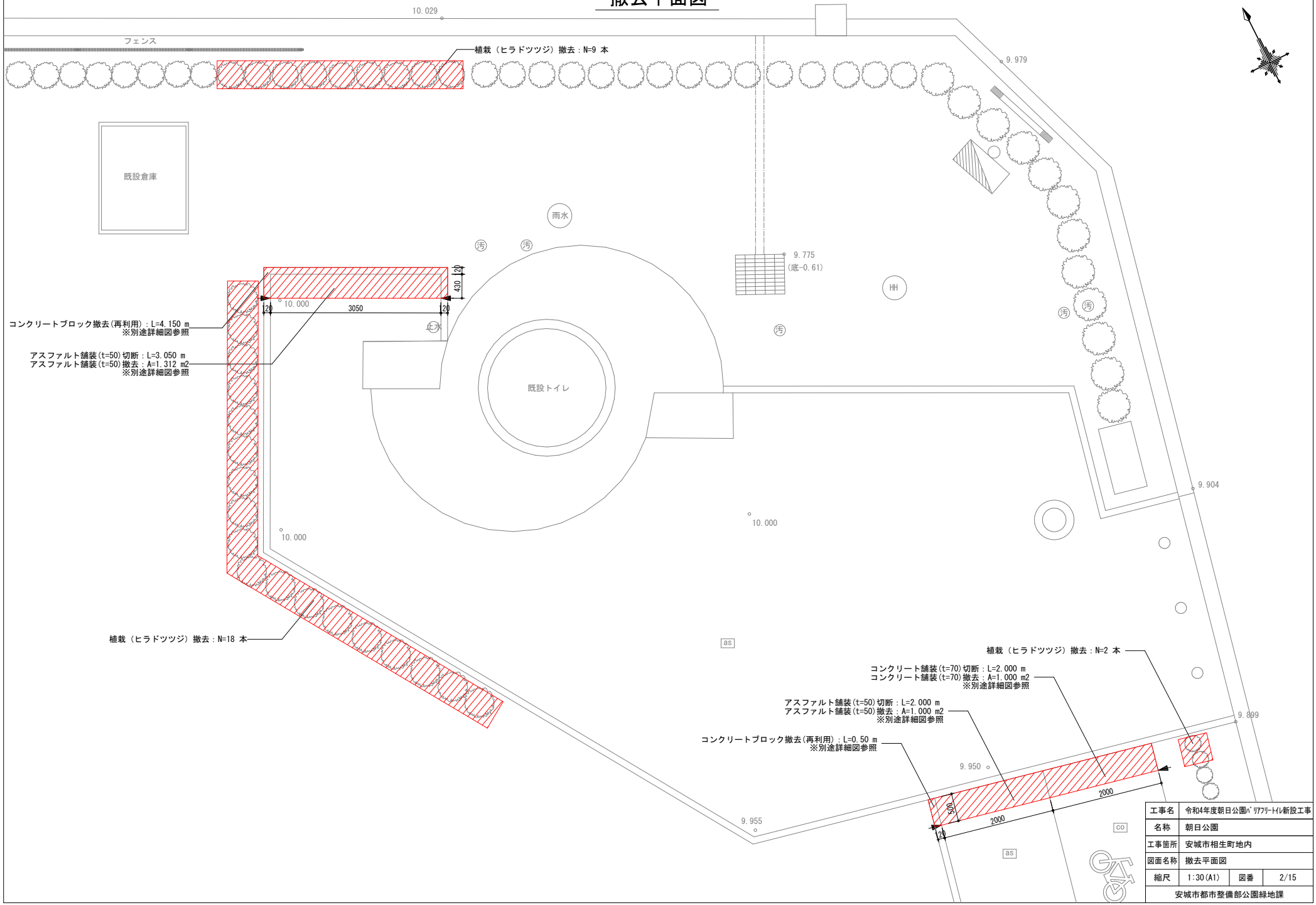

工事名	令和4年度朝日公園ﾊﾞﾘｱﾌﾘｰﾄｲﾚ新設工事		
名称	朝日公園		
工事箇所	安城市相生町地内		
図面名称	撤去平面図		
縮尺	1:30(A1)	図番	2/15
安城市都市整備部公園緑地課			

施設平面図

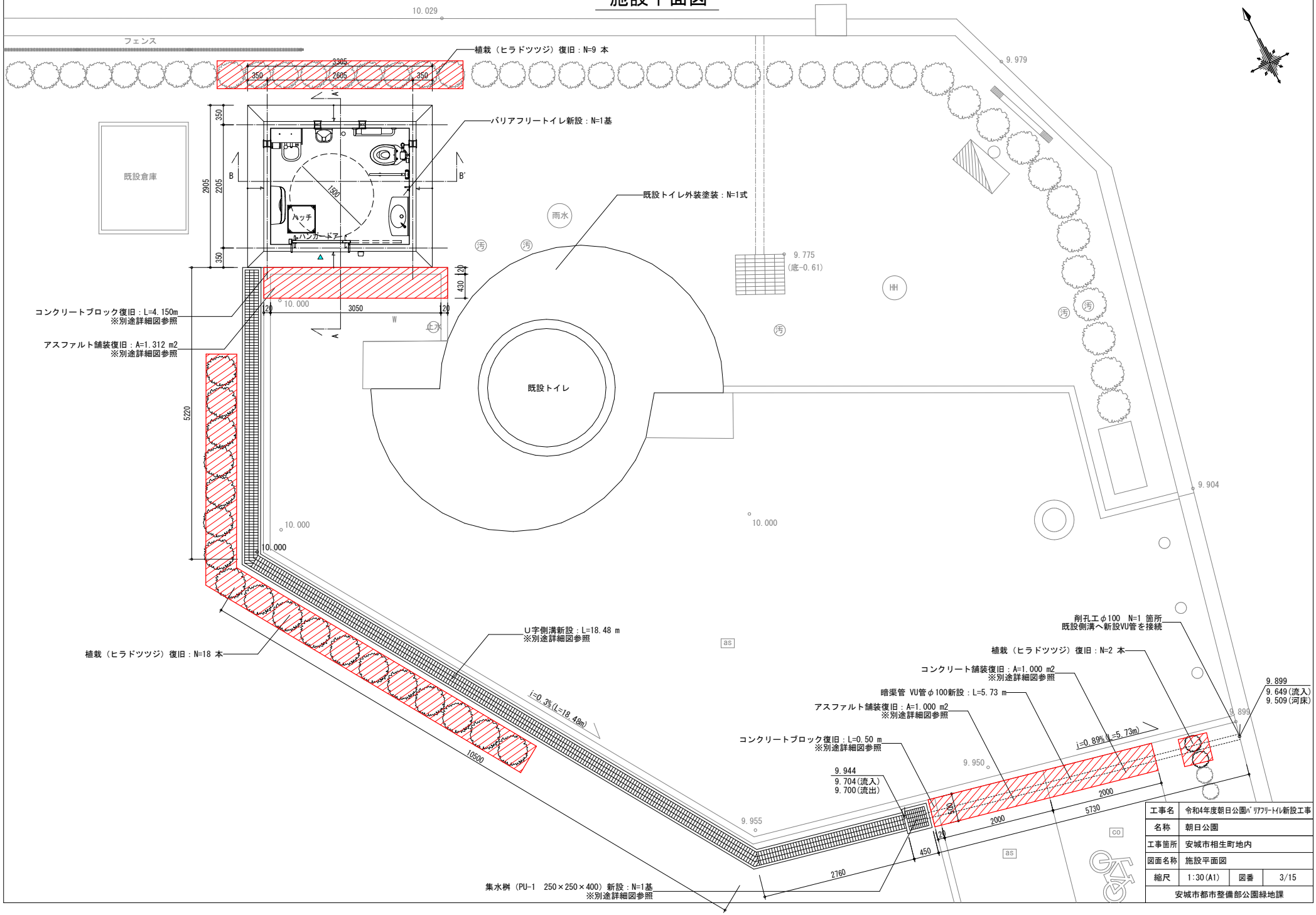

工事名	令和4年度朝日公園ﾊﾞﾘｱﾌﾘｰﾄｲﾚ新設工事		
名称	朝日公園		
工事箇所	安城市相生町地内		
図面名称	施設平面図		
縮尺	1:30(A1)	図番	3/15
安城市都市整備部公園緑地課			

詳細図

既設アスファルト舗装（撤去・復旧）

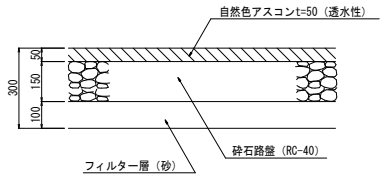

断面図

既設アスファルト舗装　材料表　　100m2当たり

名称	規格	単位	数量	摘要
フィルター層	砂　t=100	m3	10.0	
砕石路盤	RC-40　t=150	m2	100.0	
自然色ｱｽｺﾝ(脱色透水性As)	t=50	m2	100.0	

※ フィルター層、敷砂は、クッション用のシルト分の少ないものを使用すること。

既設コンクリート縁石（撤去・再利用）

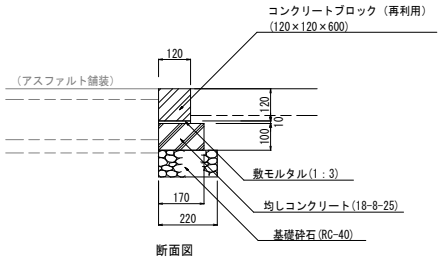

断面図

既設コンクリート縁石　材料表　　10m当たり

名称	規格	単位	数量	摘要
基礎砕石	RC-40　t=100	m2	2.2	
均しコン型枠	小型	m2	2.0	
均しコンクリート	18-8-25	m3	0.2	
敷モルタル	1：3	m3	0.01	
コンクリートブロック	120×120×600	個	16.7	

※ 地先境界ブロックはJIS規格品とする。
※ 目地モルタルの配合は1：2とし、目地厚は10mmを標準とする。

コンクリート舗装（撤去・復旧）

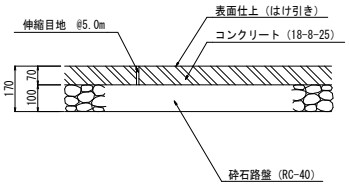

断面図

コンクリート舗装　材料表　　100m2当たり

名称	規格	単位	数量	摘要
砕石路盤	RC-40　t=100	m2	100.0	
コンクリート	18-8-25	m3	70.0	
伸縮目地	t=70	m2	20.0	
表面仕上	はけ引き	m2	100.0	

U型側溝

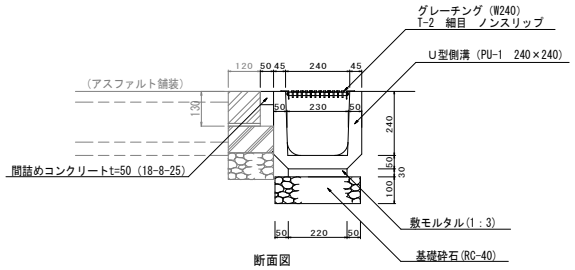

断面図

U型側溝・グレーチング　材料表　　10m当たり

名称	規格	単位	数量	摘要
基礎砕石	RC-40　t=100	m2	3.20	
敷モルタル	1：3	m3	0.07	
U型側溝	PU-1　240×240	m	10.0	二次製品
グレーチング	W240　T-2　細目　ﾉﾝｽﾘｯﾌﾟ	m	10.0	二次製品
間詰めコンクリート	18-8-25　t=50	m3	0.03	

集水桝（PU桝）

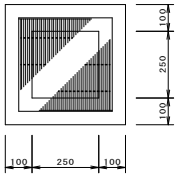

平面図

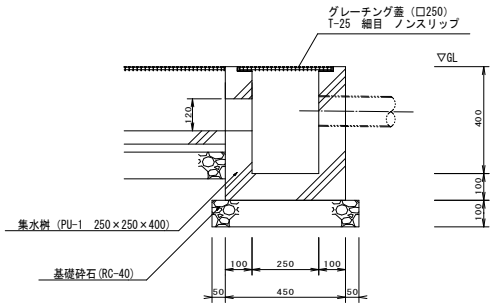

断面図

集水桝　材料表　　10箇所当たり

名称	規格	単位	数量	摘要
基礎砕石	RC-40　t=100	m2	2.5	
集水桝(PU桝)	PU-1　250×250×400	基	10.0	二次製品
グレーチング蓋	□250 T-25 細目 ﾉﾝｽﾘｯﾌﾟ	基	10.0	二次製品

排水管

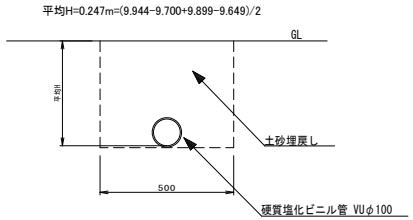

□排水管設置高
管底上流 9.700/道路側溝接続 9.649

集水桝　材料表　　10m当たり

名称	規格	単位	数量	摘要
硬質塩化ビニル管	VUφ100	m	10.0	

工事名	令和4年度朝日公園ﾊﾞﾘｱﾌﾘｰﾄｲﾚ新設工事		
名称	朝日公園		
工事箇所	安城市相生町地内		
図面名称	詳細図		
縮尺	1：10(A1)	図番	4/15
安城市都市整備部公園緑地課			

バリアフリートイレ：平面図・屋根伏図・立面図

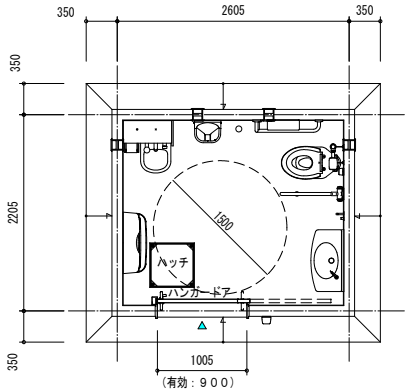

平　面　図

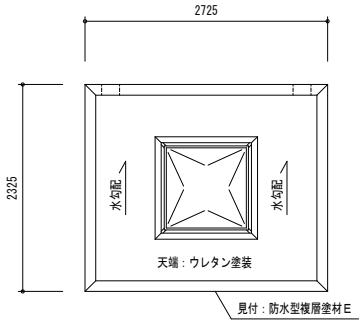

屋　根　伏　図

仕上表

	名称	使用材料	色彩計画（色・品番）
外装	屋根	ＲＣ造　天端：ウレタン塗装	グレー（Ｎ－５５）
		見付：防水型複層塗材Ｅ	
		天井：防水形複層塗材Ｅ 吹放し仕上	アイボリー（ＳＲ－１６４）
	採光	ポリカトップドーム（９００角）	乳半色
		網入ガラス ㋐ ６．８	――
	換気	ＳＵＳ製ガラリ φ１００	シルバーメタリック
	外壁	防水型複層塗材Ｅ＋50二丁タイル張り	
内装	内壁	上部：防水形複層塗材Ｅ 吹放し仕上（ＦＬ＋３００以上）	アイボリー（ＳＲ－１６４）
		落書対策処理	――
		下部：内壁用１００角タイル張り（ＦＬ＋３００迄）	ＩＭ－１００Ｐ１／ＮＹ２Ｈ（ＬＩＸＩＬ）
	床	床用１００角タイル張り	ＡＬＳ－１００／３（ＬＩＸＩＬ）
建具	バリアフリー	入口三方枠：ＳＵＳ製（ＨＬ）	――
		ハンガードア：ＳＵＳ板製フラッシュ（ＨＬ）	――
		管理錠（指定Ｎｏ．）付	――
		扉屋外側のみダイノックシート貼り	
		金物：ＳＵＳ製引手・非常開装置付表示装置 大型サムターン付	――

※一級建築士事務所登録メーカーの製品とする。
※建設業許可を有するメーカーの製品とする。
※ＪＰＦＡ（一社）日本公園施設業協会　公園施設団体賠償責任保険加入製品とする。
※国際規格 ＩＳＯ９００１：２０１５／ＩＳＯ１４００１：２０１５認証登録メーカーの製品とする。
※図中の設備表の品番につきましては、諸般の事情により予告なく改良、仕様の変更など行う場合がありますのであらかじめご了承ください。

トイレ　材料表　　10基当り

名称	規格	単位	数量	摘要
基礎砕石	RC-40 t=100	m2	102.3	
均し型枠		m2	6.4	
均しコンクリート	18-8-25	m3	5.1	
型枠		m2	95.6	
コンクリート	21-12-25	m3	40.7	
鉄筋	D10	t	1.6	
トイレ	ユニットトイレ　2205×2605	基	10.0	バリアフリートイレ

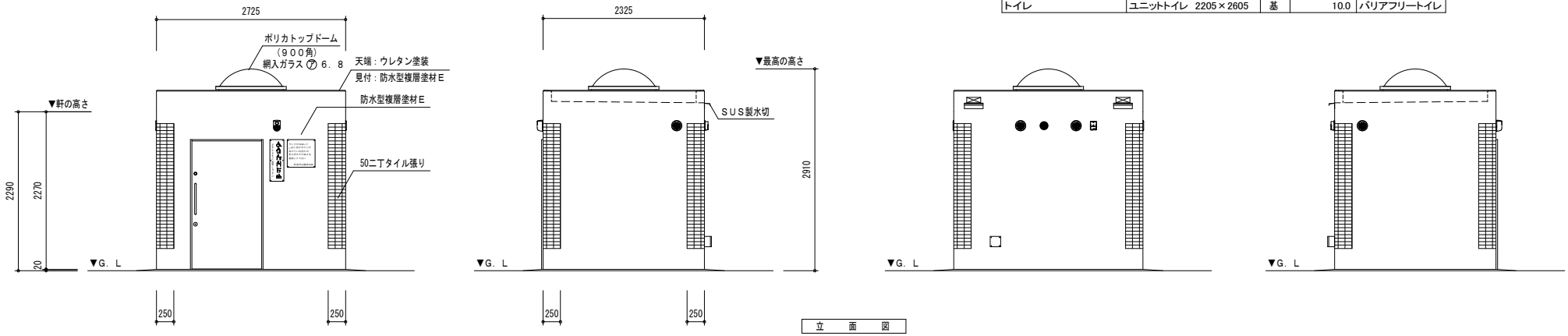

立　面　図

工事名	令和4年度朝日公園ﾊﾞﾘｱﾌﾘｰﾄｲﾚ新設工事		
名称	朝日公園		
工事箇所	安城市相生町地内		
図面名称	バリアフリートイレ：平面図・屋根伏図・立面図		
縮尺	1:30(A1)	図番	5/15
安城市都市整備部公園緑地課			

バリアフリートイレ：断面図

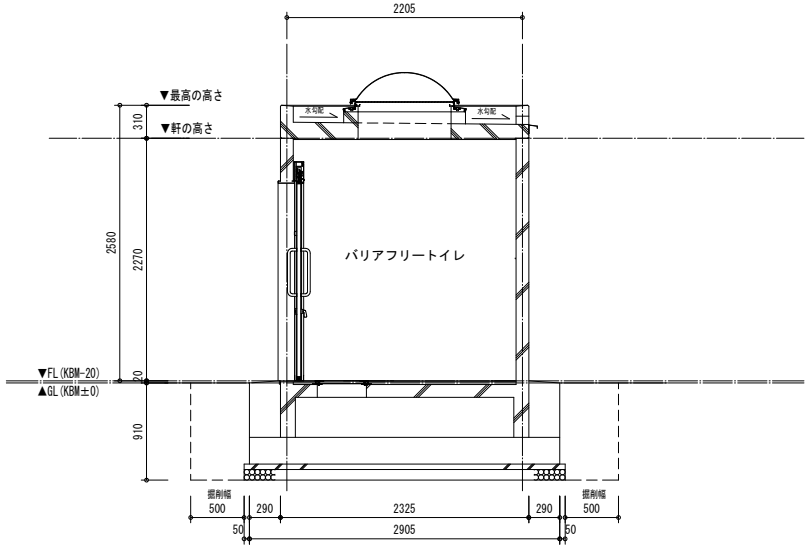

A-A' 断面図

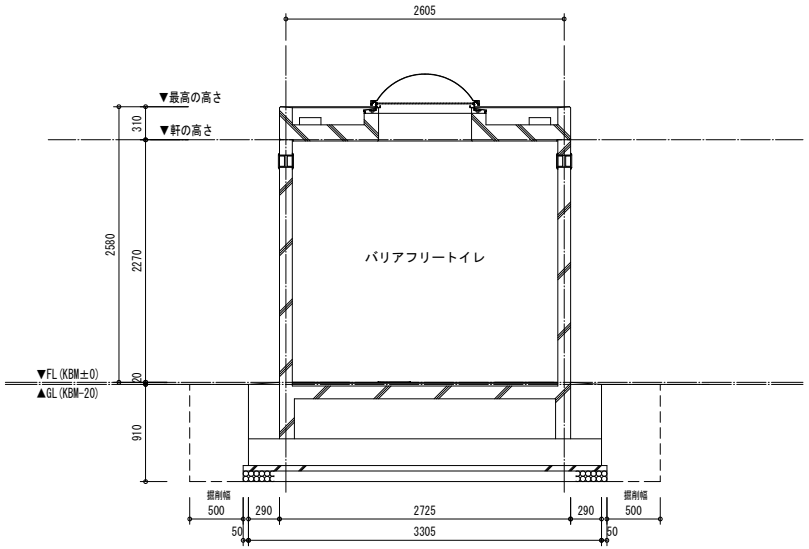

B-B' 断面図

工事名	令和4年度朝日公園ﾊﾞﾘｱﾌﾘｰﾄｲﾚ新設工事		
名称	朝日公園		
工事箇所	安城市相生町地内		
図面名称	バリアフリートイレ：断面図		
縮尺	1:25(A1)	図番	6/15
安城市都市整備部公園緑地課			

バリアフリートイレ：基礎伏図・躯体屋根伏図・躯体断面図

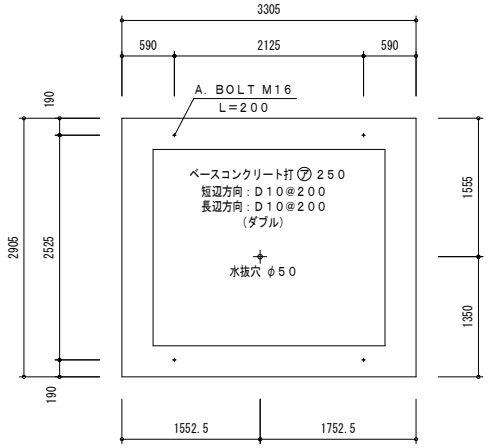

基　礎　伏　図

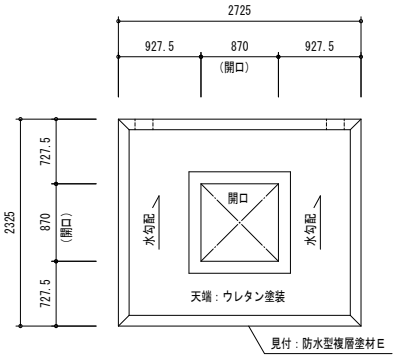

躯　体　屋　根　伏　図

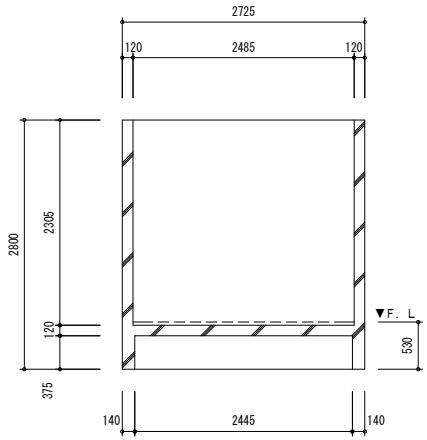

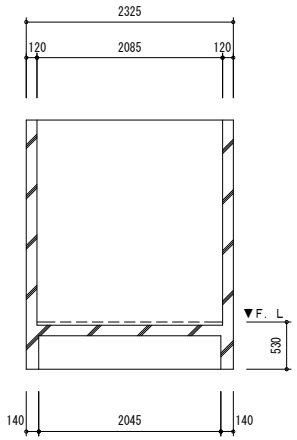

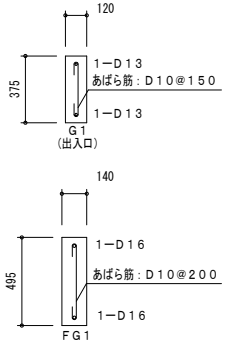

躯　体　断　面　図

壁配筋：タテ・ヨコ D10@200
コーナー筋：D13
端部筋：D13
開口部補強筋：D13
床短辺方向：D13@200
床長辺方向：D13@200

工事名	令和4年度朝日公園ﾊﾞﾘｱﾌﾘｰﾄｲﾚ新設工事		
名称	朝日公園		
工事箇所	安城市相生町地内		
図面名称	バリアフリートイレ：基礎伏図・躯体屋根伏図・躯体断面図		
縮尺	1:30(A1)	図番	7/15
安城市都市整備部公園緑地課			

バリアフリートイレ：矩計図

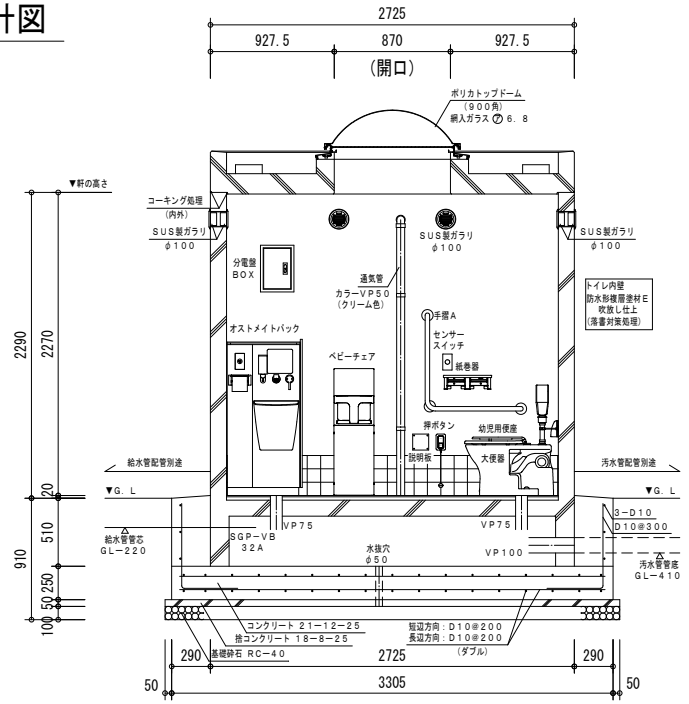

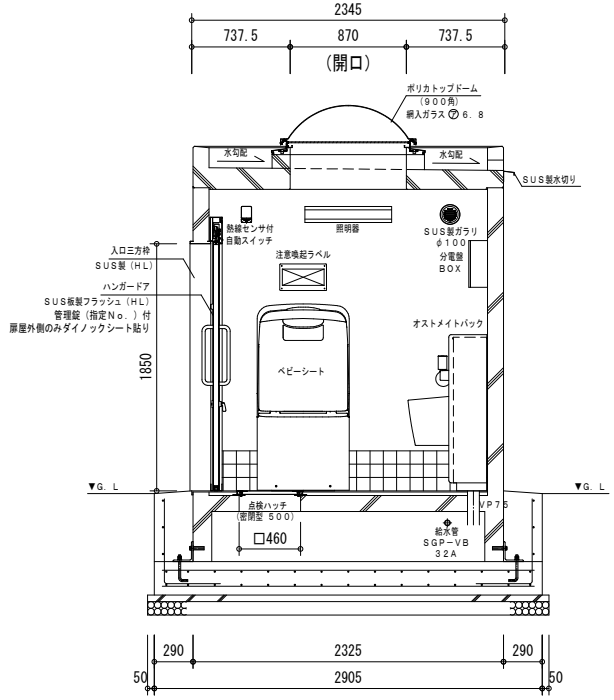

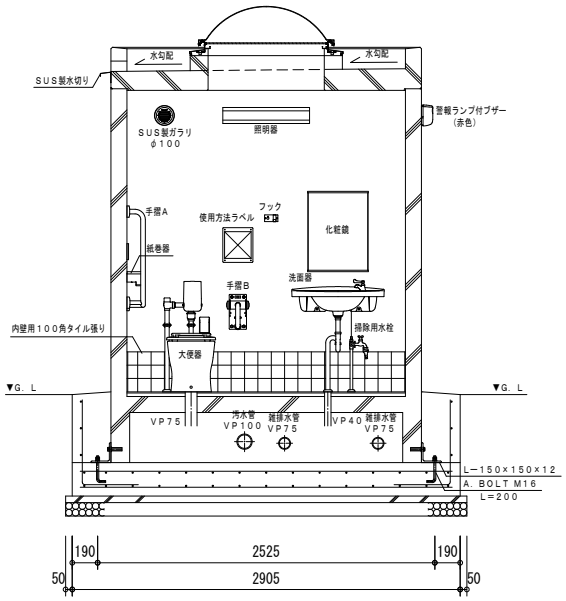

屋根
短辺：Ｄ１３@１５０
長辺：Ｄ１３@１５０
コンクリート打　１５０／１３０
天端：ウレタン塗装 グレー（Ｎ－５５）
見付：防水型複層塗材Ｅ
天井：防水形複層塗材Ｅ 吹放し仕上

外壁
タテ筋：Ｄ１０@２００
ヨコ筋：Ｄ１０@２００
コーナー筋：Ｄ１３
建具・開口部補強筋：Ｄ１３
防水型複層塗材Ｅ ＋ 50ニアタイル張り

内壁
上部：防水形複層塗材Ｅ
吹放し仕上（ＦＬ＋３００以上）
アイボリー（ＳＲ－１６４）
落書対策処理
下部：内壁用１００角タイル張り
（ＦＬ＋３００迄）

床
短辺：Ｄ１３@２００
長辺：Ｄ１３@２００
コンクリート打 ｔ＝１２０
モルタル敷き
床用１００タイル張り

工事名	令和4年度朝日公園ﾊﾞﾘｱﾌﾘｰﾄｲﾚ新設工事		
名称	朝日公園		
工事箇所	安城市相生町地内		
図面名称	バリアフリートイレ：矩計図		
縮尺	1:20(A1)	図番	8/15
安城市都市整備部公園緑地課			

バリアフリートイレ：基礎配筋図

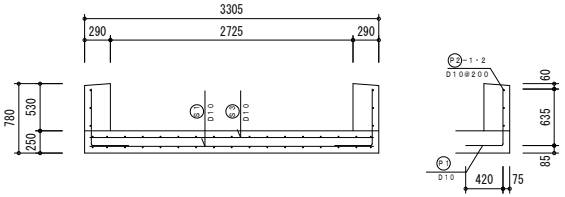

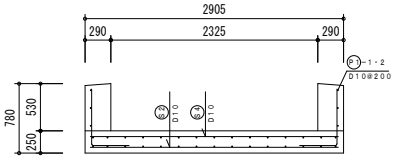

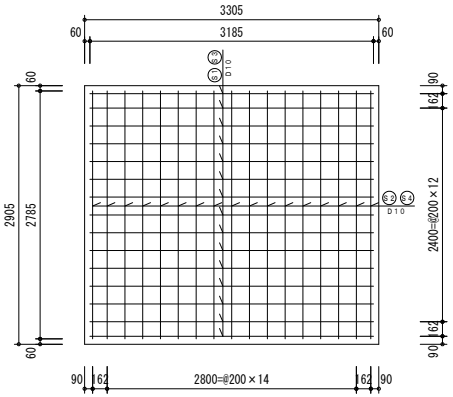

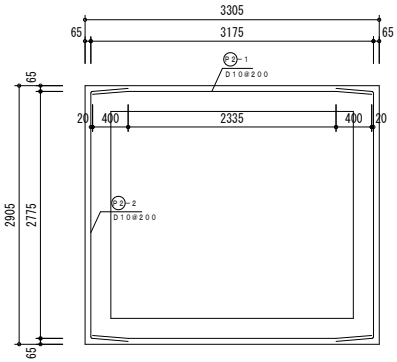

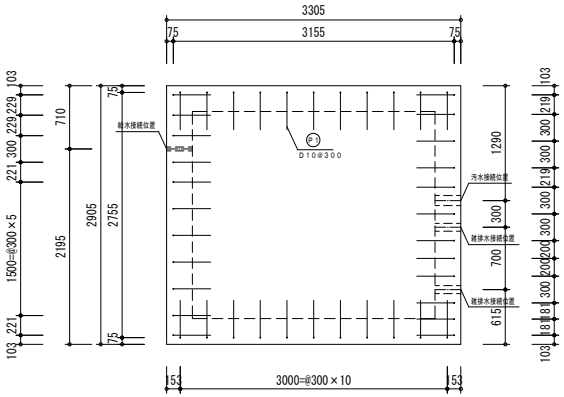

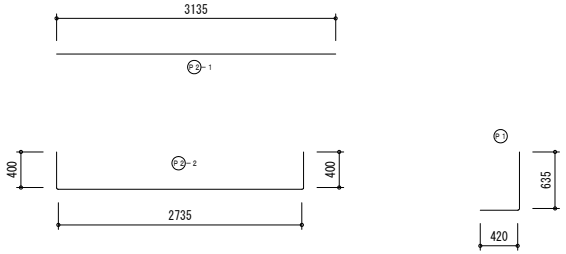

配筋重量表

1基当り

符号	径	長さ	本数	単位重量	1本当り重量	重量	摘要
S1	D10	3185	15	0.560	1.784	26.76	
S2	D10	2785	17	0.560	1.560	26.52	
S3	D10	3185	15	0.560	1.784	26.76	
S4	D10	2785	17	0.560	1.560	26.52	
P1	D10	1055	45	0.560	0.591	26.60	
P2−1	D10	3135	6	0.560	1.756	10.54	
P2−2	D10	3535	6	0.560	1.980	11.88	
合計						155.58Kg	

折り曲げ内法直径
D10×3d＝30

工事名	令和4年度朝日公園ﾊﾞﾘｱﾌﾘｰﾄｲﾚ新設工事		
名称	朝日公園		
工事箇所	安城市相生町地内		
図面名称	バリアフリートイレ：基礎配筋図		
縮尺	1:30(A1)	図番	9/15
安城市都市整備部公園緑地課			

バリアフリートイレ：給水・排水・衛生・電気

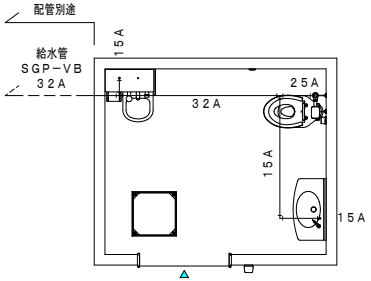

給　水　設　備　図

給水管管芯 GL−220

※床下給水管はポリエチレンフォーム保温筒巻きとする。

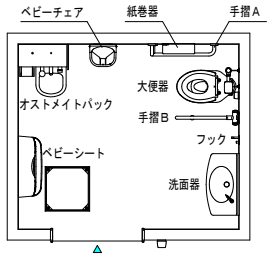

衛　生　設　備　図

衛生設備表

名　称	品　番		数 量	消 費 電 力	消費電力×台数
大 便 器	CFS494CNNS	TOTO	1	1W	1W
センサースイッチ	TES46UR	TOTO	1		
幼児用便座	TC60	TOTO	1		
洗 面 器	L270D	TOTO	1		
立 水 栓	T205QFR C	TOTO	1		
オストメイトパック	UAS81RNB1NW	TOTO	1	30W	30W
側　板	UTR141	TOTO	1		
掃除用水栓	T28AKUH13	TOTO	1		
紙 巻 器	YH701	TOTO	1		
化 粧 鏡	YM4560FE	TOTO	1		
フ ッ ク	YKH21WR	TOTO	1		
ベビーチェア	YKA15S	TOTO	1		
ベビーシート	YKA24S	TOTO	1		
手 摺 A	T113BL10	TOTO	1		
手 摺 B	T113HK7R	TOTO	1		
				衛生器具消費電力合計	31W

※衛生器具のカラーはＴＯＴＯ（＃NW1：ホワイト）とする。

※大便器は掃除口付とする。

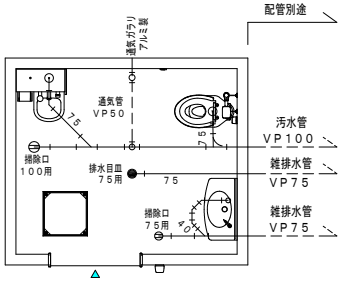

排　水　設　備　図

汚水管・雑排水管底 GL−410

※床排水 便室内はトラップ無とし、外部で桝を設ける事。

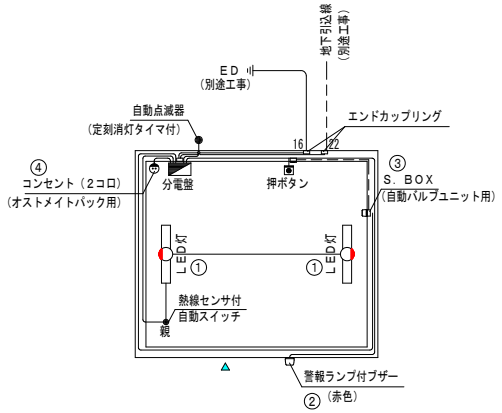

電　気　設　備　図

電気設備表

名　称	品　番	社　名	数 量	消 費 電 力	消費電力×台数
分電盤ボックス	BX3525−14	河村電気産業	1		
漏電ブレーカ	ZS 2P1E20−15	河村電気産業	1		
ノーヒューズブレーカ	SE 2P1E15S	河村電気産業	4		
警報ランプ付ブザー	EA5501	パナソニック	1	5W	5W
埋込プルスイッチ付押ボタン	WS6677	パナソニック	1		
熱線センサ付自動スイッチ（親器）	WTK3431K	パナソニック	1	1W	1W
LEDウォールライト	NNFW21825 LE9	パナソニック	2	12W	24W
防雨入線カバー	WP91319	パナソニック	1		
接地ダブルコンセント	WN1512K（オストメイトパック用）	パナソニック	1		
PF−PFエンドカップリング	MFSE−16CG	未来工業	1		
PF−PFエンドカップリング	MFSE−22CG	未来工業	1		
				電気器具消費電力合計	30W
				全消費電力合計	61W

照明器作動形式

日没、曇天時自動点滅器ＯＮ → 入室 → センサー作動時照明器点灯（動作保持時間１０秒～３０分）→ 退室時、動作保持時間後消灯 → 自動点滅器設定時刻ＯＦＦ

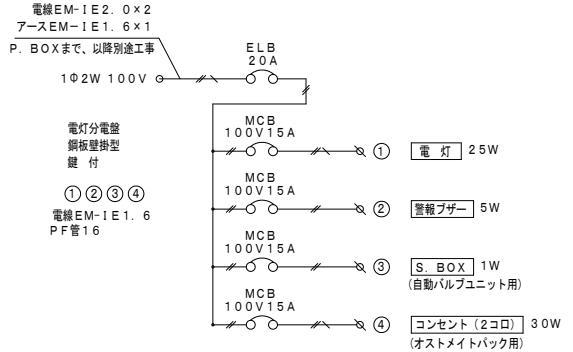

工事名	令和4年度朝日公園ﾊﾞﾘｱﾌﾘｰﾄｲﾚ新設工事		
名称	朝日公園		
工事箇所	安城市相生町地内		
図面名称	バリアフリートイレ：給水・排水・衛生・電気		
縮尺	1:30(A1)	図番	10/15

安城市都市整備部公園緑地課

既設給排水設備図

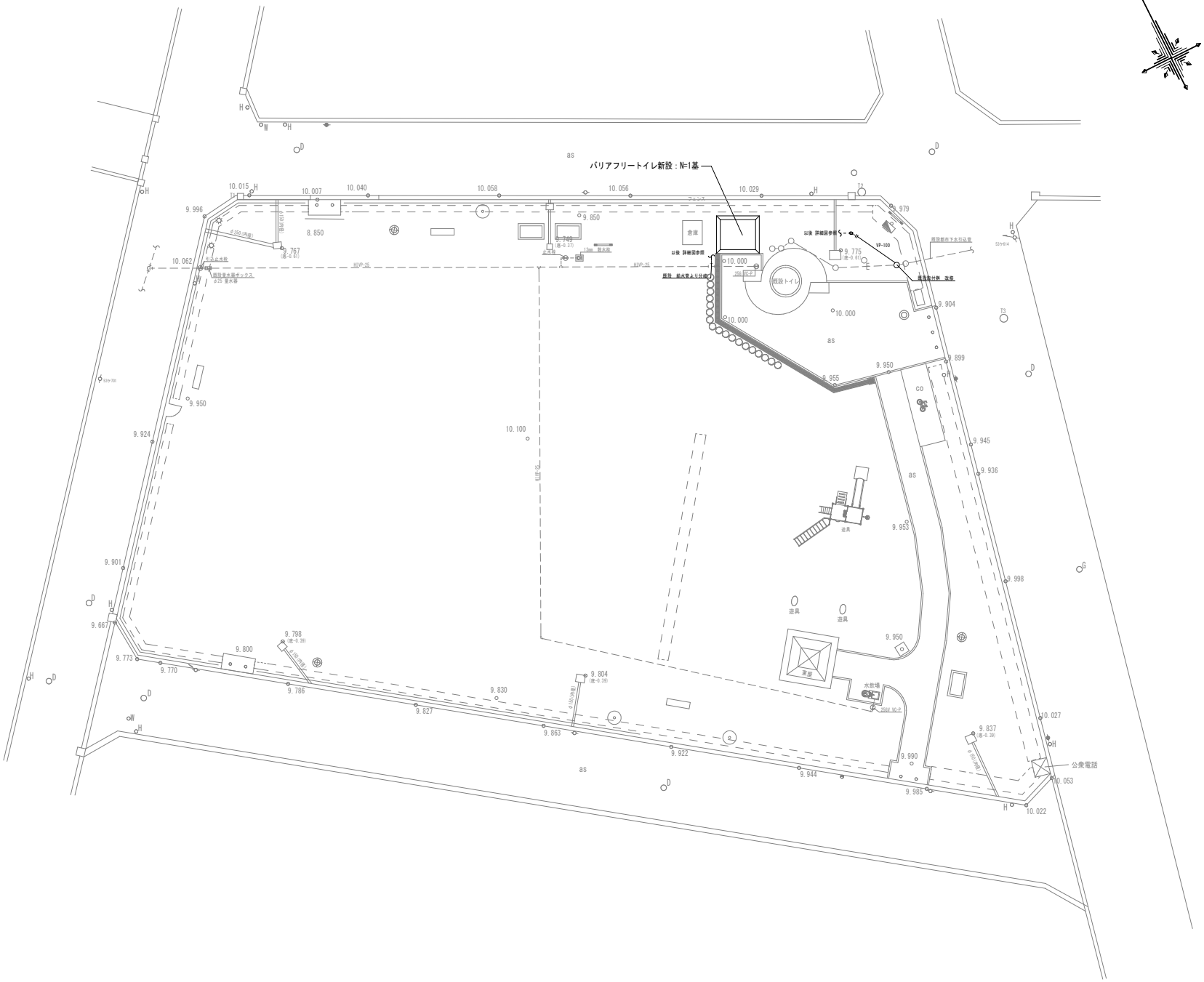

凡例	
	高木
	低木
	公園灯
	植樹桝
	ベンチ
	看板
	暗渠
	給水管
as	アスファルト舗装
co	コンクリート舗装
	フェンス
	車止
	中電柱
	電話柱
	街路灯
H	道路標識
E	人孔（電気）
T	人孔（電話）
D	人孔（下水）
G	人孔（ガス）
W	止水栓
S	散水栓
	引込柱

工事名	令和4年度朝日公園ﾊﾞﾘｱﾌﾘｰﾄｲﾚ新設工事		
名称	朝日公園		
工事箇所	安城市相生町地内		
図面名称	既設給排水設備図		
縮尺	1:150(A1)	図番	11/15
安城市都市整備部公園緑地課			

給排水設備図

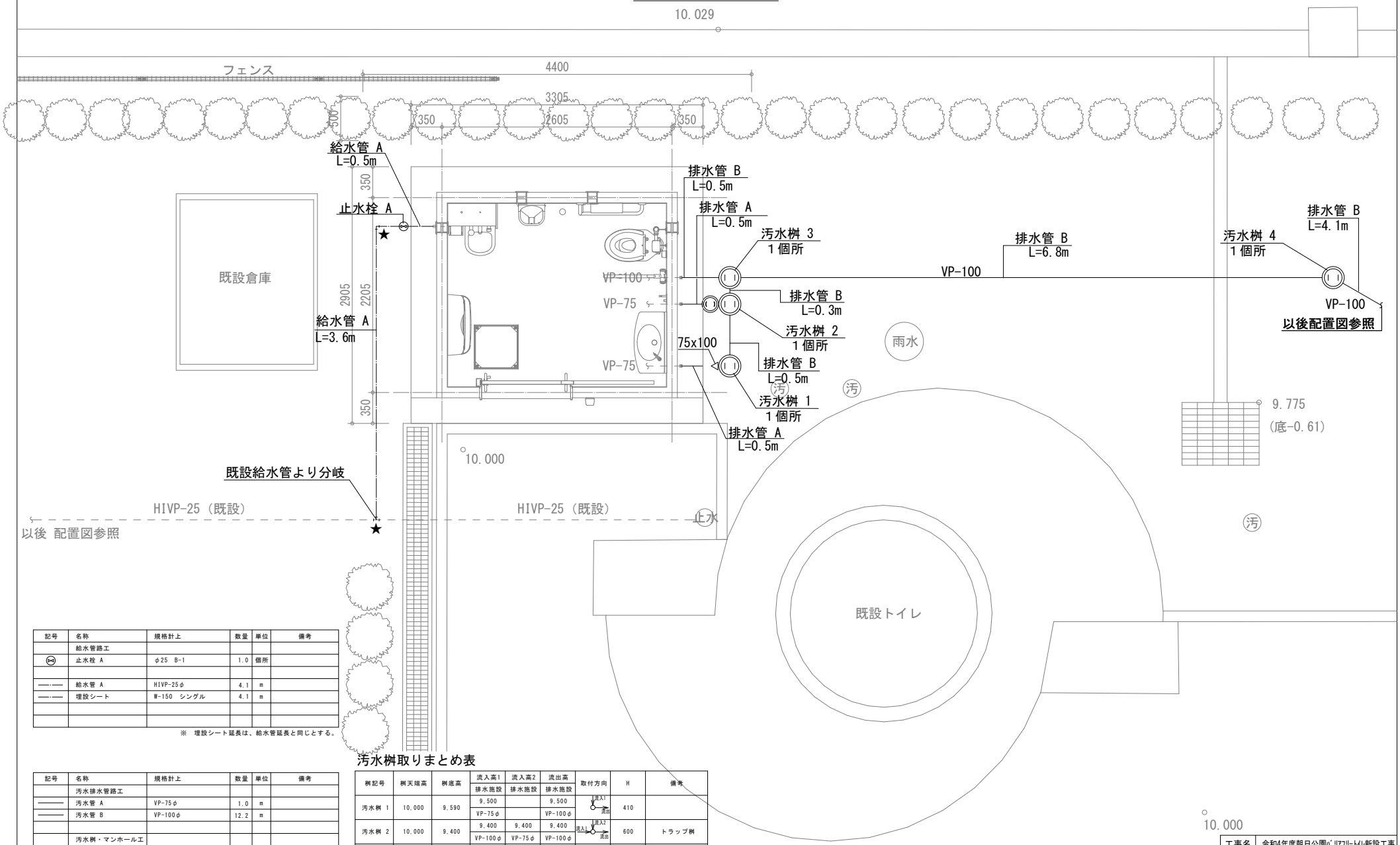

記号	名称	規格計上	数量	単位	備考
	給水管路工				
⋈	止水栓 A	φ25 B-1	1.0	個所	
——·——	給水管 A	HIVP-25φ	4.1	m	
——·——	埋設シート	W-150 シングル	4.1	m	

※ 埋設シート延長は、給水管延長と同じとする。

記号	名称	規格計上	数量	単位	備考
	汚水排水管路工				
———	汚水管 A	VP-75φ	1.0	m	
———	汚水管 B	VP-100φ	12.2	m	
	汚水桝・マンホール工				
○	汚水桝 1	φ100-150-90 曲がり	1.0	個所	
◎	汚水桝 2	φ100-150-90 合流	1.0	個所	ﾄﾗｯﾌﾟ付
○	汚水桝 3	φ100-150-90 合流	1.0	個所	
○	汚水桝 4	φ100-150-45 曲がり	1.0	個所	
○	汚水桝 5	既設桝 調整	1.0	個所	新設桝に取替え

汚水桝取りまとめ表

桝記号	桝天端高	桝底高	流入高1	流入高2	流出高	取付方向	H	備考
			排水施設	排水施設	排水施設			
汚水桝 1	10.000	9.590	9.500		9.500	流入1 流出	410	
			VP-75φ		VP-100φ			
汚水桝 2	10.000	9.400	9.400	9.400	9.400	流入1 流入2 流出	600	トラップ桝
			VP-100φ	VP-75φ	VP-100φ			
汚水桝 3	10.000	9.300	9.300	9.300	9.300	流入1 流入2 流出	700	
			VP-100φ	VP-100φ	VP-100φ			
汚水桝 4	10.000	9.230	9.230		9.230	流入1 流入2	770	
			VP-100φ		VP-100φ			
汚水桝 5	10.000	9.060	9.450	9.060	9.060	流入2 流出 流入1	811	
			VP-100φ	VP-100φ	VP-100φ			

工事名	令和4年度朝日公園ﾊﾞﾘｱﾌﾘｰﾄｲﾚ新設工事		
名称	朝日公園		
工事箇所	安城市相生町地内		
図面名称	給排水設備図		
縮尺	1:20(A1)	図番	12/15
安城市都市整備部公園緑地課			

設備詳細図

給水管　A・B

S=1:20(A1)
S=1:40(A3)

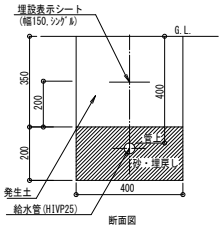

断面図

給水管路工　材料表　　10m当たり

名称	規格	単位	数量	摘要
給水管	HIVP25	m	10.0	
埋設表示シート	W-150 シングル	m	10.0	

※埋戻し土は、流用土とするが、
管の周囲はがれき等を除去した良好な土砂で埋戻しとする。

止水栓

S=1:20(A1)
S=1:40(A3)

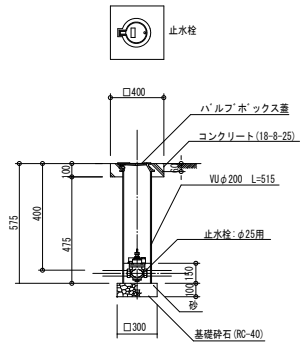

弁桝　材料表　　1基当たり

名称	規格	単位	数量	摘要
基礎砕石	RC-40　t=100	m2	0.09	
型枠	小型	m2	0.16	
コンクリート	18-8-25	m3	0.1	
止水栓ボックス	B-1	個	1	
止水栓	25A	個	1	
パイプ	VUφ200　L=515	m	0.5	

汚水管　A～G

S=1:20(A1)
S=1:40(A3)

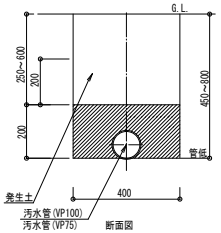

断面図

汚水管路工　材料表　　10m当たり

名称	規格	単位	数量	摘要
汚水管	VP100	m	10.0	

※埋戻し土は、流用土とするが、
管の周囲はがれき等を除去した良好な土砂で埋戻しとする。

管実長・基礎延長・平均埋設計算表

管径	桝 No	管路中心延長	桝内控除 上流	桝内控除 下流	管実長	桝壁控除 上流	桝壁控除 下流	基礎延長	桝天端高 上流	桝天端高 下流	管低高 上流	管低高 下流	舗装控除 上流	舗装控除 下流	管床深堀 上流	管床深堀 下流	平均管床堀深	管縦断面積
		L (m)	A (m)		L'=L=A(m)	T (m)		B=L'-T(m)	F.L (m)		K.L (m)		H.L (m)		H1 (m)	H2 (m)	H'=(H1+H2)/2+H3 (m)	H'xL (m2)
φ75	ﾄｲﾚ～1	0.500		0.075	0.425	0.250		0.175	10.000	10.000	9.590	9.500			0.410	0.500	0.455	0.22750
φ75	ﾄｲﾚ～2	0.500		0.075	0.425	0.250		0.175	10.000	10.000	9.590	9.400			0.410	0.600	0.505	0.25250
小計		1.000m			0.850m			0.350m										0.48000m2
平均H=0.48000/1000=		0.48000	≒0.48m															

管実長・基礎延長・平均埋設計算表

管径	桝 No	管路中心延長	桝内控除 上流	桝内控除 下流	管実長	桝壁控除 上流	桝壁控除 下流	基礎延長	桝天端高 上流	桝天端高 下流	管低高 上流	管低高 下流	舗装控除 上流	舗装控除 下流	管床深堀 上流	管床深堀 下流	平均管床堀深	管縦断面積
		L (m)	A (m)		L'=L=A(m)	T (m)		B=L'-T(m)	F.L (m)		K.L (m)		H.L (m)		H1 (m)	H2 (m)	H'=(H1+H2)/2+H3 (m)	H'xL (m2)
φ100	ﾄｲﾚ～3	0.500		0.075	0.425	0.250		0.175	10.000	10.000	9.590	9.300			0.410	0.700	0.555	0.27750
φ100	1 ～ 2	0.500		0.075	0.425			0.425	10.000	10.000	9.500	9.400			0.500	0.600	0.550	0.27500
φ100	2 ～ 3	0.300	0.075	0.075	0.150			0.150	10.000	10.000	9.400	9.300			0.600	0.700	0.650	0.19500
φ100	3 ～ 4	6.800	0.075	0.075	6.650			6.650	10.000	10.000	9.300	9.230			0.700	0.770	0.735	4.99800
φ100	4 ～ 5	4.100	0.075	0.075	3.950			3.950	10.000	10.000	9.230	9.060			0.770	0.940	0.855	3.50550
	5～																	
小計		12.200m			11.175m			11.175m										9.25100m2
平均H= 9.25100/12.2= 0.7582000			≒0.76m															

工事名	令和4年度朝日公園ﾊﾞﾘｱﾌﾘｰﾄｲﾚ新設工事		
名称	朝日公園		
工事箇所	安城市相生町地内		
図面名称	設備詳細図		
縮尺	図示(A1)	図番	13/15
安城市都市整備部公園緑地課			

汚水排水設備工構造図

汚 水 桝 1

S=1:10(A1)
S=1:20(A3)

平 面 図

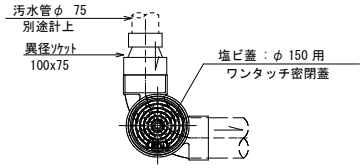

断 面 図

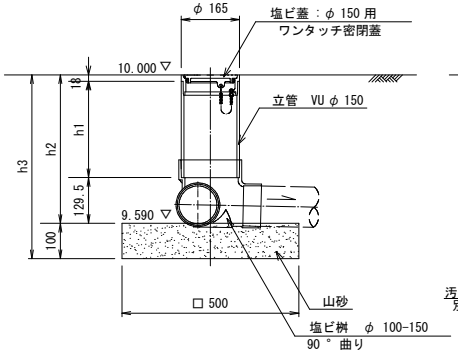

汚 水 桝 2

S=1:10(A1)
S=1:20(A3)

平 面 図

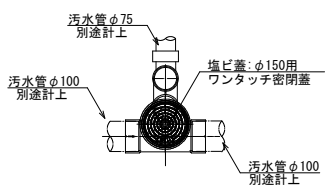

断 面 図

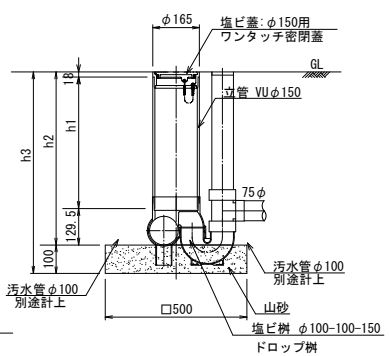

汚 水 桝 3

S=1:10(A1)
S=1:20(A3)

平 面 図

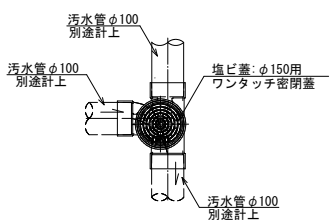

断 面 図

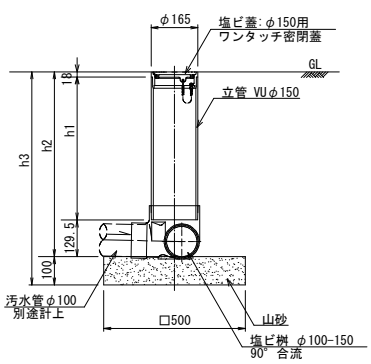

汚 水 桝 4

S=1:10(A1)
S=1:20(A3)

平 面 図

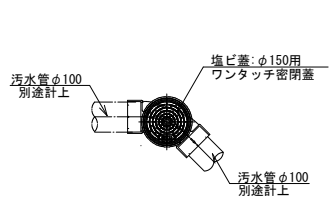

断 面 図

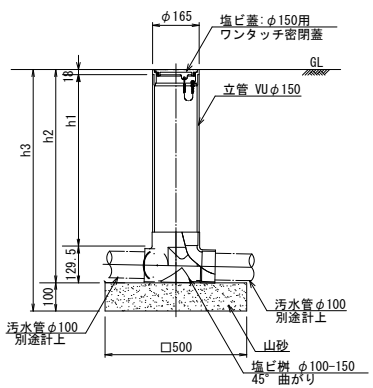

汚 水 桝 5

S=1:10(A1)
S=1:20(A3)

平 面 図

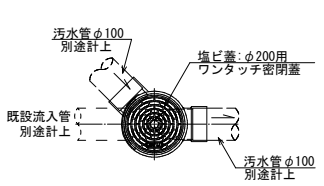

断 面 図

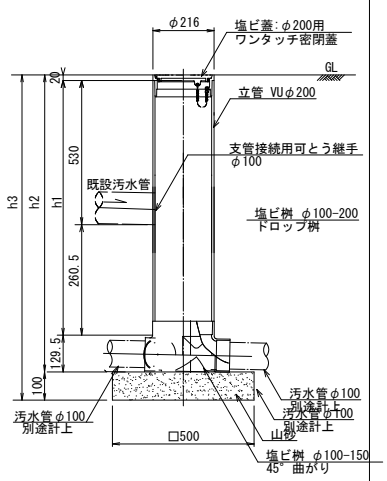

桝記号	桝天端高	桝底高	流入高1	流入高2	流出高	取付方向	h1	h2	h3
			排水施設	排水施設	排水施設				
汚水桝 1	10.000	9.500	9.500		9.500	流入1 流出	352.50	500	600
			VP-75φ		VP-100φ				
汚水桝 2	10.000	9.400	9.400	9.400	9.400	流入1 流入2 流出	452.50	600	700
			VP-100φ	VP-75φ	VP-100φ				
汚水桝 3	10.000	9.300	9.300	9.300	9.300	流入1 流出 流入2	552.50	700	800
			VP-100φ	VP-100φ	VP-100φ				
汚水桝 4	10.000	9.230	9.230		9.230	流入1 流入2	622.50	770	870
			VP-100φ		VP-100φ				
汚水桝 5	10.000	9.060	9.450	9.060	9.060	流入2 流出 流入1	790.50	940	1040
			VP-100φ	VP-100φ	VP-100φ				

汚水桝 1・2・3・4・5 材料表　　1 箇所当り

名　称	規　格	単位	数　量					摘　要
			1	2	3	4	5	
山砂		m³	0.025	0.025	0.025	0.025	0.025	
塩ビ桝	φ100-100-150 曲り	個	1	—	—	—	—	
塩ビ桝	φ 100-75P-150 トラップ桝	個	—	1	—	—	—	
塩ビ桝	φ100-150,90° 合流	個	—	—	1	—	—	
塩ビ桝	φ100-150,45° 曲り	個	—	—	—	1	—	
塩ビ桝	φ100-200,45° 曲り	個	—	—	—	—	1	
チーズ	φ 100×75	個	—	1	—	—	—	
立管	VUφ100	m	—	0.45	—	—	—	
立管	VUφ150	m	0.35	0.45	0.55	0.62	—	
立管	VUφ200	m	—	—	—	—	0.79	
塩ビ蓋	φ75 用,ワンタッチ密閉蓋	枚	—	1	—	—	—	
塩ビ蓋	φ150用,ワンタッチ密閉蓋	枚	1	1	1	1	—	
塩ビ蓋	φ200用,ワンタッチ密閉蓋	枚	—	—	—	—	1	
可とう継手	φ 100 支管接続用	個	—	—	—	—	1	
異径ｿｹｯﾄ	φ 100×75	個	1	—	—	—	—	

工事名	令和4年度朝日公園ﾊﾞﾘｱﾌﾘｰﾄｲﾚ新設工事		
名称	朝日公園		
工事箇所	安城市相生町地内		
図面名称	汚水排水設備工構造図		
縮尺	1:20(A1)	図番	14/15
安城市都市整備部公園緑地課			

電気設備図

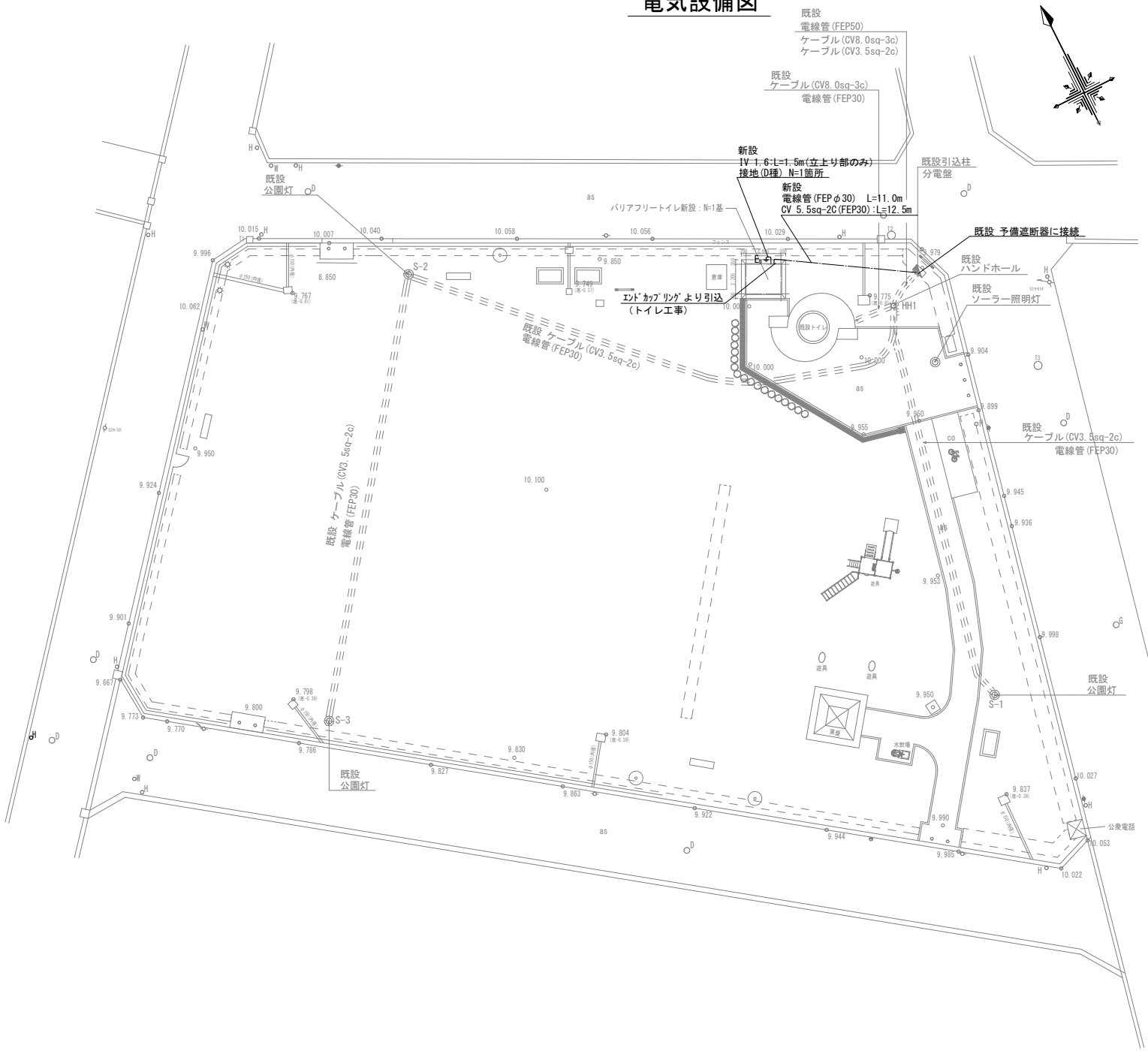

電線管埋設標準図

S=1:10(A1)
S=1:20(A3)

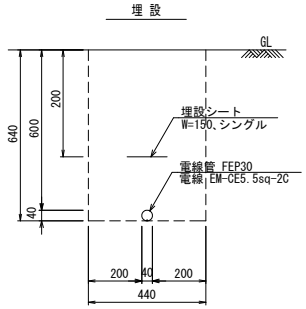

電線管　材料表　　10m当り

名　称	規　格	単位	数　量	摘　要
電線管	FEP30	m	10.0	

電線　材料表　　10m当り

名　称	規　格	単位	数　量	摘　要
電線	EM-CE5.5sq-2C	m	10.0	

※トイレ引込立上りに+1.5m延長を追加すること。

電線　材料表　　10m当り

名　称	規　格	単位	数　量	摘　要
電線	IV 1.6	m	10.0	

※トイレ引込立上りに+1.5m延長を追加すること。

接地　材料表　　10箇所当り

名　称	規　格	単位	数　量	摘　要
接地	d種	箇所	10.0	

埋設シート　材料表　　10m当り

名　称	規　格	単位	数　量	摘　要
埋設シート	W=150、シングル	m	10.0	

工事名	令和4年度朝日公園ﾊﾞﾘｱﾌﾘｰﾄｲﾚ新設工事		
名称	朝日公園		
工事箇所	安城市相生町地内		
図面名称	電気設備図		
縮尺	1:150(A1)	図番	15/15
安城市都市整備部公園緑地課			