子供用椅子の図面

単位 mm

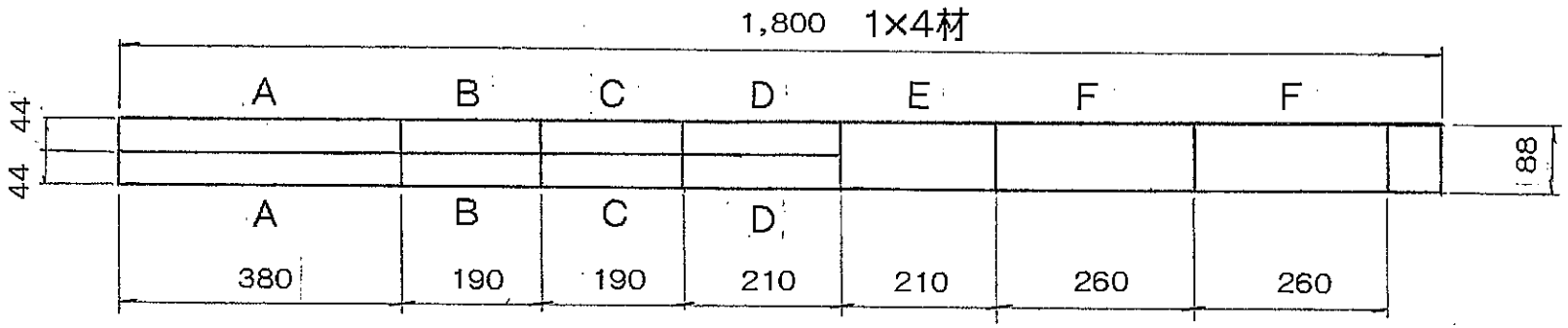
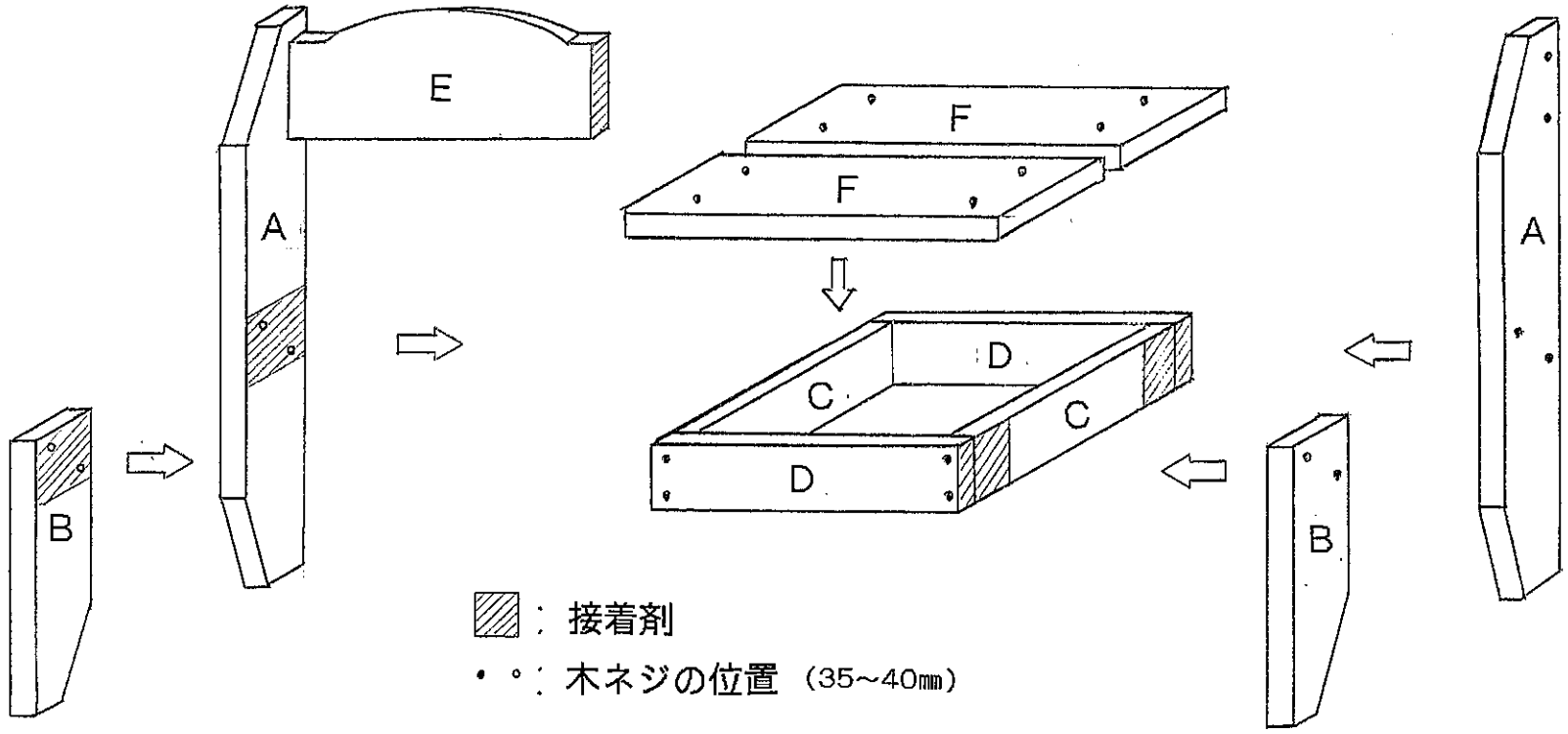
厚さ=19