数量総括表

工事区分 工　種 種　別	細　別	規格形状	単位	数　量	備　考
土工					
床掘			m³	49	
埋戻し	流用土		m³	23	
残土処理工	残土処理		m³	24	場外処分
荒仕上			m²	57	
ﾌﾘｭｰﾑ類据付					
ｺﾝｸﾘｰﾄﾌﾘｭｰﾑ据付		300	m	71.0	
U型側溝据付	PU	300*300	m	8.5	
取水栓工	φ100		箇所	2	
桝設置					
桝1設置	ｸﾞﾚｰﾁﾝｸﾞなし		箇所	1	
桝2、3設置	ｸﾞﾚｰﾁﾝｸﾞあり		箇所	2	
土留工					
鉄筋Co板柵工	600型		m	8.5	
鉄筋Co板柵工	900型		m	47.8	
舗装工					
下層路盤	RC-40	t＝220㎜	m²	6.3	
表層（仮復旧）	再生密粒度As	t＝30㎜	m²	6.3	
表層（本復旧）	再生密粒度As	t＝50㎜	m²	9.0	
撤去工					
構造物とりこわし	Co		m3	5.0	
舗装切断	Ａｓ		m	18	
舗装版破砕	Ａｓ		m²	17	
舗装殻処理	Ａｓ		m3	0.7	

数量総括表

工事区分 工　種 種　別	細　別	規格形状	単位	数　量	備　考
仮設工					
敷鉄板工			㎡	216	
水替工			式	1	
復旧工					
耕地復旧	耕起		㎡	216	
ｶｰﾌﾞﾐﾗｰ撤去復旧			基	1	

土　工　数　量　調　書

名　称	規　格	計　算　式	単位	数 量
床掘工		土量計算書より		
床掘		43.910 ＋ 5.148 ＝ 49.058	m³	49
埋戻工		土量計算書より		
埋戻し	流用土	19.230 ＋ 3.505 ＝ 22.735	m³	23
残土処理工				
残土処理		49.058 - 22.735 ÷ 0.9 ＝ 23.79	m³	24
荒仕上工		土量計算書より		
荒仕上		56.940 ＝ 56.940	m²	57

排 水 構 造 物 工 数 量 調 書

名　称	規　格	計　　算　　式	単位	数 量
ﾌﾘｭｰﾑ類据付				
ｺﾝｸﾘｰﾄﾌﾘｭｰﾑ据付	300	71.0 ＝ 71.0	m	71.0
U型側溝据付	PU側溝300	8.5 ＝ 8.5	m	8.5
取水栓工	φ100	2 ＝ 2	箇所	2
桝設置				
桝1設置	ｸﾞﾚｰﾁﾝｸﾞなし	1 ＝ 1	箇所	1
桝2設置	ｸﾞﾚｰﾁﾝｸﾞあり	1 ＝ 1	箇所	1
桝3設置	ｸﾞﾚｰﾁﾝｸﾞあり	1 ＝ 1	箇所	1

土留工、舗装工数量調書

名称	規格	計算式	単位	数量
土留工				
ｺﾝｸﾘｰﾄ板柵据付	600型	8.5 = 8.5	m	8.5
ｺﾝｸﾘｰﾄ板柵据付	900型	47.8 = 47.8	m	47.8
舗装工				
下層路盤工	t=220	9.0 × 0.70 = 6.3	㎡	6.3
表層工(仮復旧)	t=30	9.0 × 0.70 = 6.3	㎡	6.3
表層工(本復旧)	t=50	9.0 × 1.00 = 9.0	㎡	9.0

撤　去　工　数　量　調　書

名　称	規　格	計　算　式	単位	数 量
構造物とりこわし				
壁撤去		6.0 ＝ 6.0	m	
ｺﾝｸﾘｰﾄﾌﾘｭｰﾑ撤去		71.0 ＋ 8.5 ＝ 79.5	m	
桝1撤去		1 ＝ 1	ヶ所	
桝2撤去		1 ＝ 1	ヶ所	
構造物とりこわし		6.0 × 0.04 ＋ 79.5 × 0.05		
		＋ 1 × 0.35 ＋ 1 × 0.41 ＝ 4.978	m3	5.0
舗装撤去				
舗装切断	As t＝50	9.0 ＋ 9.0 ＝ 18.0	m	18
舗装版破砕	As	9.0 × 0.90 ＋ 9.0 × 1.00 ＝ 17.1	m²	17
舗装殻処理	As	10.8 × 0.05 ＋ 6.3 × 0.03		
		＝ 0.729	m3	0.7

仮設工、復旧工数量調書

名称	規格	計算式	単位	数量
仮設工				
敷鉄板設置撤去	22*1524*6096	72.0 × 3.0 = 216	㎡	216
水替工			式	1
交通誘導員			式	1
復旧工				
耕地復旧	耕起	72.0 × 3.0 = 216	㎡	216
ｶｰﾌﾞﾐﾗｰ撤去復旧			基	1

横 断 図 土 工 計 算 書

床掘						埋戻し					
測点	距離	面積	平均面積	立積	摘要	測点	距離	面積	平均面積	立積	摘要
	(m)	(m2)	(m2)	(m3)			(m)	(m2)	(m2)	(m3)	
+0.00		0.23				+0.00		0.26			
+16.00	16.00	0.23	0.23	3.68		+16.00	16.0	0.26	0.26	4.16	
+16.00	0.00	0.38	0.31	0.00		+16.00	0.0	0.26	0.26	0.00	
+39.80	23.80	0.38	0.38	9.04		+39.80	23.8	0.26	0.26	6.19	
+39.80	0.00	0.71	0.55	0.00		+39.80	0.0	0.19	0.23	0.00	
+62.60	22.80	0.71	0.71	16.19		+62.60	22.8	0.19	0.19	4.33	
+62.60	0.00	0.93	0.82	0.00		+62.60	0.0	0.20	0.20	0.00	
+72.60	10.0	0.93	0.93	9.30		+72.60	10.0	0.20	0.20	2.00	
+72.60	0.0	0.67	0.80	0.00		+72.60	0.0	0.30	0.25	0.00	
+81.10	8.5	0.67	0.67	5.70		+81.10	8.5	0.30	0.30	2.55	
			計	43.91					計	19.23	

横 断 図 土 工　計　算　書

荒仕上

測点	距離	延長	平均延長	面積	摘要	測点	距離	面積	平均面積	立積	摘要
	(m)	(m)	(m)	(m2)			(m)	(m2)	(m2)	(m3)	
＋0.00		0.40									
＋16.00	16.00	0.40	0.40	6.40							
＋16.00	0.00	0.54	0.47	0.00							
＋39.80	23.80	0.54	0.54	12.85							
＋39.80	0.00	0.97	0.76	0.00							
＋62.60	22.80	0.97	0.97	22.12							
＋62.60	0.00	0.97	0.97	0.00							
＋72.60	10.0	0.97	0.97	9.70							
＋72.60	0.0	0.69	0.83	0.00							
＋81.10	8.5	0.69	0.69	5.87							
			計	56.94							

構造物土工計算書

名　　称	単位	数　量	掘削･床掘			埋戻し						備　考
			単位数量		数量 ㎥	単位数量		数量 ㎥				
桝設置工												
桝1設置	ヶ所	1	17.550	10	1.755	12.495	10	1.250				
桝2設置	ヶ所	1	19.890	10	1.989	14.195	10	1.420				
桝3設置	ヶ所	1	14.040	10	1.404	8.345	10	0.835				
合　　計					5.148			3.505				

排水構造物工 数量計算書

細　別	PU側溝		10m当り	

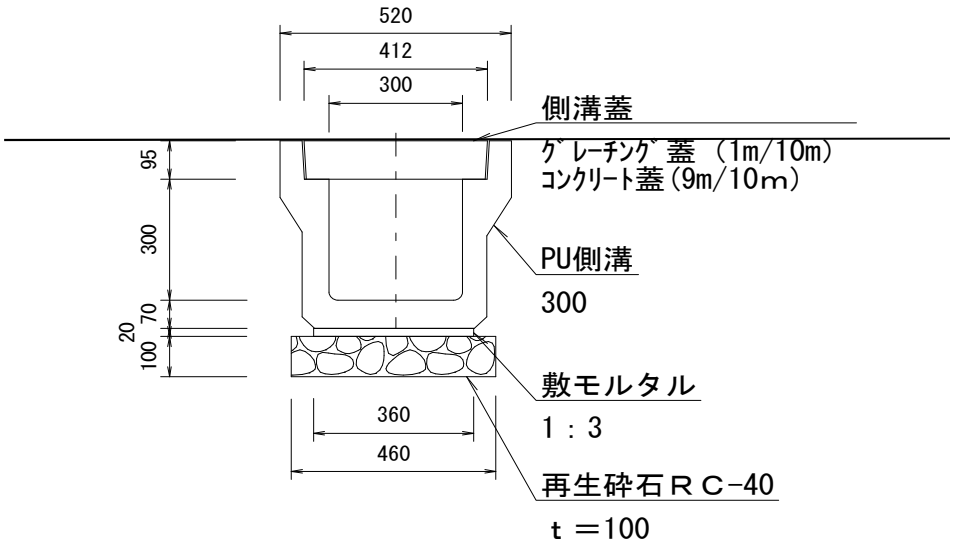

名　称	規　格	計　算　式		数　量
再生砕石基礎	t＝100 RC-40	0.460×10	= 4.600	4.60 m^2
敷モルタル	1:3	0.360×0.020×10	= 0.072	0.07 m3
PU側溝	PU3 L=2000 300×300	10×1/2.00	= 5.000	5 個
側溝蓋	PC4 L=500 ｺﾝｸﾘｰﾄ	(10-1)×1/0.500	= 18.000	18 枚
側溝蓋	L=500 ｸﾞﾚｰﾁﾝｸﾞ	1×1/0.5	= 2.000	2 枚

排水構造物工 数量計算書

細　別	コンクリートフリューム		10m当り	

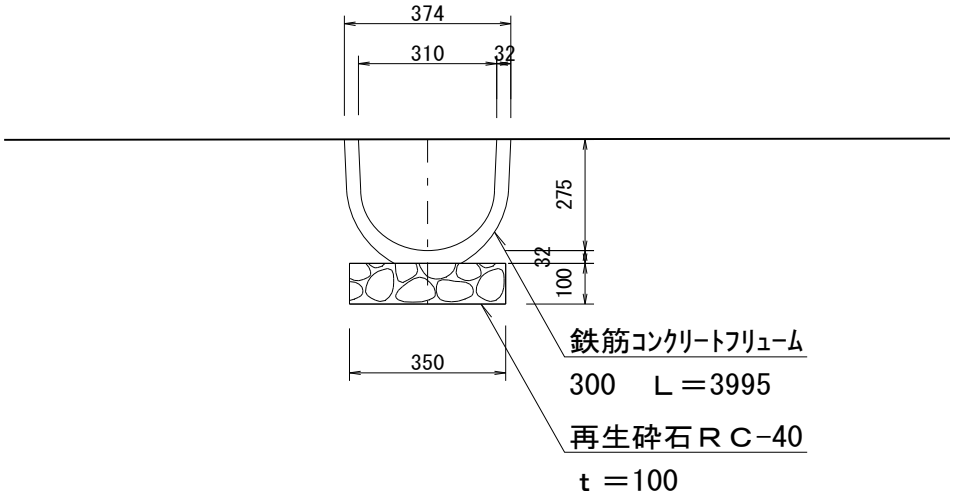

名　称	規　格	計　算　式	数　量
再生砕石基礎	t＝100 RC-40	0.350×10　　= 3.500	3.50 m^2
コンクリートフリューム	L=3995 300	10×1/4.0　　= 2.500	2.50 個

排水構造物工 数量計算書

細　別	桝1設置		10ヶ所当り	

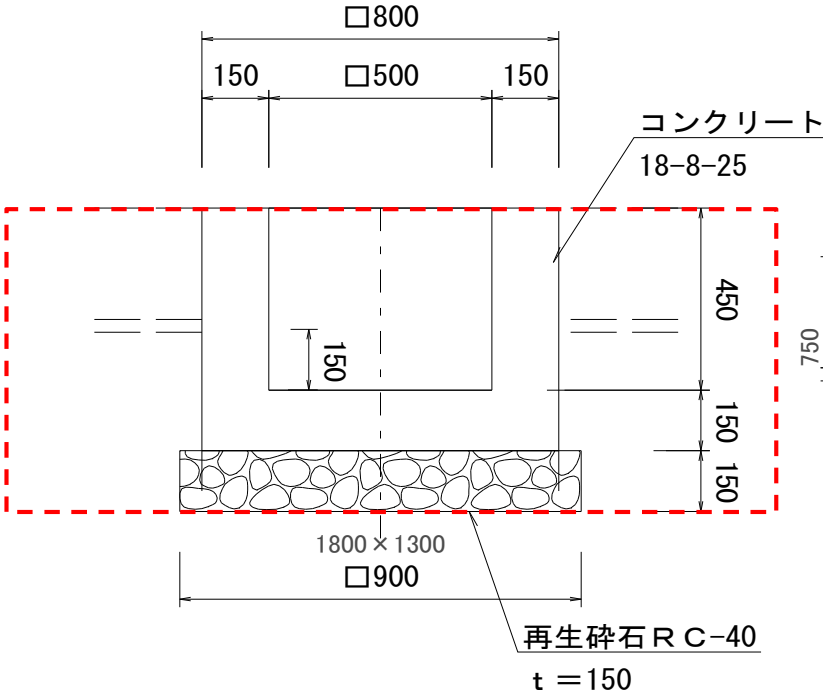

名　称	規　格	計　算　式		数　量
再生砕石基礎	t=150 RC-40	0.900×0.900×10	= 8.100	8.10 m^2
コンクリート	18-8-25BB	(0.800×0.800×0.600-0.500×0.500×0.450) ×10	= 2.715	2.715 m^3
型　枠		(0.800×0.600+0.500×0.450)×4×10	= 28.200	28.20 m^2
床　掘		1.800×1.300×0.750×10	= 17.550	17.550 m^3
	躯体体積	(0.900×0.900×0.150+0.800×0.800×0.60) ×10	= 5.055	
埋 戻 し		17.550-5.055	= 12.495	12.495 m^3
残土処分		17.550-12.495×1/0.9	= 3.666	3.666 m^3
床 均 し		0.900×0.900×10	= 8.100	8.10 m^2

排水構造物工 数量計算書

細　別	桝2設置		10ヶ所当り	

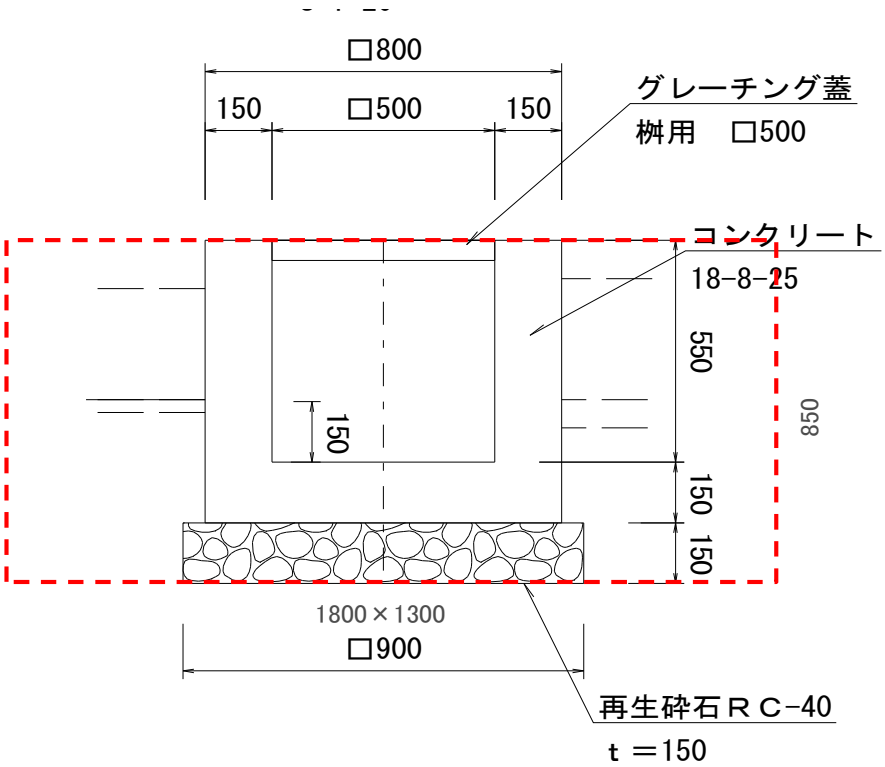

名　称	規　格	計　算　式		数　量
再生砕石基礎	t=150 RC-40	0.900×0.900×10	= 8.100	8.10 m^2
コンクリート	18-8-25BB	(0.800×0.800×0.700-0.500×0.500×0.550) ×10	= 3.105	3.105 m^3
型　枠		(0.800×0.700+0.500×0.550)×4×10	= 33.400	33.40 m^2
グレーチング蓋	□500用　細目	10	= 10	10 組
床　　掘		1.800×1.300×0.850×10	= 19.890	19.890 m^3
	躯体体積	(0.900×0.900×0.150+0.800×0.800×0.70) ×10	= 5.695	
埋 戻 し		19.890-5.695	= 14.195	14.195 m^3
残土処分		19.890-14.195×1/0.9	= 4.117	4.117 m^3
床 均 し		0.900×0.900×10	= 8.100	8.10 m^2

排水構造物工 数量計算書

細　別	桝3設置		10ヶ所当り	

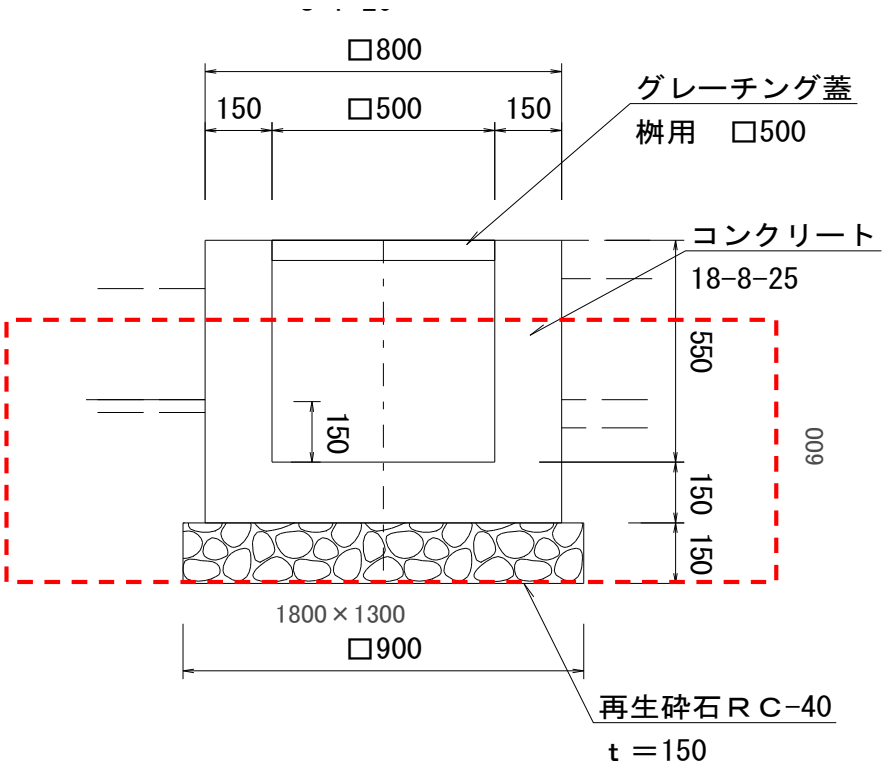

名　称	規　格	計　算　式		数　量
再生砕石基礎	t=150 RC-40	0.900×0.900×10	= 8.100	8.10 m^2
コンクリート	18-8-25BB	(0.800×0.800×0.700-0.500×0.500×0.550) ×10	= 3.105	3.105 m^3
型　枠		(0.800×0.700+0.500×0.550)×4×10	= 33.400	33.40 m^2
グレーチング蓋	□500用　細目	10	= 10	10 組
床　　掘		1.800×1.300×0.600×10	= 14.040	14.040 m^3
	躯体体積	(0.900×0.900×0.150+0.800×0.800×0.70) ×10	= 5.695	
埋 戻 し		14.040-5.695	= 8.345	8.345 m^3
残土処分		14.040-8.345×1/0.9	= 4.767	4.767 m^3
床 均 し		0.900×0.900×10	= 8.100	8.10 m^2

排水構造物工 数量計算書

細　別	取水栓工		10箇所当り	

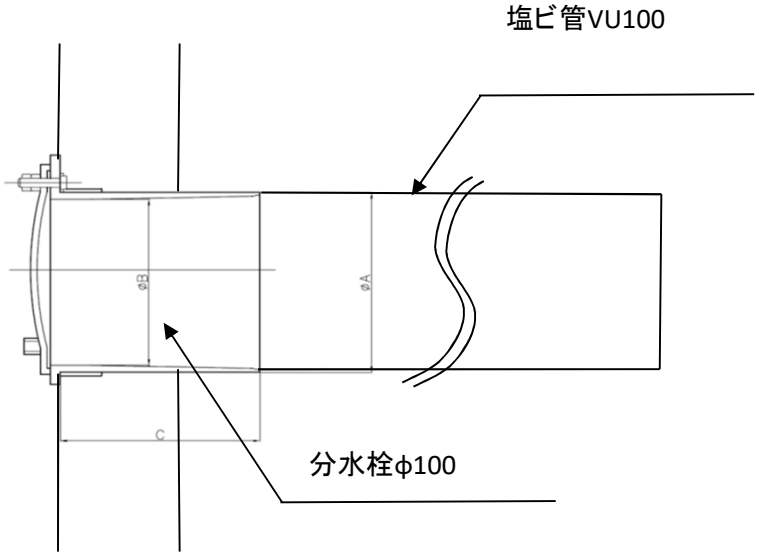

A　120mm
B　111mm
C　121mm

名　称	規　格	計　算　式	数　量
分水栓	φ100	1 = 1.000	1 個
塩ビ管	VU φ100	1.2 = 1.200	1.20 m

土留工 数量計算書

細　別	鉄筋ｺﾝｸﾘｰﾄ板柵工　600型		100m当り	

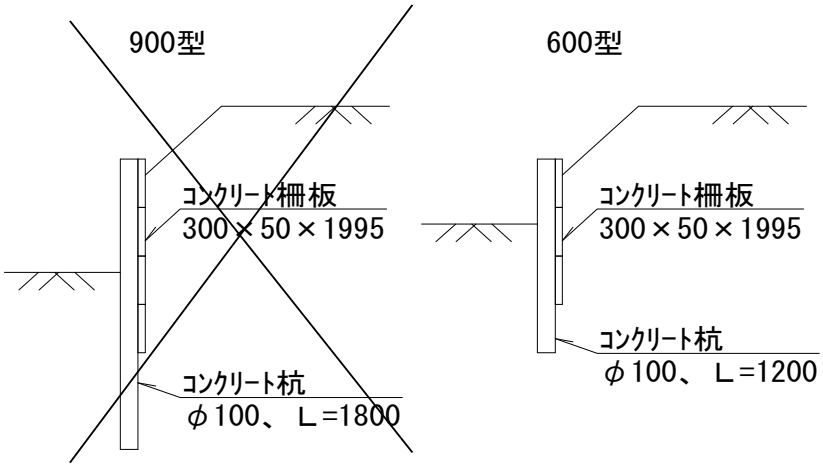

＊杭間隔は1mとする

名　称	規　格	計　算　式	数　量
RC柵杭	φ100 L＝1200	1×100　= 100	100 本
RC柵板	300*50*1995	100×1/2.0×3　= 150	150 枚

土留工 数量計算書

細　別	鉄筋ｺﾝｸﾘｰﾄ板柵工　900型		100m当り	

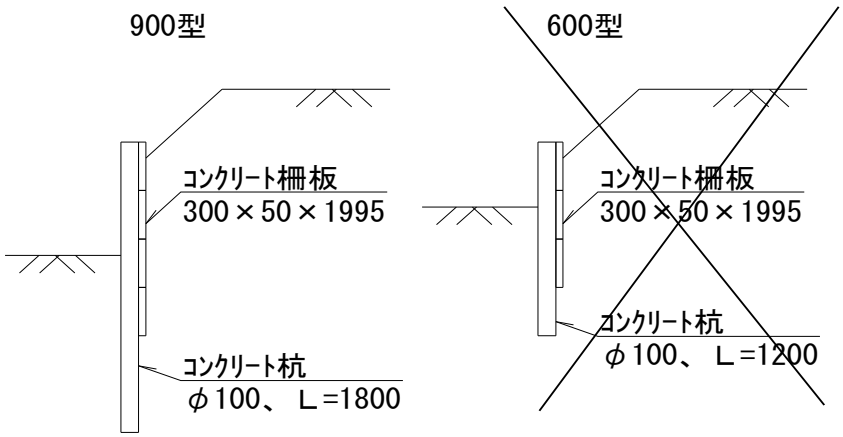

＊杭間隔は1ｍとする

名　称	規　格	計　算　式		数　量
RC柵杭	φ100 L＝1800	1×100	= 100	100 本
RC柵板	300*50*1995	100×1/2.0×4	= 200	200 枚

舗 装 工 数量計算書

細　別	下層路盤		100㎡当り	

仮復旧

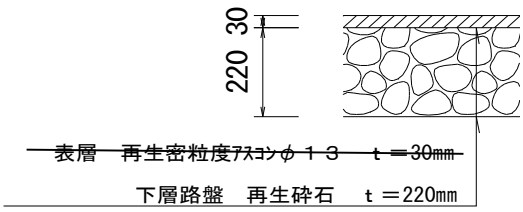

名　称	規　格	計　算　式	数　量
下層路盤	t＝220 RC-40	100　　= 100.000	100 m^2

舗 装 工 数 量 計 算 書

細　別	表層（仮復旧）		100㎡当り	

仮復旧

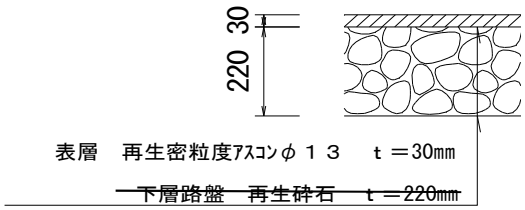

名　称	規　格	計　算　式	数　量
表層	t＝30 再生密粒度As	100　　= 100.000	100 m^2

舗 装 工 数 量 計 算 書

細　別	表層（本復旧）		100㎡当り	

本復旧

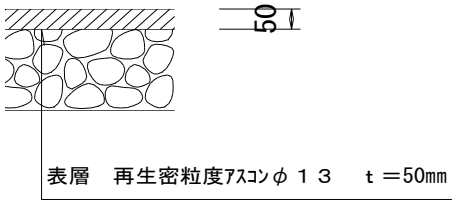

名　称	規　格	計　算　式	数　量
表層	t＝50 再生密粒度As	100　　= 100.000	100 m^2

撤 去 工 数 量 計 算 書

細　別	壁撤去		10m当り	

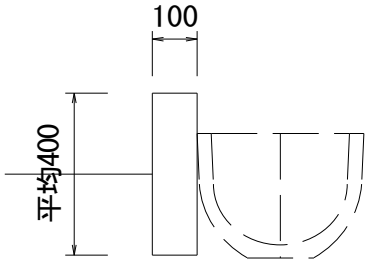

名　称	規　格	計　算　式	数　量
コンクリート 撤去		(0.100×0.400)×10　　= 0.400	0.400 m^3

撤 去 工 数量計算書

細　別	ｺﾝｸﾘｰﾄﾌﾘｭｰﾑ撤去		10m当り	

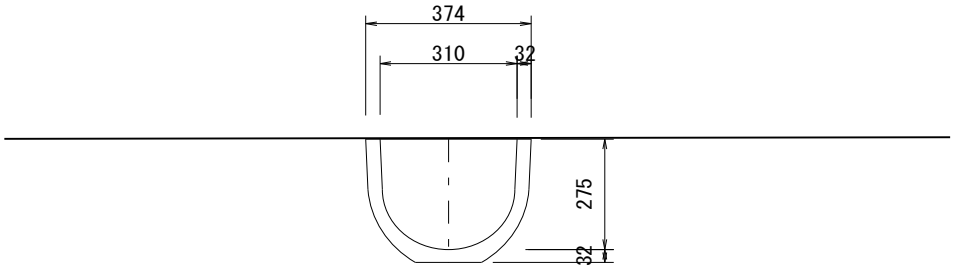

名　称	規　格	計　算　式	数　量
		鉄筋Co比重1.24	
ｺﾝｸﾘｰﾄﾌﾘｭｰﾑ撤去	L=3995 250kg/個	10×1/4.0×0.25×1/1.24　　= 0.504	0.50 m3

撤 去 工 数 量 計 算 書

細　別	桝1撤去		10ヶ所当り	

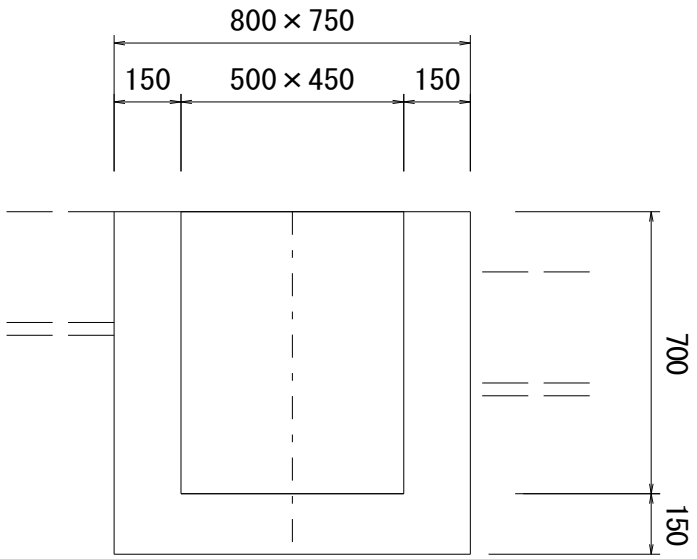

名　称	規　格	計　算　式	数　量
コンクリート 撤去		(0.800×0.750×0.850−0.500×0.450×0.700) ×10　= 3.525	3.525 m^3

撤 去 工 数 量 計 算 書

細　別	桝2撤去		10ヶ所当り	

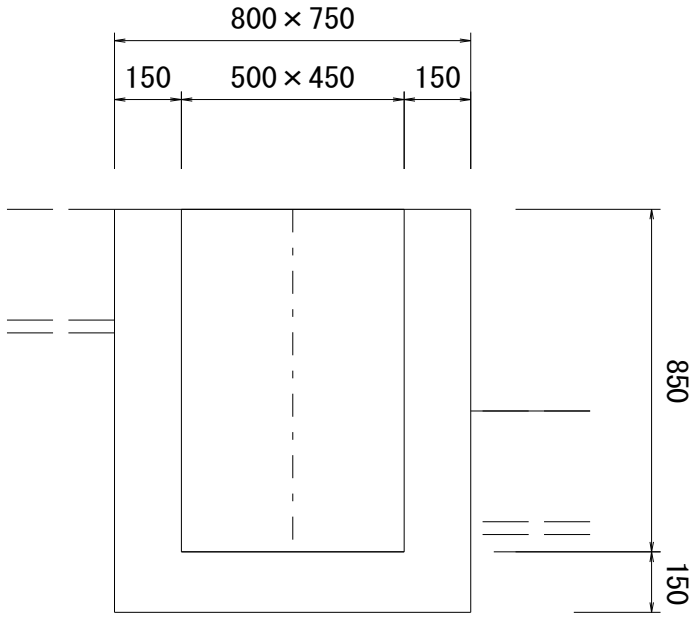

名　称	規　格	計　算　式	数　量
コンクリート 撤去		(0.800×0.750×1.000−0.500×0.450×0.850) ×10　= 4.087	4.087 m^3
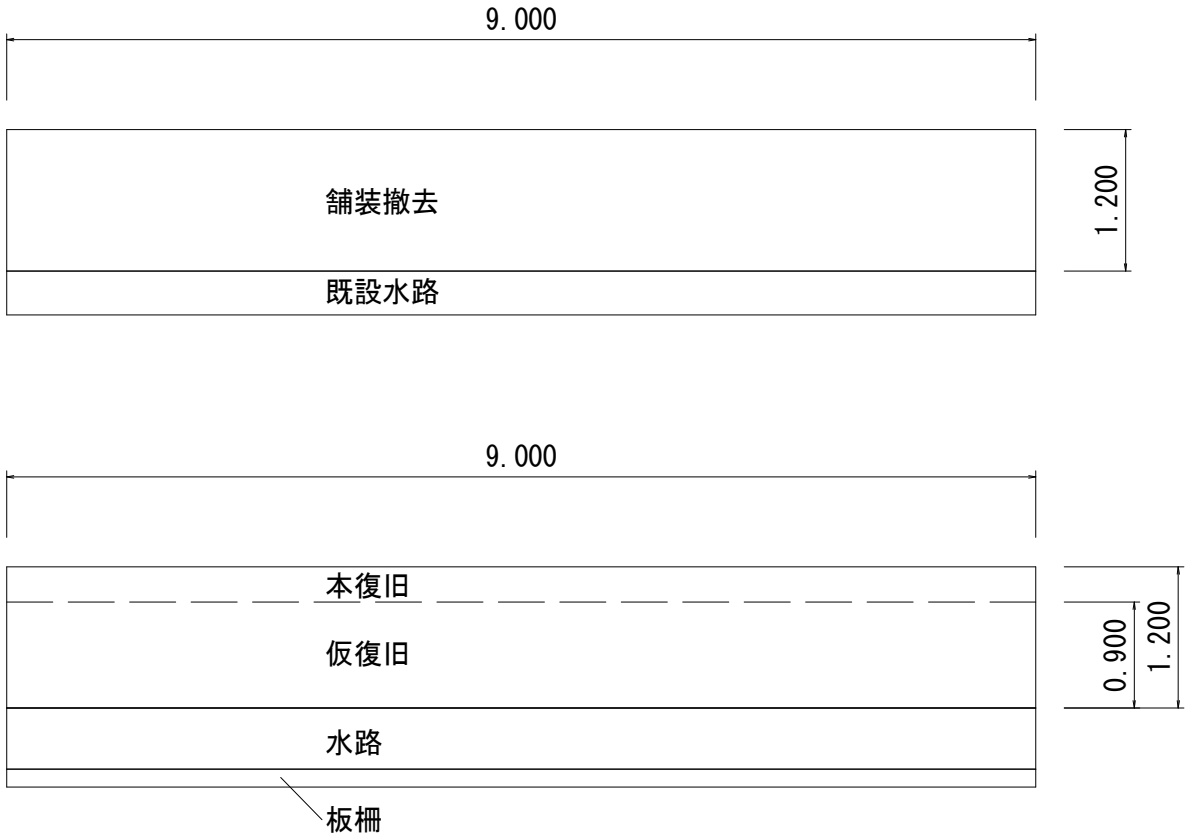
舗装工　撤去工　参考平面図