平　面　図　S=1：1000

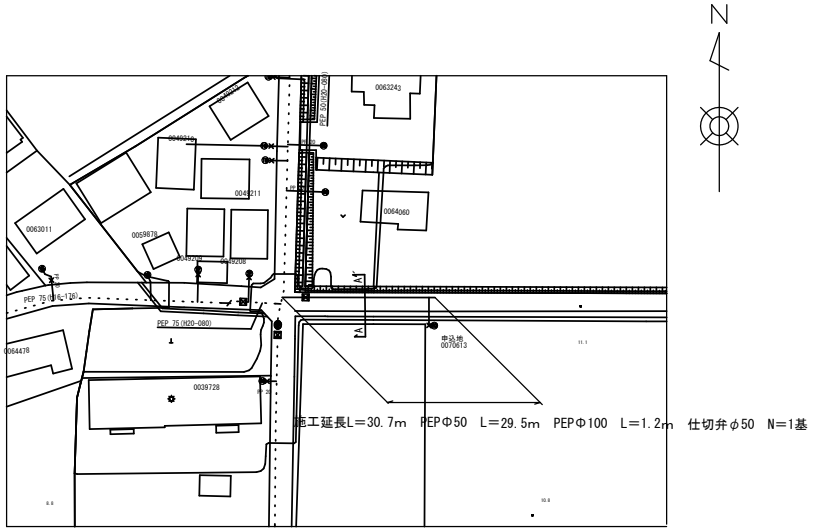

詳　細　図　S=ｆｒｅｅ（参考図）

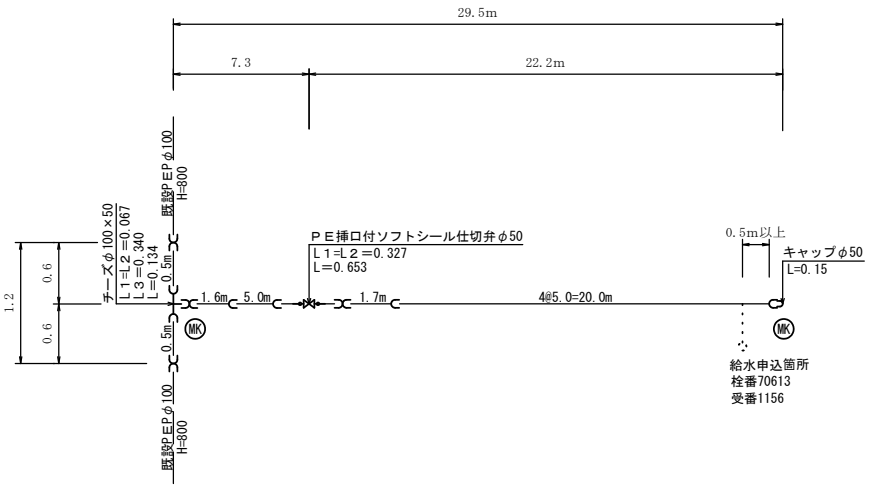

舗装面積求積図　S=1/500

舗装切断箇所

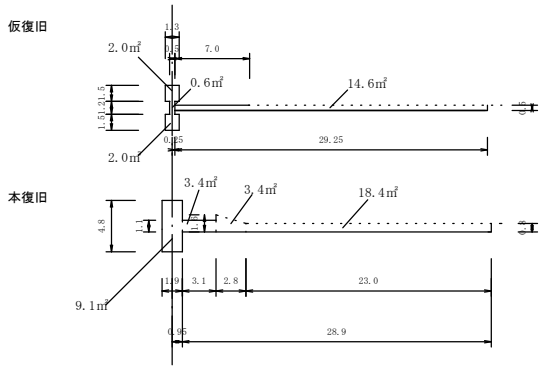

区画線工　記号w15換算　L=3.2m

横　断　図　S=1／50

Ａ－Ａ´

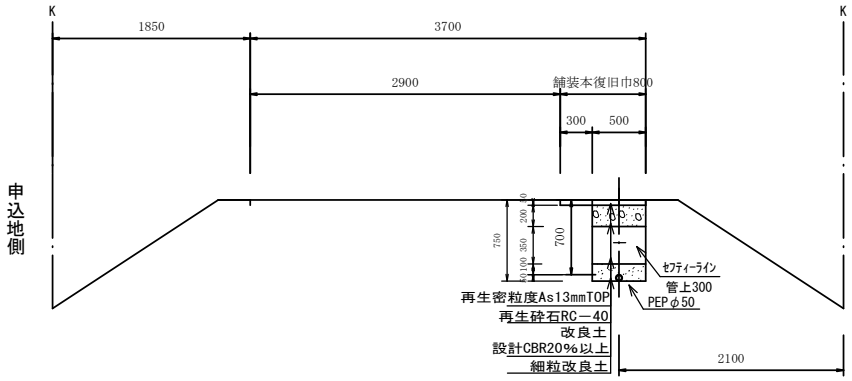

既K-100-800
K-100P-800
K-50P-700

仮復旧工
表層：再生密粒Ａｓ　Ｔ=3cm
下層路盤：RC-40　Ｔ=22cm
本復旧工
表層：再生密粒Ａｓ　Ｔ=5cm
下層路盤：RC-40　Ｔ=20cm

（榎前町）

工事名	榎前町井杭山地内配水管布設工事		
路線名	市道尾山百々目線		
工事箇所	安城市榎前町地内		
設計書番号	30-10		
図面名称	平面図、詳細図、舗装面積求積図、横断図		
縮尺	図示	図面番号	1／1

安城市上下水道部水道工務課