詳細図 S=1/60

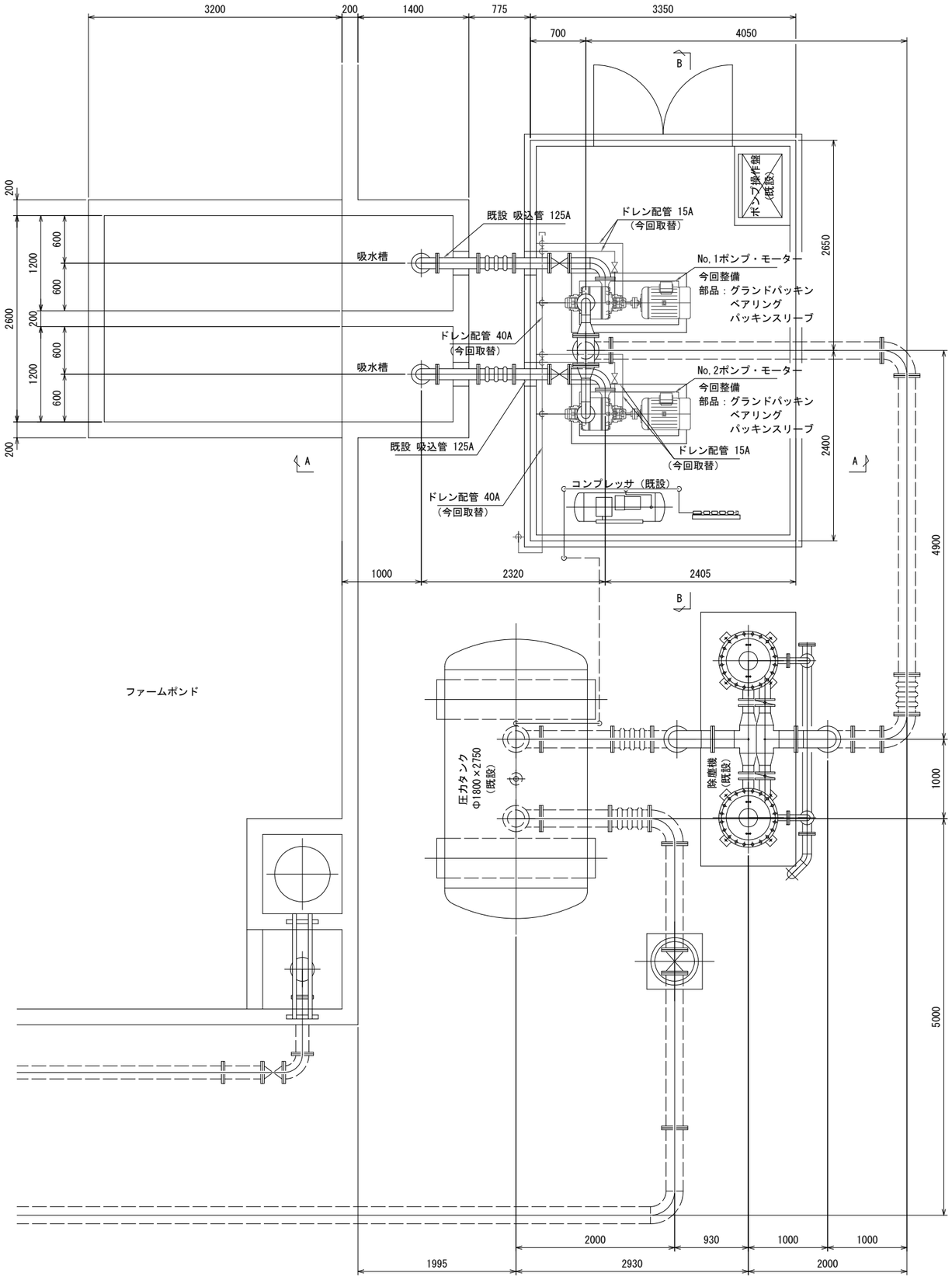

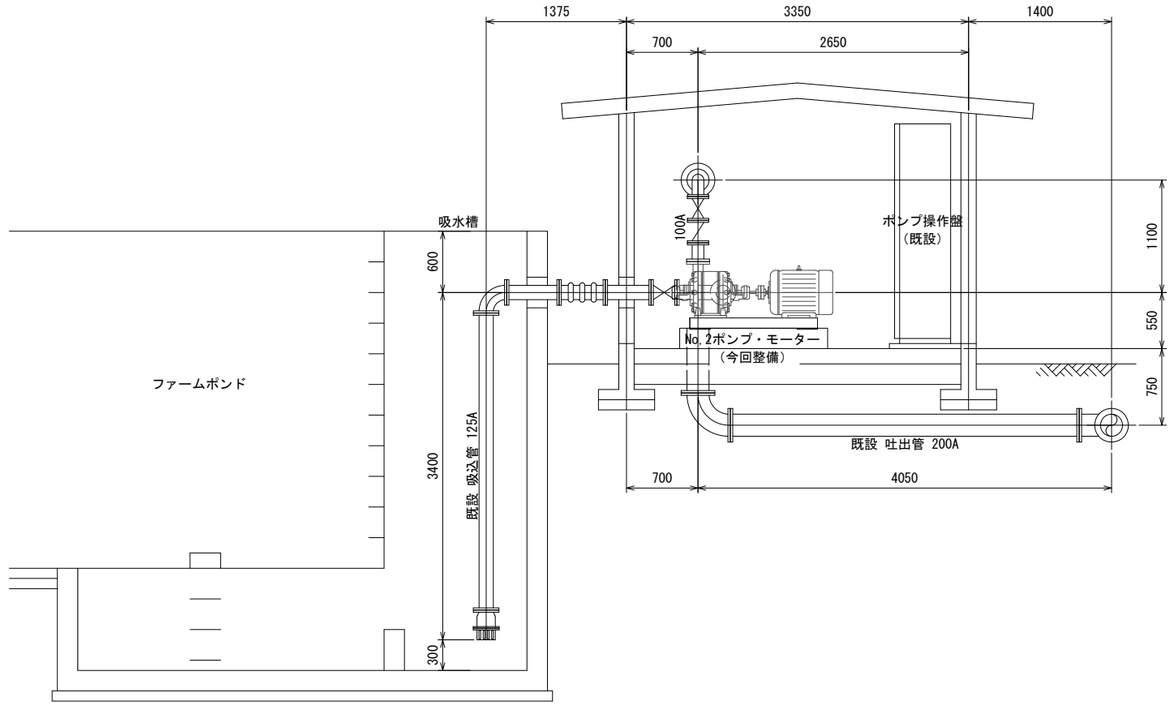

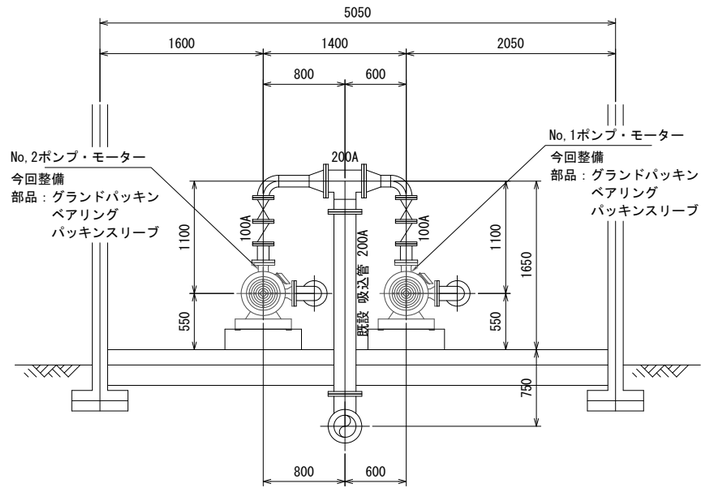

※No1,2ポンプのオーバーホール及びドレン配管の取替工事

工 事 名	揚水機場整備工事(城ヶ入東部)		
路 線 名	城ヶ入東部揚水機場		
工事場所	安城市城ヶ入町地内		
種 別	詳細図		
縮 尺	図 示	図面番号	1
安城市産業振興部農務課			