使用水量のお知らせ（ロール紙）仕様書

１　仕　様

（１）規格

ア　大きさ

タテ 180mm×ヨコ 79.5mm

イ　紙　質

１Ｐ中保存性用紙

印字方法…感熱印字

種類…三菱製紙 HA220AA 相当品

紙厚…約 65μm

坪量…約 58／㎡

ウ　色

両面刷（大日本インキ化学のカラーガイドに準ずる）

表３色

・ＤＩＣ．５６５（金赤）

・ＤＩＣ．２２１（ブルー）

・ＤＩＣ．２１３（ビビットグリーン）

裏４色

・ＤＩＣ．５６５（金赤）

・ＤＩＣ．２２１（ブルー）

・ＤＩＣ．２１３（ビビットグリーン）

・Ｋ（ブラック）

エ　仕上方法

連続帳票

切取作業をスムーズに行えるよう、ミシン目は見本に近いものにすること。

※見本は契約検査課用度係にて閲覧可

オ　プリンタ機種名

富士通ハンディターミナル

Ｐａｔｉｏ３００　（ＦＨＴ３２１ＳＣ１）

カ　原稿

別紙１のとおり。（原則　紙原稿）

印字位置は現在使用中のもののとおりとする。

裏面に印刷する広告部分については、発注者が広告業者とレイアウト・色合い等を打合せした上で図柄を決定し、原稿を提供する。

（２）校正

原則として２回（色校正を含む）

２　納入数量

４３０，０００枚

３　納入仕様

別紙「納入仕様書」のとおり

４　納入場所

安城市桜町１８番地２号

安城市役所水道業務課（西庁舎内）

５　その他

（１）この仕様書に定めのない事項については、その都度、発注者と協議・調整の上、決定するものとする。

（２）印刷するデザインや字句は、発注者の指示に従い、必ず校正を受け、発注者の校了を得ること。

（３）入札書に記載する金額は、消費税抜きの金額を記載すること。

問い合わせ先　安城市水道業務課料金係　吉田

ＴＥＬ　０５６６－７１－２２４９

ＦＡＸ　０５６６－７６－３４３６

電子メール　suidogyomu@city.anjo.aichi.jp

別紙1

使用水量のお知らせ

検針日　年　月　日
検針員

水道設置場所

ご使用者名(契約者)　様

※大変恐れ入りますが、ご使用者名に変更がある場合は、ご連絡ください。

水道番号

ご使用期間	年　月　日～　年　月　日		
用　途		今回指針	
口　径		前回指針	
旧メーター使用水量	m³	使用水量	m³

水道料金	下水道使用料	合計金額
円	円	円

上記金額には、消費税等相当額が含まれています。

口座振替の方は、　年　月　日に振替の予定です。
現金納付の方は、　年　月　日に納付書を送付予定です。

※

南吉が育まれ
新美南吉
過ごしたまち　安城

前年同期と比較し、節水に努めましょう

年　月分	上下水合計金額
使用水量　m³	円

前回・前々回とも比較してみましょう。

検針月	使用水量	水道料金	上下水合計金額
月分	m³	円	円
月分	m³	円	円

前回分口座振替済通知書

金融機関名
振替日　年　月　日(　年　月検針分)

振替済金額		円
内訳	水道料金	円
	うち消費税等相当額	円
	下水道使用料	円
	うち消費税等相当額	円

上記金額を口座から振替させていただきました。
安城市役所　水道業務課　☎71-2249(直通)　76-1111(代表)

↓
表

キャッチのコミュニティチャンネルは地元情報が満載

地上デジタル 11ch　地上デジタル 12ch

身近な情報をいち早くキャッチ！いち早くお届け！

CATV KATCH 株式会社キャッチネットワーク　0120-2-39391
〒448-0803 刈谷市野田町大ビゴ1番地
キャッチホームページ　www.katch.co.jp

※

ご家庭・お店・事務所・工場
不用品片付け
運び出し・運搬・処分

●大そうじ、お引越、遺品整理
(家電・粗大ごみ・その他お困りのもの)
●お店、事務所のごみ回収
●産廃処理、リサイクル
少量OK！見積無料！！お気軽に御相談下さい。
クリーンな街づくり
株式会社トーアクリーン
☎0566-92-7770
愛知県安城市根崎町東新切2-2　トーアクリーン　検索

◆水道メーターのある場所に車を停めないでください。

◆水道メーターの近くに犬をつながないでください。

↓
裏

※図柄の変更有り

使用水量のお知らせ　納入仕様書

安城市役所

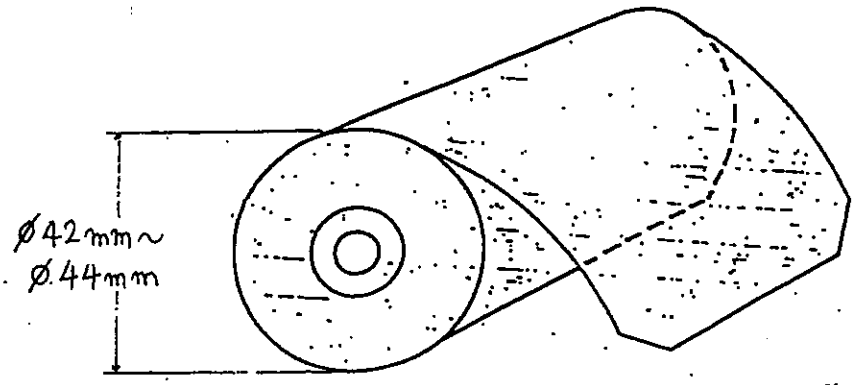

できるだけ直径を44mmに近く、できるだけ枚数を多くすること。

パッケージは10巻入

※ ロール紙1巻の包装袋については、青、黒など透明ではない色とする

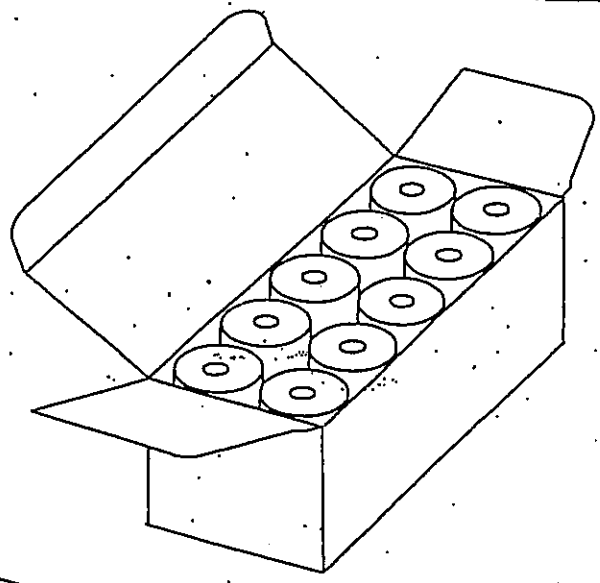

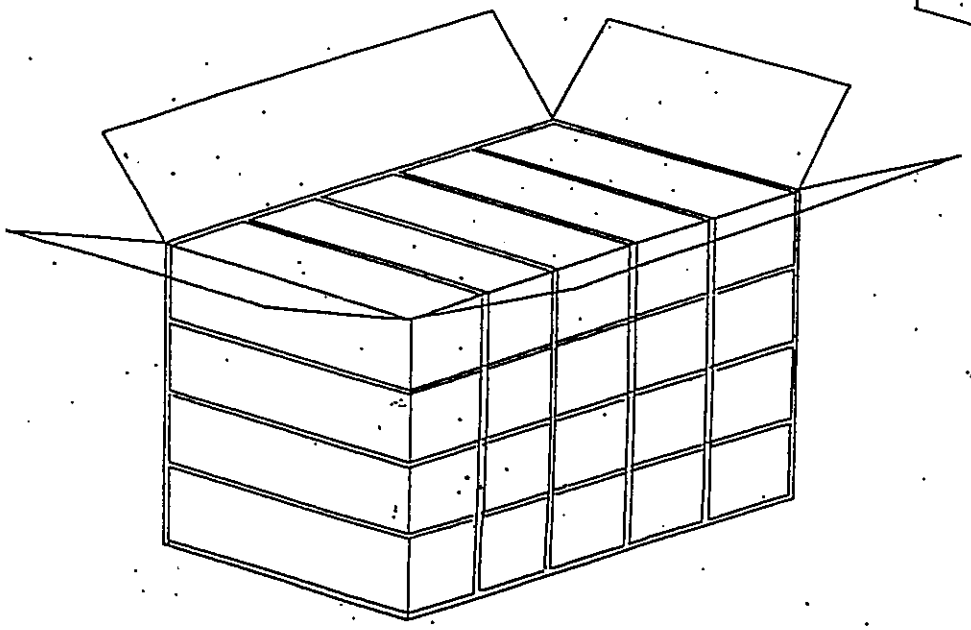

梱包箱　ダンボール
（パッケージ20箱入）