＜国費＞

公　共　下　水　道　築　造　工　事

（赤松工区その１）（週休２日）

数　量　計　算　書

安城市上下水道部下水道課

土工・管渠工・土留工数量集計表　　＜国費＞

公共下水道築造工事(赤松工区その1)(週休2日)　　No. 1

工　種	細　目	単位	数量	適　要
土　工 （本 管）	管路掘削（障害あり） 人力	m^3		
	機械　BH0.08m3	m^3	420	418.09+2.61+0.00+0.00+0.00= 420.70
	機械　BH0.13m3	m^3	110	108.71+0.00+0.00+0.00+0.00= 108.71
	機械　BH0.28m3	m^3	650	646.27+0.00+0.00+0.00+0.00= 646.27
	機械　BH0.45m3	m^3		
	管路掘削（障害なし） 人力	m^3		
	機械　BH0.08m3	m^3		
	機械　BH0.13m3	m^3		
	機械　BH0.28m3	m^3	20	19.85+0.00+0.00+0.00+0.00= 19.85
	機械　BH0.45m3	m^3		
	床均し	m^2	490	487.92+1.64+0.00+0.00+0.00= 489.56
	管路埋戻（改良土） 人力	m^3		
	機械　BH0.08m3	m^3	280	282.34+1.61+0.00+0.00+0.00+ 0.00+0.00+0.00+0.00+0.00= 283.95
	機械　BH0.13m3	m^3	80	81.77+0.00+0.00+0.00+0.00+ 0.00+0.00+0.00+0.00+0.00= 81.77
	機械　BH0.28m3	m^3	540	536.05+0.00+0.00+0.00+0.00+ 0.00+0.00+0.00+0.00+0.00= 536.05
	機械　BH0.45m3	m^3		
	管路基礎埋戻（改良土） 人力	m^3		
	機械　BH0.08m3	m^3	70	72.70+0.54+0.00+0.00+0.00= 73.24
	機械　BH0.13m3	m^3	10	14.59+0.00+0.00+0.00+0.00= 14.59
	機械　BH0.28m3	m^3	70	70.66+0.00+0.00+0.00+0.00= 70.66
	合計	m^3	160	73.24+14.59+70.66= 158.49
	管路基礎埋戻（細粒改良土） 人力	m^3		
	機械　BH0.08m3	m^3		
	機械　BH0.13m3	m^3		
	機械　BH0.28m3	m^3		
	合計	m^3		
	残土処分 人力	m^3		
	機械　BH0.08m3	m^3	420	418.09+2.61+0.00+0.00+0.00= 420.70
	機械　BH0.13m3	m^3	110	108.71+0.00+0.00+0.00+0.00= 108.71
	機械　BH0.28m3	m^3	670	666.12+0.00+0.00+0.00+0.00= 666.12
	合計	m^3	1200	420.70+108.71+666.12= 1195.53

土工・管渠工・土留工数量集計表　　＜国費＞
公共下水道築造工事(赤松工区その1)(週休2日)　　No. 2

工　種	細　目	単位	数量	適　要
土　工 (取付管)	管路掘削(障害あり) 人力	m^3		
	機械　BH0.08m3	m^3		
	機械　BH0.13m3	m^3		
	機械　BH0.28m3	m^3		
	機械　BH0.45m3	m^3		
	管路掘削(障害なし) 人力	m^3		
	機械　BH0.08m3	m^3	10	11.471+0.000+0.000+0.000+0.000= 11.471
	機械　BH0.13m3	m^3	3	3.396+0.000+0.000+0.000+0.000= 3.396
	機械　BH0.28m3	m^3	20	16.316+0.000+0.000+0.000+0.000= 16.316
	機械　BH0.45m3	m^3		
	床均し	m^2	29	28.73+0.00+0.00+0.00+0.00= 28.73
	管路埋戻(発生土) 人力	m^3		
	機械　BH0.08m3	m^3		
	機械　BH0.13m3	m^3		
	機械　BH0.28m3	m^3		
	機械　BH0.45m3	m^3		
	管路埋戻(改良土) 人力	m^3		
	機械　BH0.08m3	m^3	6	6.136+0.000+0.000+0.000+0.000= 6.136
	機械　BH0.13m3	m^3	2	1.755+0.000+0.000+0.000+0.000= 1.755
	機械　BH0.28m3	m^3	9	8.541+0.000+0.000+0.000+0.000= 8.541
	機械　BH0.45m3	m^3		
	管路埋戻(細粒改良土) 人力	m^3		
	機械　BH0.08m3	m^3	3	3.079+0.000+0.000+0.000+0.000= 3.079
	機械　BH0.13m3	m^3	0.9	0.947+0.000+0.000+0.000+0.000= 0.947
	機械　BH0.28m3	m^3	4	4.489+0.000+0.000+0.000+0.000= 4.489
	機械　BH0.45m3	m^3		
	残土処分 人力	m^3		
	機械　BH0.08m3	m^3	10	11.471+0.000+0.000+0.000+0.000= 11.471
	機械　BH0.13m3	m^3	3	3.396+0.000+0.000+0.000+0.000= 3.396
	機械　BH0.28m3	m^3	20	16.316+0.000+0.000+0.000+0.000= 16.316
	機械　BH0.45m3	m^3		
	合計	m^3	30	11.471+3.396+16.316+0.000+0.000= 31.183

土工・管渠工・土留工数量集計表　　＜国費＞

公共下水道築造工事(赤松工区その1)(週休2日)　　No. 3

工　種	細　目	単位	数量	適　要
管渠工 (本管)	総路線延長	m	576	573.60+2.10+0.00+0.00+0.00= 575.70
	埋設ﾃｰﾌﾟ	m	559	556.87+2.10+0.00+0.00+0.00= 558.97
	PRPφ150mm 路線延長	m	576	573.60+2.10+0.00+0.00+0.00= 575.70
	埋設延長	m	559	559.20+2.10+0.00+0.00−2.34= 558.96
	下水道用認識マーカー	個	6	
	リブベンド(曲管) PRPφ150mm　5°ベンド	組		
	PRPφ150mm　10°ベンド	組		
	PRPφ150mm　22 1/2°ベンド	組		
	リブ本管自在継手　φ150mm	組	9	曲管控除長　L=0.26m/個

土工・管渠工・土留工数量集計表　　＜国費＞

公共下水道築造工事(赤松工区その1)(週休2日)　　No. 4

工　種	細　目	単位	数量	適　要
取付管工	取付管VUφ100mm	箇所	34	34+0+0+0+0= 34
	片受直管φ100mm、L=4.0m	本	44	L_1部 34+0+0+0+0 +L_2部 +10+0+0+0+0= 44
	片受短管φ100mm、L0.8m	本	15	L_1部 0+0+0+0+0 +L_2部 +15+0+0+0+0= 15
	60°支管 PRPφ150mm×100mm	個	34	A及びBﾀｲﾌﾟ 34+0+0+0+0= 34
	30°曲管φ100mm	個	34	支管に同じ 34
	75°自在曲管φ100mm	個	25	Bﾀｲﾌﾟ 25+0+0+0+0= 25
	止水キャップφ100mm	個	34	取付け管箇所に同じ 34
	取付管標示鋲	個	34	取付け管箇所に同じ 34
	埋設テープ	m	63	62.86+0.00+0.00+0.00+0.00= 62.86
	取付管ﾀｲﾌﾟ Aﾀｲﾌﾟ	箇所	9	9+0+0+0+0= 9
	Bﾀｲﾌﾟ	箇所	25	25+0+0+0+0= 25
	Cﾀｲﾌﾟ　(人孔直接)	箇所		

土工・管渠工・土留工数量集計表　　＜国費＞

公共下水道築造工事(赤松工区その1)(週休2日)　　No. 5

工　種	細　目	単位	数量	適　要
土留工	矢板土留 掘削深 2.0m以下　人力	m		
	掘削深 2.0m以下　BH0.08m3	m	289	143.80+2.10+0.00+0.00+0.00+ 143.40+0.00+0.00+0.00+0.00+0.00= 289.30
	掘削深 2.0m以下　BH0.13m3	m		
	掘削深 2.0m以下　BH0.28m3	m		
	掘削深 2.0m以下　BH0.45m3	m		
	矢板土留 掘削深 2.5m以下　人力	m		
	掘削深 2.5m以下　BH0.08m3	m		
	掘削深 2.5m以下　BH0.13m3	m	54	53.90+0.00+0.00+0.00+0.00+ 0.00+0.00+0.00+0.00+0.00+0.00= 53.90
	掘削深 2.5m以下　BH0.28m3	m		
	掘削深 2.5m以下　BH0.45m3	m		
	矢板土留 掘削深 3.0m以下　人力	m		
	掘削深 3.0m以下　BH0.08m3	m		
	掘削深 3.0m以下　BH0.13m3	m		
	掘削深 3.0m以下　BH0.28m3	m	50	39.80+0.00+0.00+0.00+0.00+ 10.60+0.00+0.00+0.00+0.00+0.00= 50.40
	掘削深 3.0m以下　BH0.45m3	m		
	矢板土留 掘削深 3.5m以下　人力	m		
	掘削深 3.5m以下　BH0.08m3	m		
	掘削深 3.5m以下　BH0.13m3	m		
	掘削深 3.5m以下　BH0.28m3	m	159	159.20+0.00+0.00+0.00+0.00+ 0.00+0.00+0.00+0.00+0.00+0.00= 159.20
	掘削深 3.8m以下　BH0.45m3	m		
	矢板土留 掘削深 3.8m以下　人力	m		
	掘削深 3.8m以下　BH0.08m3	m		
	掘削深 3.8m以下　BH0.13m3	m		
	掘削深 3.8m以下　BH0.28m3	m		
	掘削深 3.8m以下　BH0.45m3	m		
支保工	1段	m	289	287.20+2.10+0.00+0.00+0.00+0.00= 289.30
	2段	m	264	263.50+0.00+0.00+0.00+0.00+0.00= 263.50
	3段	m		

舗装工数量集計表 ＜国費＞

公共下水道築造工事(赤松工区その1)(週休2日)

工　種	細　目	単位	数量	適　要
舗装切断工	As　t≦15cm	m	1220	72.15+0.00+0.00+0.00+0.00 +1,147.20+4.20+0.00+0.00+0.00= 1223.55
	As　15cm＜t≦30cm	m		
	Co　t≦15cm	m		
舗装版破砕工	As　t≦10cm 人力	m^2		
	機械　BH0.13m3 (BH0.08m3含)	m^2	550	7.80+0.00+0.00+0.00+0.00 +244.20+1.80+0.00+0.00+0.00 +2.40+0.00+0.00+0.00+0.00 48.50+0.00+0.00+0.00+0.00= 550.00
	機械　BH0.28m3	m^2	246	11.70+0.00+0.00+0.00+0.00 +233.80+0.00+0.00+0.00+0.00= 245.50
	機械　BH0.45m3	m^2		
	As　10cm＜t≦15cm 人力	m^2		
	機械　BH0.13m3 (BH0.08m3含)	m^2		
	機械　BH0.28m3	m^2		
	機械　BH0.45m3	m^2		
	As　15cm＜t≦35cm 人力	m^2		
	機械　BH0.13m3 (BH0.08m3含)	m^2		
	機械　BH0.28m3	m^2		
	機械　BH0.45m3	m^2		
	Co　t≦35cm 人力	m^2		
	機械　BH0.13m3 (BH0.08m3含)	m^2		
	機械　BH0.28m3	m^2		
	機械　BH0.45m3	m^2		

舗装工数量集計表 ＜国費＞

公共下水道築造工事(赤松工区その1)(週休２日)

工　種	細　目	単位	数量	適　要
廃材処理工	直接掘削・積込運搬 人力	m^3		
	機械　BH0.08m3	m^3	13	0.43+0.00+0.00+0.00+0.00 +12.30+0.10+0.00+0.00+0.00= 12.83
	機械　BH0.13m3	m^3	3	0.12+0.00+0.00+0.00+0.00 +2.40+0.00+0.00+0.00+0.00= 2.52
	機械　BH0.28m3	m^3	12	0.60+0.00+0.00+0.00+0.00 +11.80+0.00+0.00+0.00+0.00= 12.40
	機械　BH0.45m3	m^3		
	破砕後掘削・積込運搬 人力	m^3		
	機械　BH0.08m3	m^3		
	機械　BH0.13m3	m^3		
	機械　BH0.28m3	m^3		
	機械　BH0.45m3	m^3		
仮舗装　表層工	市道(一般) t＝3cm	m^2	550	21.90+0.00+0.00+0.00+0.00 +526.50+1.80+0.00+0.00+0.00= 550.20
	市道(Co) t＝3cm	m^2		
	市道(1・2級) t＝3cm	m^2		
	歩道(1・2級) t＝3cm	m^2		
	t＝0cm	m^2		
仮舗装　路盤工	市道(一般) t＝22cm	m^2	550	21.90+0.00+0.00+0.00+0.00 +526.50+1.80+0.00+0.00+0.00= 550.20
	市道(Co) t＝22cm	m^2		
	市道(1・2級) t＝32cm	m^2		
	歩道(1・2級) t＝16cm	m^2		
	t＝0cm	m^2		

付帯工数量集計表　　＜国費＞

公共下水道築造工事(赤松工区その1)(週休2日)　　No. 1

工　種	細　目	単位	数量	適　要
区画線設置工	実線（白） W=15cm	m	2	1.60
	停止線（白） W=30cm	m	6	5.55
	停止線（白） W=45cm	m	2	2.10
	実線（黄） W=15cm	m		
	横断線（白） W=45cm	m		
	T字交差点（白） W=15cm換算	m		
	十字交差点（白） W=15cm換算	m	13	12.60
	文字（止まれ・白） W=15cm換算	m	3	2.70
	文字（30・黄） W=15cm換算	m		
	記号（◇） W=15cm換算	m		
	記号（▽） W=15cm換算	m		
	文字・記号　計	m	16	
	文字（この先カーブ）	箇所		
	ストップマーク	箇所		
管防護工	基礎砕石(RC-40)　t=100	m2		
	18N/mm2 コンクリート工(無筋)	m3		
	同上型枠工	m2		

組立１号ﾏﾝﾎｰﾙ設置工集計表

公共下水道築造工事(赤松工区その1)(週休２日)　国費　　No. 1

名　　称	規　　格	単 位	数 量	適　　要
蓋 ・ 受枠	Z型、φ600、T-14	組	11	転落防止無
	7 Z型、φ600、T-25	組		転落防止無
調 整 コ マ	45　　h = 20～45mm	個	4	
	69　　h = 46～69mm	個	7	
調 整 リ ン グ	5　　φ 600 × 50 mm	個	4	
	10　　φ 600 ×100 mm	個	4	
	15　　φ 600 ×150 mm	個	3	
斜 壁 ブロック	30　φ600×φ900×H300	個	2	
	45　φ600×φ900×H450	個	8	
	60　φ600×φ900×H600	個	1	
直 壁 ブロック	30　　φ900 × H 300	個	2	
	60　　φ900 × H 600	個	1	
	90　　φ900 × H 900	個	2	
	120　　φ900 × H1200	個		
	150　　φ900 × H1500	個		
躯 体 ブロック	60　　φ900 × H 600	個		
	90　　φ900 × H 900	個		
	120　　φ900 × H1200	個	4	
	150　　φ900 × H1500	個	1	
	180　　φ900 × H1800	個	6	

組立１号ﾏﾝﾎｰﾙ設置工集計表

公共下水道築造工事(赤松工区その1)(週休２日)　国費

名　　称	規　　格	単 位	数 量	適　　要
底 版 ブロック	φ1100 × H 130	個	11	
削　　孔	PRPφ350mm用	箇所		
	PRPφ250mm用	箇所		
	PRPφ200mm用	箇所		
	PRPφ150mm用	箇所	17	内現場削孔　3箇所
	VUφ100mm用	箇所		
マンホール継手	PRPφ250mm用	箇所		
	PRPφ200mm用	箇所		
	PRPφ150mm用	箇所	27	
	VUφ100mm用	箇所		
底　部　工	1：インバート＋砕石基礎	箇所	11	
	2：砕石基礎のみ	箇所		
	3：インバートのみ	箇所		
ﾏﾝﾎｰﾙﾌﾞﾛｯｸ据付工	ﾏﾝﾎｰﾙ深　　～ 3.0 m	箇所	9	
	ﾏﾝﾎｰﾙ深　3.0 ～ 4.0 m	箇所	2	

組立楕円ﾏﾝﾎｰﾙ設置工集計表

公共下水道築造工事(赤松工区その1)(週休２日)　国費　　No. 1

名　　称	規　　格	単 位	数 量	適　　要
蓋 ・ 受枠	Z型、φ600、T-14	組	2	転落防止無
	Z型、φ600、T-25	組		転落防止無
調 整 コ マ	45　　h = 20～45mm	個	1	
	69　　h = 46～69mm	個	1	
調 整 リ ン グ	5　　φ 600 × 50 mm	個	1	
	10　　φ 600 ×100 mm	個	1	
	15　　φ 600 ×150 mm	個		
斜 壁 ブロック	30　φ600×φ900/600×H300	個		
	45　φ600×φ900/600×H450	個		
	60　φ600×φ900/600×H600	個	2	
直 壁 ブロック	30　　φ900/600 × H 300	個	1	
	60　　φ900/600 × H 600	個		
	90　　φ900/600 × H 900	個	2	
躯 体 ブロック	60　　φ900/600 × H 600	個		
	90　　φ900/600 × H 900	個	2	

組立楕円ﾏﾝﾎｰﾙ設置工集計表

公共下水道築造工事(赤松工区その1)(週休２日)　国費　　No. 2

名　　称	規　　格	単 位	数 量	適　　要
底 版 ブロック	φ1100 × H 130	個	2	
削　　孔	PRPφ300mm用	箇所		
	PRPφ250mm用	箇所		
	PRPφ200mm用	箇所		
	PRPφ150mm用	箇所	2	
	VUφ100mm用	箇所		
マンホール継手	PRPφ250mm用	箇所		
	PRPφ200mm用	箇所		
	PRPφ150mm用	箇所	4	
	VUφ100mm用	箇所		
底　部　工	1：インバート＋砕石基礎	箇所	2	
	2：砕石基礎のみ	箇所		
	3：インバートのみ	箇所		
ﾏﾝﾎｰﾙﾌﾞﾛｯｸ据付工	ﾏﾝﾎｰﾙ深　～ 2.0 m	箇所		
	ﾏﾝﾎｰﾙ深　2.0 ～ 3.0 m	箇所	2	
	ﾏﾝﾎｰﾙ深　3.0 ～ 4.0 m	箇所		

組立１号ﾚｼﾞﾝﾏﾝﾎｰﾙ設置工集計表

公共下水道築造工事（赤松工区その1)（週休２日） 国費

No. 1

名　　称	規　　格	単 位	数 量	適　　要
蓋 ・ 受枠	Z型、φ600、 T-14	組		転落防止無
	Z型、φ600、 T-25	組		転落防止無
調 整 コ マ	45　　h = 20～45mm	個		
	69　　h = 46～69mm	個		
調 整 リ ン グ	5　　φ 600 × 50 mm	個		
	10　　φ 600 ×100 mm	個		
	15　　φ 600 ×150 mm	個		
斜 壁 ブロック	12　φ900×H120	個		
直 壁 ブロック	30　　φ900 × H 300	個		
	60　　φ900 × H 600	個		
	90　　φ900 × H 900	個		
	120　　φ900 × H1200	個		
	150　　φ900 × H1500	個		
躯 体 ブロック	60　　φ900 × H 600	個		
	90　　φ900 × H 900	個		
	120　　φ900 × H1200	個		
	150　　φ900 × H1500	個		

組立１号ﾚｼﾞﾝﾏﾝﾎｰﾙ設置工集計表

公共下水道築造工事（赤松工区その1)（週休２日） 国費

名　　称	規　　格	単 位	数 量	適　　要
底 版 ブロック	φ1060 × H 90	個		
削　　孔	PRPφ350mm用	箇所		
	PRPφ250mm用	箇所		
	PRPφ200mm用	箇所		
	PRPφ150mm用	箇所	1	内現場削孔　1箇所
	VUφ100mm用	箇所		
マンホール継手	PRPφ250mm用	箇所		
	PRPφ200mm用	箇所		
	PRPφ150mm用	箇所	1	
	VUφ100mm用	箇所		
底　部　工	1：インバート＋砕石基礎	箇所		
	2：砕石基礎のみ	箇所		
	3：インバートのみ	箇所		
ﾏﾝﾎｰﾙﾌﾞﾛｯｸ据付工	ﾏﾝﾎｰﾙ深　　～ 3.0 m	箇所		
	ﾏﾝﾎｰﾙ深　3.0 ～ 4.0 m	箇所		

管路土工　数量計算書

第　1-1　号計算書　　公共下水道築造工事(赤松工区その1)(週休2日)＜国費＞ ー 市道　新屋敷隅田川1号線ほか

路線番号	人孔番号(測点番号) 人孔種別 下流側	人孔番号(測点番号) 人孔種別 上流側	区間距離	掘削深 下流	掘削深 上流	掘削深 平均	土留有無	施工機種	舗装合材厚	管路掘削 掘削深 舗装控除	管路掘削 掘削幅	管路掘削 機械掘削 障害無(土砂)	管路掘削 機械掘削 障害有(土砂)	管路掘削 基面整正※矢板厚控除 幅	管路掘削 基面整正※矢板厚控除 面積	仮(本)復旧厚※路盤厚含	管基礎厚	管路埋戻 埋戻し材	管路埋戻 機械埋戻 埋戻深	管路埋戻 機械埋戻 埋戻幅	管路埋戻 機械埋戻 単位土量	管路埋戻 機械埋戻 埋戻土量	※発生土処理(土砂) 土量	交通誘導員	備考 ※埋戻し材が発生土の場合、V_1又は$V_2-V_4\div0.9$
			L	H_1	H_2	$H_3=(H_1+H_2)/2$			t_1	$H_4=H_3-t_1$	W	$V_1=W*H_4*L$	$V_2=W*H_4*L$	W_1	$A=W_1*L$	t_2	t_3		$H_4=H_3-t_2-t_3$	$W_2=W$	V_3	$V_4=V_3*L$	$V_5=V_1$(またはV_2)		
	下流側	上流側	m	m	m	m			m	m	m	m^3	m^3	m	m^2	m	m		m	m	m^3/m	m^3	m^3		
東64	既設東66-M2 組立1号	東64-M1 組立楕円	10.600	2.846	2.814	2.830	土留	0.28	0.05	2.780	1.05		30.94	0.98	10.39	0.25	0.356	改良土	2.224	1.05	2.335	24.75	30.94	交通誘導2	
〃	東64-M1 組立楕円	東64-M2 組立1号	44.800	1.905	1.901	1.903	土留	0.08	0.05	1.853	0.85		70.56	0.78	34.94	0.25	0.356	改良土	1.297	0.85	1.102	49.37	70.56	交通誘導2	
〃	東64-M2 組立1号	東64-M3 組立1号	52.400	1.881	1.754	1.818	土留	0.08	0.05	1.768	0.85		78.75	0.78	40.87	0.25	0.356	改良土	1.212	0.85	1.030	53.97	78.75	交通誘導2	
東62	東64-M3 組立1号	東64-M3+6.10 測　点	6.100	1.734	1.726	1.730	土留	0.08	0.05	1.680	0.85		8.71	0.78	4.76	0.25	0.356	改良土	1.124	0.85	0.955	5.83	8.71	交通誘導2	
東81	既設東82-M1 組立1号	東81-M1 組立1号	6.600	2.696	2.756	2.726	土留	0.28	0.05	2.676	1.05		18.54	0.98	6.47	0.25	0.356	改良土	2.120	1.05	2.226	14.69	18.54	交通誘導2	
〃	東81-M1 組立1号	東81-M2 組立1号	53.700	1.618	1.637	1.628	土留	0.08	0.05	1.578	0.85		72.03	0.78	41.89	0.25	0.356	改良土	1.022	0.85	0.869	46.67	72.03	交通誘導2	
〃	東81-M2 組立1号	東81-M2+22.90 測　点	22.900	1.489	1.500	1.495	素掘	0.28	0.05	1.445	0.60	19.85		0.60	13.74	0.25	0.356	改良土	0.889	0.60	0.533	12.21	19.85	交通誘導2	
〃	東81-M2+22.90 測　点	東81-M2+45.10 測　点	22.200	1.500	1.524	1.512	土留	0.08	0.05	1.462	0.85		27.59	0.78	17.32	0.25	0.356	改良土	0.906	0.85	0.770	17.09	27.59	交通誘導2	
東86	既設東87-M1 組立1号(ﾚｼﾞﾝ製)	東86-M1 組立楕円	5.200	2.552	2.606	2.579	土留	0.28	0.05	2.529	1.05		13.81	0.98	5.10	0.25	0.356	改良土	1.973	1.05	2.072	10.77	13.81	交通誘導2	
〃	東86-M1 組立楕円	東86-M2 組立1号	22.500	1.663	1.846	1.755	土留	0.08	0.05	1.705	0.85		32.61	0.78	17.55	0.25	0.356	改良土	1.149	0.85	0.977	21.98	32.61	交通誘導2	
〃	東86-M2 組立1号	東86-M2+46.20 測　点	46.200	1.826	1.967	1.897	土留	0.08	0.05	1.847	0.85		72.53	0.78	36.04	0.25	0.356	改良土	1.291	0.85	1.097	50.68	72.53	交通誘導2	
東95	既設東97-M1 組立1号	東95-M1 組立1号	64.600	3.014	3.090	3.052	土留	0.28	0.05	3.002	1.05		203.63	0.98	63.31	0.25	0.356	改良土	2.446	1.05	2.568	165.89	203.63	交通誘導2	
〃	東95-M1 組立1号	東95-M2 組立1号	43.700	3.070	3.319	3.195	土留	0.28	0.05	3.145	1.05		144.31	0.98	42.83	0.25	0.356	改良土	2.589	1.05	2.718	118.78	144.31	交通誘導2	
東93-1	東95-M2 組立1号	東93-1-M1 組立1号	3.500	3.299	3.298	3.299	土留	0.28	0.05	3.249	1.05		11.94	0.98	3.43	0.25	0.356	改良土	2.693	1.05	2.828	9.90	11.94	交通誘導2	
東92	東93-1-M1 組立1号	東92-M1 組立1号	47.400	3.278	2.746	3.012	土留	0.28	0.05	2.962	1.05		147.42	0.98	46.45	0.25	0.356	改良土	2.406	1.05	2.526	119.73	147.42	交通誘導2	
〃	東92-M1 組立1号	東92-M2 組立1号	28.000	2.726	2.522	2.624	土留	0.28	0.05	2.574	1.05		75.68	0.98	27.44	0.25	0.356	改良土	2.018	1.05	2.119	59.33	75.68	交通誘導2	
〃	東92-M2 組立1号	東92-M3 組立1号	53.900	2.502	2.080	2.291	土留	0.13	0.05	2.241	0.90		108.71	0.83	44.74	0.25	0.356	改良土	1.685	0.90	1.517	81.77	108.71	交通誘導2	
東93	東93-1-M1 組立1号	東93-1-M1+27.40 測　点	27.400	1.772	1.740	1.756	土留	0.08	0.05	1.706	0.85		39.73	0.78	21.37	0.25	0.356	改良土	1.150	0.85	0.978	26.80	39.73	交通誘導2	
東94	東95-M2 組立1号	東95-M2+6.90 測　点	6.900	1.603	1.602	1.603	土留	0.08	0.05	1.553	0.85		9.11	0.78	5.38	0.25	0.356	改良土	0.997	0.85	0.847	5.84	9.11	交通誘導2	
東91	東92-M3 組立1号	東92-M3+5.00 測　点	5.000	1.639	1.504	1.572	土留	0.08	0.05	1.522	0.85		6.47	0.78	3.90	0.25	0.356	改良土	0.966	0.85	0.821	4.11	6.47	交通誘導2	
計			573.600						機種別数量	人力					487.92				機種別数量 埋戻土量 上段:発生土 下段:改良土	人力					
										BH 0.08		418.09								BH 0.08	282.34	418.09			
										BH 0.13		108.71								BH 0.13	81.77	108.71			
										BH 0.28	19.85	646.27								BH 0.28	536.05	666.12			
										BH 0.45										BH 0.45					
										計	19.85	1173.07								計	900.16	1192.92			
合計			573.600						機種別数量	人力					487.92				機種別数量 埋戻土量 上段:発生土 下段:改良土	人力					
										BH 0.08		418.09								BH 0.08	282.34	418.09			
										BH 0.13		108.71								BH 0.13	81.77	108.71			
										BH 0.28	19.85	646.27								BH 0.28	536.05	666.12			
										BH 0.45										BH 0.45					
										計	19.85	1173.07								計	900.16	1192.92			

管路土工　数量計算書

第　1-2　号計算書　　公共下水道築造工事(赤松工区その1)(週休2日)＜国費＞ ー 市道　新屋敷隅田川1号線ほか

路線番号	人孔番号(測点番号) 人孔種別		区間距離	掘削深			土留有無	施工機種	舗装合材厚	管路掘削						仮(本)復旧厚※路盤厚含	管基礎厚	管路埋戻					発生土処理(土砂)	交通誘導員	備考
										掘削深	掘削幅	機械掘削		基面整正※矢板厚控除				埋戻し材	機械埋戻						※埋戻し材が発生土の場合、V_1又は$V_2-V_4\div0.9$
										舗装控除		障害無(土砂)	障害有(土砂)	幅	面積				埋戻深	埋戻幅	単位土量	埋戻土量	土量		
			L	H_1	H_2	$H_3=(H_1+H_2)/2$			t_1	$H_4=H_3-t_1$	W	$V_1=W*H_4*L$	$V_2=W*H_4*L$	W_1	$A=W_1*L$	t_2	t_3		$H_4=H_3-t_2-t_3$	$W_2=W$	V_3	$V_4=V_3*L$	$V_5=V_1$(またはV_2)		
	下流側	上流側	m	m	m	m			m	m	m	m^3	m^3	m	m^2	m	m		m	m	m^3/m	m^3	m^3		
東91	東92-M3+5.00 測　点	東92-M3+7.10 測　点	2.100	1.504	1.518	1.511	土留	0.08	0.05	1.461	0.85		2.61	0.78	1.64	0.25	0.356	改良土	0.905	0.85	0.769	1.61	2.61	交通誘導2	
計			2.100						機種別数量	人力								機種別数量 埋戻土量 上段:発生土 下段:改良土	人力						
										BH 0.08			2.61						BH 0.08		1.61	2.61			
										BH 0.13									BH 0.13						
										BH 0.28									BH 0.28						
										BH 0.45									BH 0.45						
										計			2.61		1.64				計		1.61	2.61			
合計			575.700						機種別数量	人力								機種別数量 埋戻土量 上段:発生土 下段:改良土	人力						
										BH 0.08			420.70						BH 0.08		283.95	420.70			
										BH 0.13			108.71						BH 0.13		81.77	108.71			
										BH 0.28	19.85		646.27						BH 0.28		536.05	666.12			
										BH 0.45									BH 0.45						
										計	19.85		1175.68		489.56				計		901.77	1195.53			

管布設・管基礎工　数量計算書

第　2-1　号計算書　　公共下水道築造工事(赤松工区その1)(週休2日)＜国費＞ ー 市道　新屋敷隅田川1号線ほか

路線番号	人孔番号(測点番号) 人孔種別 下流側	人孔番号(測点番号) 人孔種別 上流側	区間距離 L 上段:圧送延長 下段:自然延長	管布設工 管種・管径	管布設工 人孔内径控除長 L_1	管布設工 管材料等 キャップ 管止	管布設工 管材料等 リブベンド(曲管φ150)控除長 5° LB=1.045 10° LB=2.095 22 1/2° LB=2.160	管布設工 管材料等 片受直管(RR) L=4.00m $L_2=(L-L_1-LB)/4.0$	管布設工 管布設延長 $L_3=L-L_1$	人孔外径控除長 L_4	埋設テープ $L_5=L-L_4$	管路埋戻(管周り) 基礎材	管路埋戻(管周り) 施工機種	管路埋戻(管周り) 基礎厚 t_3	管路埋戻(管周り) 基礎幅 W_2	管路埋戻(管周り) 単位数量 V_6	管路埋戻(管周り) 基礎延長 $L_6=L_5$	管路埋戻(管周り) 基礎土量 $V_7=V_6*L_6$	交通誘導員	備考
	下流側	上流側	m	mm	m	個	m	本	m	m	m		m^3	m	m	m^3/m	m	m^3		
東64	既設東66-M2 組立1号	東64-M1 組立楕円	10.600	PRPφ150mm	1.050			2.4	9.55	1.200	9.40	改良土	0.28	0.356	0.98	0.330	9.40	3.10	交通誘導2	
〃	東64-M1 組立楕円	東64-M2 組立1号	44.800	PRPφ150mm	0.750			11.0	44.05	0.900	43.90	改良土	0.08	0.356	0.78	0.259	43.90	11.37	交通誘導2	
〃	東64-M2 組立1号	東64-M3 組立1号	52.400	PRPφ150mm	0.900			12.9	51.50	1.050	51.35	改良土	0.08	0.356	0.78	0.259	51.35	13.30	交通誘導2	
東62	東64-M3 組立1号	東64-M3+6.10 測　点	6.100	PRPφ150mm	0.450			1.4	5.65	0.525	5.58	改良土	0.08	0.356	0.78	0.259	5.58	1.45	交通誘導2	
東81	既設東82-M1 組立1号	東81-M1 組立1号	6.600	PRPφ150mm	0.900			1.4	5.70	1.050	5.55	改良土	0.28	0.356	0.98	0.330	5.55	1.83	交通誘導2	
〃	東81-M1 組立1号	東81-M2 組立1号	53.700	PRPφ150mm	0.900			13.2	52.80	1.050	52.65	改良土	0.08	0.356	0.78	0.259	52.65	13.64	交通誘導2	
〃	東81-M2 組立1号	東81-M2+22.90 測　点	22.900	PRPφ150mm	0.450			5.6	22.45	0.525	22.38	改良土	0.28	0.356	0.60	0.195	22.38	4.36	交通誘導2	
〃	東81-M2+22.90 測　点	東81-M2+45.10 測　点	22.200	PRPφ150mm				5.6	22.20		22.20	改良土	0.08	0.356	0.78	0.259	22.20	5.75	交通誘導2	
東86	既設東87-M1 組立1号(ﾚｼﾞﾝ製)	東86-M1 組立楕円	5.200	PRPφ150mm	1.050			1.0	4.15	1.165	4.04	改良土	0.28	0.356	0.98	0.330	4.04	1.33	交通誘導2	
〃	東86-M1 組立楕円	東86-M2 組立1号	22.500	PRPφ150mm	0.750			5.4	21.75	0.900	21.60	改良土	0.08	0.356	0.78	0.259	21.60	5.59	交通誘導2	
〃	東86-M2 組立1号	東86-M2+46.20 測　点	46.200	PRPφ150mm	0.450			11.4	45.75	0.525	45.68	改良土	0.08	0.356	0.78	0.259	45.68	11.83	交通誘導2	
東95	既設東97-M1 組立1号	東95-M1 組立1号	64.600	PRPφ150mm	0.900			15.9	63.70	1.050	63.55	改良土	0.28	0.356	0.98	0.330	63.55	20.97	交通誘導2	
〃	東95-M1 組立1号	東95-M2 組立1号	43.700	PRPφ150mm	0.900			10.7	42.80	1.050	42.65	改良土	0.28	0.356	0.98	0.330	42.65	14.07	交通誘導2	
東93-1	東95-M2 組立1号	東93-1-M1 組立1号	3.500	PRPφ150mm	0.900			0.7	2.60	1.050	2.45	改良土	0.28	0.356	0.98	0.330	2.45	0.81	交通誘導2	
東92	東93-1-M1 組立1号	東92-M1 組立1号	47.400	PRPφ150mm	0.900			11.6	46.50	1.050	46.35	改良土	0.28	0.356	0.98	0.330	46.35	15.30	交通誘導2	
〃	東92-M1 組立1号	東92-M2 組立1号	28.000	PRPφ150mm	0.900			6.8	27.10	1.050	26.95	改良土	0.28	0.356	0.98	0.330	26.95	8.89	交通誘導2	
〃	東92-M2 組立1号	東92-M3 組立1号	53.900	PRPφ150mm	0.900			13.3	53.00	1.050	52.85	改良土	0.13	0.356	0.83	0.276	52.85	14.59	交通誘導2	
東93	東93-1-M1 組立1号	東93-1-M1+27.40 測　点	27.400	PRPφ150mm	0.450			6.7	26.95	0.525	26.88	改良土	0.08	0.356	0.78	0.259	26.88	6.96	交通誘導2	
東94	東95-M2 組立1号	東95-M2+6.90 測　点	6.900	PRPφ150mm	0.450			1.6	6.45	0.525	6.38	改良土	0.08	0.356	0.78	0.259	6.38	1.65	交通誘導2	
東91	東92-M3 組立1号	東92-M3+5.00 測　点	5.000	PRPφ150mm	0.450			1.1	4.55	0.525	4.48	改良土	0.08	0.356	0.78	0.259	4.48	1.16	交通誘導2	
		PRPφ150mm	573.600					139.7	559.200						人力					
													機種別数量		BH 0.08		280.70	72.70		
													基礎土量		BH 0.13		52.85	14.59		
													上段:改良土 下段:細粒改良土		BH 0.28		223.32	70.66		
															BH 0.45					
計		計	573.600					139.7	559.200		556.87				計		556.87	157.95		
		PRPφ150mm	573.600					139.7	559.200						人力					
													機種別数量		BH 0.08		280.70	72.70		
													基礎土量		BH 0.13		52.85	14.59		
													上段:改良土 下段:細粒改良土		BH 0.28		223.32	70.66		
															BH 0.45					
小計		計	573.600					139.7	559.200		556.87				計		556.87	157.95		

管布設・管基礎工　数量計算書

第　2-2　号計算書　　公共下水道築造工事(赤松工区その1)(週休2日)＜国費＞ ― 市道　新屋敷隅田川1号線ほか

路線番号	人孔番号(測点番号) 人孔種別		区間距離	管布設工						人孔外径控除長	埋設テープ	管路埋戻(管周り)							交通誘導員	備考
				管種・管径	人孔内径控除長	管材料等			管布設延長			基礎材	施工機種	基礎厚	基礎幅	単位数量	基礎延長	基礎土量		
						キャップ	リブベンド(曲管φ150)控除長	片受直管(RR) L=4.00m												
			L 上段:圧送延長 下段:自然延長		L_1	管止	5° LB=1.045 10° LB=2.095 22 1/2° LB=2.160	$L_2=(L-L_1-LB)/4.0$	$L_3=L-L_1$	L_4	$L_5=L-L_4$			t_3	W_2	V_6	$L_6=L_5$	$V_7=V_6*L_6$		
	下流側	上流側	m	mm	m	個	m	本	m	m	m		m^3	m	m	m^3/m	m	m^3		
東91	東92-M3+5.00 測　点	東92-M3+7.10 測　点	2.100	PRPφ150mm				0.5	2.10		2.10	改良土	0.08	0.356	0.78	0.259	2.10	0.54	交通誘導2	
		PRPφ150mm	2.100					0.5	2.100				機種別数量	人力						
														BH 0.08		2.10	0.54			
													基礎土量 上段:改良土 下段:細粒改良土	BH 0.13						
														BH 0.28						
														BH 0.45						
計		計	2.100					0.5	2.100		2.10			計		2.10	0.54			
		PRPφ150mm	575.700					140.2	561.300				機種別数量	人力						
														BH 0.08		282.80	73.24			
													基礎土量 上段:改良土 下段:細粒改良土	BH 0.13		52.85	14.59			
														BH 0.28		223.32	70.66			
														BH 0.45						
合計		計	575.700					140.2	561.300		558.97			計		558.97	158.49			

管路土留め工　数量計算書

第　3-1　号計算書　　公共下水道築造工事(赤松工区その1)(週休2日)＜国費＞ ー 市道　新屋敷隅田川1号線ほか

路線番号	人孔番号(測点番号) 人孔種別 下流側	人孔番号(測点番号) 人孔種別 上流側	区間距離 L	掘削深 下流	掘削深 上流	掘削深 平均 H	掘削幅	掘削機種	素掘	矢板土留め 矢板建込・引抜工 (上段:矢板長,中段:支保段数,下段:掘削深)									矢板土留め 軽量金属支保工 腹起材断面係数				たて込み簡易土留め 建込・引抜工 (パネル長,建込み機種)			交通誘導員	備考
										L=2.0m	L=2.5m		L=3.0m		L=3.5m		L=4.0m		Zx=120cm^{2}以上				L=4.0m	L=4.5m	L=5.0m		
										1段	1段	2段	2段	2段	2段	2段	2段	3段	1段	2段	2段	3段	BH0.45				
									H≦1.50	1.50＜H≦1.80	1.80＜H≦2.00	2.00＜H≦2.30	2.30＜H≦2.50	2.50＜H≦2.80	2.80＜H≦3.00	3.00＜H≦3.30	3.30＜H≦3.50	3.50＜H≦3.80	1.50＜H≦2.00	2.00＜H≦2.50	2.50＜H≦3.50	3.50＜H≦3.80	3.80＜H≦4.00	4.00＜H≦4.50	4.50＜H≦5.00		
			m	m	m	m	m		m	m	m	m	m	m	m	m	m	m	m	m	m	m	m	m	m		
東64	既設東66-M2 組立1号	東64-M1 組立楕円	10.600	2.846	2.814	2.830	1.05	0.28							10.60						10.60					交通誘導2	
〃	東64-M1 組立楕円	東64-M2 組立1号	44.800	1.905	1.901	1.903	0.85	0.08			44.80								44.80							交通誘導2	
〃	東64-M2 組立1号	東64-M3 組立1号	52.400	1.881	1.754	1.818	0.85	0.08			52.40								52.40							交通誘導2	
東62	東64-M3 組立1号	東64-M3+6.10 測　点	6.100	1.734	1.726	1.730	0.85	0.08		6.10									6.10							交通誘導2	
東81	既設東82-M1 組立1号	東81-M1 組立1号	6.600	2.696	2.756	2.726	1.05	0.28						6.60							6.60					交通誘導2	
〃	東81-M1 組立1号	東81-M2 組立1号	53.700	1.618	1.637	1.628	0.85	0.08		53.70									53.70							交通誘導2	
〃	東81-M2 組立1号	東81-M2+22.90 測　点	22.900	1.489	1.500	1.495	0.60	0.28	22.90																	交通誘導2	
〃	東81-M2+22.90 測　点	東81-M2+45.10 測　点	22.200	1.500	1.524	1.512	0.85	0.08		22.20									22.20							交通誘導2	
東86	既設東87-M1 組立1号(レジン製)	東86-M1 組立楕円	5.200	2.552	2.606	2.579	1.05	0.28						5.20							5.20					交通誘導2	
〃	東86-M1 組立楕円	東86-M2 組立1号	22.500	1.663	1.846	1.755	0.85	0.08		22.50									22.50							交通誘導2	
〃	東86-M2 組立1号	東86-M2+46.20 測　点	46.200	1.826	1.967	1.897	0.85	0.08			46.20								46.20							交通誘導2	
東95	既設東97-M1 組立1号	東95-M1 組立1号	64.600	3.014	3.090	3.052	1.05	0.28								64.60					64.60					交通誘導2	
〃	東95-M1 組立1号	東95-M2 組立1号	43.700	3.070	3.319	3.195	1.05	0.28								43.70					43.70					交通誘導2	
東93-1	東95-M2 組立1号	東93-1-M1 組立1号	3.500	3.299	3.298	3.299	1.05	0.28								3.50					3.50					交通誘導2	
東92	東93-1-M1 組立1号	東92-M1 組立1号	47.400	3.278	2.746	3.012	1.05	0.28								47.40					47.40					交通誘導2	
〃	東92-M1 組立1号	東92-M2 組立1号	28.000	2.726	2.522	2.624	1.05	0.28						28.00							28.00					交通誘導2	
〃	東92-M2 組立1号	東92-M3 組立1号	53.900	2.502	2.080	2.291	0.90	0.13				53.90								53.90						交通誘導2	
東93	東93-1-M1 組立1号	東93-1-M1+27.40 測　点	27.400	1.772	1.740	1.756	0.85	0.08		27.40									27.40							交通誘導2	
東94	東95-M2 組立1号	東95-M2+6.90 測　点	6.900	1.603	1.602	1.603	0.85	0.08		6.90									6.90							交通誘導2	
東91	東92-M3 組立1号	東92-M3+5.00 測　点	5.000	1.639	1.504	1.572	0.85	0.08		5.00									5.00							交通誘導2	
計			573.600		機種別数量	人力																					
						BH 0.08		143.80	143.40										287.20								
						BH 0.13				53.90										53.90							
						BH 0.28	22.90						39.80	10.60	159.20						209.60						
						BH 0.45																					
						計	22.90	287.20		53.90			50.40		159.20				287.20	263.50							
小計			573.600		機種別数量	人力																					
						BH 0.08		143.80	143.40										287.20								
						BH 0.13				53.90										53.90							
						BH 0.28	22.90						39.80	10.60	159.20						209.60						
						BH 0.45																					
						計	22.90	287.20		53.90			50.40		159.20				287.20	263.50							

管路土留め工　数量計算書

第　3-2　号計算書　　公共下水道築造工事(赤松工区その1)(週休2日)＜国費＞ ー 市道　新屋敷隅田川1号線ほか

路線番号	人孔番号（測点番号）人孔種別		区間距離 L	掘削深			掘削幅	掘削機種	素掘	矢板土留め													たて込み簡易土留め			交通誘導員	備考
										矢板建込・引抜工（上段:矢板長,中段:支保段数,下段:掘削深）									軽量金属支保工 腹起材断面係数				建込・引抜工（パネル長,建込み機種）				
										L=2.0m	L=2.5m		L=3.0m		L=3.5m		L=4.0m		Zx=120cm^{2}以上				L=4.0m	L=4.5m	L=5.0m		
										1段	1段	2段	2段	2段	2段	2段	2段	3段	1段	2段	2段	3段	BH0.45				
				下流	上流	平均 H			H≦1.50	1.50＜H≦1.80	1.80＜H≦2.00	2.00＜H≦2.30	2.30＜H≦2.50	2.50＜H≦2.80	2.80＜H≦3.00	3.00＜H≦3.30	3.30＜H≦3.50	3.50＜H≦3.80	1.50＜H≦2.00	2.00＜H≦2.50	2.50＜H≦3.50	3.50＜H≦3.80	3.80＜H≦4.00	4.00＜H≦4.50	4.50＜H≦5.00		
	下流側	上流側	m	m	m	m	m		m	m	m	m	m	m	m	m	m	m	m	m	m	m	m	m	m		
東91	東92-M3+5.00 測　点	東92-M3+7.10 測　点	2.100	1.504	1.518	1.511	0.85	0.08		2.10									2.10							交通誘導2	
計			2.100		機種別数量	人力																					
						BH 0.08		2.10											2.10								
						BH 0.13																					
						BH 0.28																					
						BH 0.45																					
						計		2.10											2.10								
合計			575.700		機種別数量	人力																					
						BH 0.08		145.90	143.40										289.30								
						BH 0.13				53.90										53.90							
						BH 0.28	22.90					39.80		10.60	159.20						209.60						
						BH 0.45																					
						計	22.90	289.30		53.90		50.40			159.20				289.30	263.50							

舗装工　数量計算書

第　4-1　号計算書　　公共下水道築造工事(赤松工区その1)(週休2日)＜国費＞ ー 市道　新屋敷隅田川1号線ほか

路線番号	人孔番号(測点番号) 人孔種別 下流側	人孔番号(測点番号) 人孔種別 上流側	区間距離 L	掘削幅	道路幅員	掘削機種	道路種別	舗装厚(既設)	舗装切断工 As t≦15cm	舗装切断工 As 15cm＜t≦30cm	舗装切断工 Co t≦15cm	舗装版破砕工 As t≦10cm	舗装版破砕工 As 10cm＜t≦15cm	舗装版破砕工 As 15cm＜t≦35cm	舗装版破砕工 Co t≦35cm	舗装復旧(仮舗装) 表層厚	舗装復旧(仮舗装) 路盤厚	仮舗装工 表層 市道(一般) 0.03	仮舗装工 表層 市道(Co) 0.03	仮舗装工 表層 市道(1・2級) 0.03	仮舗装工 表層 歩道(1・2級) 0.03	仮舗装工 表層	仮舗装工 路盤工 市道(一般) 0.22	仮舗装工 路盤工 市道(Co) 0.22	仮舗装工 路盤工 市道(1・2級) 0.32	仮舗装工 路盤工 歩道(1・2級) 0.16	仮舗装工 路盤工	廃材処理 直接掘削 積込運搬	廃材処理 破砕後掘削 積込運搬	交通誘導員	備考
			m	m	m			m	m	m	m	m^2	m^2	m^2	m^2	m	m	m^2	m^2	m^2	m^2	m^2	m^2	m^2	m^2	m^2	m^2	m^3	m^3		
東64	既設東66-M2 組立1号	東64-M1 組立楕円	10.600	1.05	2.750	0.28	市道(一般)	0.05	21.20			11.1				0.03	0.22	11.1					11.1					0.6		交通誘導2	
〃	東64-M1 組立楕円	東64-M2 組立1号	44.800	0.85	2.750	0.08	市道(一般)	0.05	89.60			38.1				0.03	0.22	38.1					38.1					1.9		交通誘導2	
〃	東64-M2 組立1号	東64-M3 組立1号	52.400	0.85	2.750	0.08	市道(一般)	0.05	104.80			44.5				0.03	0.22	44.5					44.5					2.2		交通誘導2	
東62	東64-M3 組立1号	東64-M3+6.10 測　点	6.100	0.85	2.700	0.08	市道(一般)	0.05	12.20			5.2				0.03	0.22	5.2					5.2					0.3		交通誘導2	
東81	既設東82-M1 組立1号	東81-M1 組立1号	6.600	1.05	3.420	0.28	市道(一般)	0.05	13.20			6.9				0.03	0.22	6.9					6.9					0.3		交通誘導2	
〃	東81-M1 組立1号	東81-M2 組立1号	53.700	0.85	3.420	0.08	市道(一般)	0.05	107.40			45.6				0.03	0.22	45.6					45.6					2.3		交通誘導2	
〃	東81-M2 組立1号	東81-M2+22.90 測　点	22.900	0.60	3.420	0.28	市道(一般)	0.05	45.80			13.7				0.03	0.22	13.7					13.7					0.7		交通誘導2	
〃	東81-M2+22.90 測　点	東81-M2+45.10 測　点	22.200	0.85	3.420	0.08	市道(一般)	0.05	44.40			18.9				0.03	0.22	18.9					18.9					0.9		交通誘導2	
東86	既設東87-M1 組立1号(ﾚｼﾞﾝ製)	東86-M1 組立楕円	5.200	1.05	3.090	0.28	市道(一般)	0.05	10.40			5.5				0.03	0.22	5.5					5.5					0.3		交通誘導2	
〃	東86-M1 組立楕円	東86-M2 組立1号	22.500	0.85	3.090	0.08	市道(一般)	0.05	45.00			19.1				0.03	0.22	19.1					19.1					1.0		交通誘導2	
〃	東86-M2 組立1号	東86-M2+46.20 測　点	46.200	0.85	3.090	0.08	市道(一般)	0.05	92.40			39.3				0.03	0.22	39.3					39.3					2.0		交通誘導2	
東95	既設東97-M1 組立1号	東95-M1 組立1号	64.600	1.05	4.760	0.28	市道(一般)	0.05	129.20			67.8				0.03	0.22	67.8					67.8					3.4		交通誘導2	
〃	東95-M1 組立1号	東95-M2 組立1号	43.700	1.05	4.760	0.28	市道(一般)	0.05	87.40			45.9				0.03	0.22	45.9					45.9					2.3		交通誘導2	
東93-1	東95-M2 組立1号	東93-1-M1 組立1号	3.500	1.05	4.760	0.28	市道(一般)	0.05	7.00			3.7				0.03	0.22	3.7					3.7					0.2		交通誘導2	
東92	東93-1-M1 組立1号	東92-M1 組立1号	47.400	1.05	4.860	0.28	市道(一般)	0.05	94.80			49.8				0.03	0.22	49.8					49.8					2.5		交通誘導2	
〃	東92-M1 組立1号	東92-M2 組立1号	28.000	1.05	4.800	0.28	市道(一般)	0.05	56.00			29.4				0.03	0.22	29.4					29.4					1.5		交通誘導2	
〃	東92-M2 組立1号	東92-M3 組立1号	53.900	0.90	4.800	0.13	市道(一般)	0.05	107.80			48.5				0.03	0.22	48.5					48.5					2.4		交通誘導2	
東93	東93-1-M1 組立1号	東93-1-M1+27.40 測　点	27.400	0.85	2.870	0.08	市道(一般)	0.05	54.80			23.3				0.03	0.22	23.3					23.3					1.2		交通誘導2	
東94	東95-M2 組立1号	東95-M2+6.90 測　点	6.900	0.85	2.350	0.08	市道(一般)	0.05	13.80			5.9				0.03	0.22	5.9					5.9					0.3		交通誘導2	
東91	東92-M3 組立1号	東92-M3+5.00 測　点	5.000	0.85	2.050	0.08	市道(一般)	0.05	10.00			4.3				0.03	0.22	4.3					4.3					0.2		交通誘導2	
							機種別数量	人力																							
								BH 0.08				244.2						244.2					244.2					12.3			
								BH 0.13				48.5						48.5					48.5					2.4			
								BH 0.28				233.8						233.8					233.8					11.8			
								BH 0.45																							
計			573.600					計	1147.20			526.5						526.5					526.5					26.5			
							機種別数量	人力																							
								BH 0.08				244.2						244.2					244.2					12.3			
								BH 0.13				48.5						48.5					48.5					2.4			
								BH 0.28				233.8						233.8					233.8					11.8			
								BH 0.45																							
小計			573.600					計	1147.20			526.5						526.5					526.5					26.5			

舗装工 数量計算書

第 4-2 号計算書　　公共下水道築造工事(赤松工区その1)(週休2日)＜国費＞ ー 市道 新屋敷隅田川1号線ほか

路線番号	人孔番号(測点番号) 人孔種別 下流側	人孔番号(測点番号) 人孔種別 上流側	区間距離 L	掘削幅	道路幅員	掘削機種	道路種別	舗装厚(既設)	舗装切断工 As t≦15cm	舗装切断工 As 15cm＜t≦30cm	舗装切断工 Co t≦15cm	舗装版破砕工 As t≦10cm	舗装版破砕工 As 10cm＜t≦15cm	舗装版破砕工 As 15cm＜t≦35cm	舗装版破砕工 Co t≦35cm	舗装復旧(仮舗装) 表層厚	舗装復旧(仮舗装) 路盤厚	仮舗装工 表層 市道(一般) 0.03	仮舗装工 表層 市道(Co) 0.03	仮舗装工 表層 市道(1・2級) 0.03	仮舗装工 表層 歩道(1・2級) 0.03	仮舗装工 表層	仮舗装工 路盤工 市道(一般) 0.22	仮舗装工 路盤工 市道(Co) 0.22	仮舗装工 路盤工 市道(1・2級) 0.32	仮舗装工 路盤工 歩道(1・2級) 0.16	仮舗装工 路盤工	廃材処理 直接掘削 積込運搬	廃材処理 破砕後掘削 積込運搬	交通誘導員	備考
			m	m	m			m	m	m	m	m^2	m^2	m^2	m^2	m	m	m^2	m^2	m^2	m^2	m^2	m^2	m^2	m^2	m^2	m^2	m^3	m^3		
東91	東92-M3+5.00 測 点	東92-M3+7.10 測 点	2.100	0.85	2.050	0.08	市道(一般)	0.05	4.20			1.8				0.03	0.22	1.8					1.8					0.1		交通誘導2	
計			2.100				機種別数量	人力																							
								BH 0.08				1.8						1.8					1.8					0.1			
								BH 0.13																							
								BH 0.28																							
								BH 0.45																							
								計	4.20			1.8						1.8					1.8					0.1			
合計			575.700				機種別数量	人力																							
								BH 0.08				246.0						246.0					246.0					12.4			
								BH 0.13				48.5						48.5					48.5					2.4			
								BH 0.28				233.8						233.8					233.8					11.8			
								BH 0.45																							
								計	1151.40			528.3						528.3					528.3					26.6			

取付管土工　数量計算書

第　5-1　号計算書　　公共下水道築造工事(赤松工区その1)(週休2日)＜国費＞ ー 市道　新屋敷隅田川1号線ほか

路線番号	測点番号		本管施工機種	本管平均土被	本管掘削幅	取付方向（上流向）	取付管出巾	取付ﾀｲﾌﾟ			取付管合計	取付管掘削深			取付管掘削幅	取付管土工延長			舗装合材厚	管路掘削			仮復旧復旧厚※路盤厚含	管基礎厚	管路埋戻			発生土	備　考
								Aﾀｲﾌﾟ	Bﾀｲﾌﾟ	Cﾀｲﾌﾟ		宅地側掘削深	本管側掘削深	取付管平均掘削深		本管掘削幅×1/2控除	1ヶ所当延長	延長合計		掘削深	機械掘削(障害無)	床均し			埋戻し材	機械埋戻 埋戻深	機械埋戻 埋戻土量	土量	※埋戻し材が発生土の場合、$V_9=V_7-V_8\div0.9$
								本管土被1.5m未満	本管土被1.5m以上	人孔直付																			
							L_1				n			H_5	W_1	$W_2=W\times1/2$	$L_2=L_1-W_2$	$L_4=L_2\times n$	t_1	$H_6=H_5-t_1$	$V_7=W_1\times H_6\times L_4$	$W_1\times L_4$	t_2	t_3		$H_4=H_5-t_2-t_3$	$V_8=H_4\times L_4\times W_1$	$V_9=V_7$	
	下流側	上流側	BH	m	m		m	ヶ所	ヶ所	ヶ所	ヶ所	m	m	m	m	m	m/ヶ所	m	m	m	m^3	m^2	m	m		m	m^3	m^3	
東64	既設東66-M2	東64-M1		2.574	1.05																								
〃	東64-M1	東64-M2	0.08 0.08	1.647	0.85	左 右	1.35 1.40		1 1		1 1	1.014 1.014	1.214 1.214	1.114 1.114	0.600 0.600	0.425 0.425	0.925 0.975	0.925 0.975	0.05 0.05	1.064 1.064	0.591 0.622	0.56 0.59	0.25 0.25	0.314 0.314	改良土 改良土	0.550 0.550	0.305 0.322	0.591 0.622	
〃	東64-M2	東64-M3	0.08 0.08	1.562	0.85	左 右	1.35 1.40		3 2		3 2	1.014 1.014	1.214 1.214	1.114 1.114	0.600 0.600	0.425 0.425	0.925 0.975	2.775 1.950	0.05 0.05	1.064 1.064	1.772 1.245	1.67 1.17	0.25 0.25	0.314 0.314	改良土 改良土	0.550 0.550	0.916 0.644	1.772 1.245	
東62	東64-M3	東64-M3+6.10		1.474	0.85																								
東81	既設東82-M1	東81-M1		2.470	1.05																								
〃	東81-M1	東81-M2	0.08 0.08	1.372	0.85	左 右	1.98 1.44	1 3			1 3	1.014 1.014	1.475 1.475	1.245 1.245	0.600 0.600	0.425 0.425	1.555 1.015	1.555 3.045	0.05 0.05	1.195 1.195	1.115 2.183	0.93 1.83	0.25 0.25	0.314 0.314	改良土 改良土	0.681 0.681	0.635 1.244	1.115 2.183	
〃	東81-M2	東81-M2+22.90	0.28 0.28	1.239	0.60	左 右	1.98 1.44	2 2			2 2	1.014 1.014	1.342 1.342	1.178 1.178	0.600 0.600	0.300 0.300	1.680 1.140	3.360 2.280	0.05 0.05	1.128 1.128	2.274 1.543	2.02 1.37	0.25 0.25	0.314 0.314	改良土 改良土	0.614 0.614	1.238 0.840	2.274 1.543	
〃	東81-M2+22.90	東81-M2+45.10	0.08	1.256	0.85	左	1.98	1			1	1.014	1.359	1.187	0.600	0.425	1.555	1.555	0.05	1.137	1.061	0.93	0.25	0.314	改良土	0.623	0.581	1.061	
東86	既設東87-M1	東86-M1		2.323	1.05																								
〃	東86-M1	東86-M2		1.499	0.85																								
〃	東86-M2	東86-M2+46.20	0.08 0.08	1.641	0.85	左 右	1.00 2.09		3 1		3 1	1.014 1.014	1.214 1.214	1.114 1.114	0.600 0.600	0.425 0.425	0.575 1.665	1.725 1.665	0.05 0.05	1.064 1.064	1.101 1.063	1.04 1.00	0.25 0.25	0.314 0.314	改良土 改良土	0.550 0.550	0.569 0.549	1.101 1.063	
東95	既設東97-M1	東95-M1	0.28 0.28	2.796	1.05	左 右	1.60 3.16		1 2		1 2	1.014 1.014	1.214 1.214	1.114 1.114	0.600 0.600	0.525 0.525	1.075 2.635	1.075 5.270	0.05 0.05	1.064 1.064	0.686 3.364	0.65 3.16	0.25 0.25	0.314 0.314	改良土 改良土	0.550 0.550	0.355 1.739	0.686 3.364	
〃	東95-M1	東95-M2	0.28 0.28	2.939	1.05	左 右	1.60 3.16		2 1		2 1	1.014 1.014	1.214 1.214	1.114 1.114	0.600 0.600	0.525 0.525	1.075 2.635	2.150 2.635	0.05 0.05	1.064 1.064	1.373 1.682	1.29 1.58	0.25 0.25	0.314 0.314	改良土 改良土	0.550 0.550	0.710 0.870	1.373 1.682	
東93-1	東95-M2	東93-1-M1		3.043	1.05																								
東92	東93-1-M1	東92-M1	0.28 0.28	2.756	1.05	左 右	2.10 2.76		1 2		1 2	1.014 1.014	1.214 1.214	1.114 1.114	0.600 0.600	0.525 0.525	1.575 2.235	1.575 4.470	0.05 0.05	1.064 1.064	1.005 2.854	0.95 2.68	0.25 0.25	0.314 0.314	改良土 改良土	0.550 0.550	0.520 1.475	1.005 2.854	
〃	東92-M1	東92-M2	0.28	2.368	1.05	右	2.93		1		1	1.014	1.214	1.114	0.600	0.525	2.405	2.405	0.05	1.064	1.535	1.44	0.25	0.314	改良土	0.550	0.794	1.535	
〃	東92-M2	東92-M3	0.13 0.13	2.035	0.90	左 右	1.87 2.93		2 1		2 1	1.014 1.014	1.214 1.214	1.114 1.114	0.600 0.600	0.450 0.450	1.420 2.480	2.840 2.480	0.05 0.05	1.064 1.064	1.813 1.583	1.70 1.49	0.25 0.25	0.314 0.314	改良土 改良土	0.550 0.550	0.937 0.818	1.813 1.583	
東93	東93-1-M1	東93-1-M1+27.40	0.08	1.500	0.85	左	1.55		1		1	1.014	1.214	1.114	0.600	0.425	1.125	1.125	0.05	1.064	0.718	0.68	0.25	0.314	改良土	0.550	0.371	0.718	
東94	東95-M2	東95-M2+6.90		1.347	0.85																								
東91	東92-M3	東92-M3+5.00		1.316	0.85																								
計								9	25		34						機種別数量	人力 BH 0.08 BH 0.13 BH 0.28 BH 0.45 計		11.471 3.396 16.316 31.183	28.73		機種別数量 埋戻土量 上段:発生土 下段:改良土	人力 BH 0.08 BH 0.13 BH 0.28 BH 0.45 計	6.136 1.755 8.541 16.432	11.471 3.396 16.316 31.183	
合計								9	25		34						機種別数量	人力 BH 0.08 BH 0.13 BH 0.28 BH 0.45 計		11.471 3.396 16.316 31.183	28.73		機種別数量 埋戻土量 上段:発生土 下段:改良土	人力 BH 0.08 BH 0.13 BH 0.28 BH 0.45 計	6.136 1.755 8.541 16.432	11.471 3.396 16.316 31.183	

取付管土工　数量計算書

第　5-2　号計算書　　公共下水道築造工事(赤松工区その1)(週休2日)＜国費＞ ー 市道　新屋敷隅田川1号線ほか

路線番号	測点番号		本管施工機種	本管平均土被	本管掘削幅	取付方向（上流向）	取付管出巾	取付ﾀｲﾌﾟ			取付管合計	取付管掘削深			取付管掘削幅	取付管土工延長			舗装合材厚	管路掘削			仮復旧復旧厚※路盤厚含	管基礎厚	管路埋戻			発生土	備　考
								Aﾀｲﾌﾟ	Bﾀｲﾌﾟ	Cﾀｲﾌﾟ		宅地側掘削深	本管側掘削深	取付管平均掘削深		本管掘削幅×1/2控除	1ヶ所当延長	延長合計		掘削深	機械掘削(障害無)	床均し			埋戻し材	機械埋戻 埋戻深	機械埋戻 埋戻土量	土量	※埋戻し材が発生土の場合、$V_9=V_7-V_8\div0.9$
							L_1	本管土被1.5m未満	本管土被1.5m以上	人孔直付	n			H_5		$W_4=W\times1/2$	$L_2=L_1-W_4$	$L_4=L_2\times n$	t_1	$H_6=H_5-t_1$	$V_7=W_3\times H_6\times L_4$	$W_2\times L_4$	t_2	t_3		$H_4=H_5-t_2-t_3$	$V_8=H_4\times L_4\times W_1$	$V_9=V_7$	
	下流側	上流側	BH	m	m		m	ヶ所	ヶ所	ヶ所	ヶ所	m	m	m	m	m	m/ヶ所	m	m	m	m^3	m^2	m	m		m	m^3	m^3	
東91	東92-M3+5.00	東92-M3+7.10		1.255	0.85																								
計																	機種別数量	人力 BH 0.08 BH 0.13 BH 0.28 BH 0.45 計					機種別数量 埋戻土量 上段:発生土 下段:改良土	人力 BH 0.08 BH 0.13 BH 0.28 BH 0.45 計				
合計								9	25		34						機種別数量	人力 BH 0.08 BH 0.13 BH 0.28 BH 0.45 計		11.471 3.396 16.316 31.183	28.73		機種別数量 埋戻土量 上段:発生土 下段:改良土	人力 BH 0.08 BH 0.13 BH 0.28 BH 0.45 計	6.136 1.755 8.541 16.432	11.471 3.396 16.316 31.183		

取付管布設・管基礎工　数量計算書

第　6-1　号計算書　　公共下水道築造工事(赤松工区その1)(週休2日)＜国費＞ ー 市道　新屋敷隅田川1号線ほか

路線番号	測点番号		本管平均土被り	取付方向（上流向）	取付管出巾	取付タイプ			取付管合計	管布設工				埋設テープ	管材						管路埋戻（管周り）					備考
						Aタイプ 本管土被1.5m未満	Bタイプ 本管土被1.5m以上	Cタイプ 人孔直付		管種・管径	管布設延長 L_1	管布設延長 L_2 Bタイプ 本管土被り-1.0m	管布設総延長 L_3=（L1+L2）×ヶ所		L_1部（全タイプ） 片受短管（0.8m/本）	L_1部（全タイプ） 片受直管（4.0m/本）	L_2部（Bタイプ） 片受短管（0.8m/本）	L_2部（Bタイプ） 片受直管（4.0m/本）	本管管種・口径	60°支管（A,Bタイプ）	基礎材	施工機種	単位数量 V_8	基礎延長 L_6=L_5	基礎土量 V_7=V_8*L_6	
	下流側	上流側	m		m	ヶ所	ヶ所	ヶ所	ヶ所	mm	m/ヶ所	m/ヶ所	m	m	本	本	本	本		個		m^3	m^3/m	m	m^3	
東64	既設東66-M2	東64-M1	2.574																							
〃	東64-M1	東64-M2	1.647	左	1.350		1		1	VUφ100	1.350	0.265	1.615	1.350		1	1		PRPφ150mm	1	細粒改良土	0.08	0.178	0.925	0.165	
				右	1.400		1		1	VUφ100	1.400	0.265	1.665	1.400		1	1		PRPφ150mm	1	細粒改良土	0.08	0.178	0.975	0.174	
〃	東64-M2	東64-M3	1.562	左	1.350		3		3	VUφ100	1.350	0.180	4.590	4.050		3	3		PRPφ150mm	3	細粒改良土	0.08	0.178	2.775	0.494	
				右	1.400		2		2	VUφ100	1.400	0.180	3.160	2.800		2	2		PRPφ150mm	2	細粒改良土	0.08	0.178	1.950	0.347	
東62	東64-M3	東64-M3+6.10	1.474																							
東81	既設東82-M1	東81-M1	2.470																							
〃	東81-M1	東81-M2	1.372	左	1.980	1			1	VUφ100	1.980		1.980	1.980		1			PRPφ150mm	1	細粒改良土	0.08	0.178	1.555	0.277	
				右	1.440	3			3	VUφ100	1.440		4.320	4.320		3			PRPφ150mm	3	細粒改良土	0.08	0.178	3.045	0.542	
〃	東81-M2	東81-M2+22.90	1.239	左	1.980	2			2	VUφ100	1.980		3.960	3.960		2			PRPφ150mm	2	細粒改良土	0.28	0.178	3.360	0.598	
				右	1.440	2			2	VUφ100	1.440		2.880	2.880		2			PRPφ150mm	2	細粒改良土	0.28	0.178	2.280	0.406	
〃	東81-M2+22.90	東81-M2+45.10	1.256	左	1.980	1			1	VUφ100	1.980		1.980	1.980		1			PRPφ150mm	1	細粒改良土	0.08	0.178	1.555	0.277	
東86	既設東87-M1	東86-M1	2.323																							
〃	東86-M1	東86-M2	1.499																							
〃	東86-M2	東86-M2+46.20	1.641	左	1.000		3		3	VUφ100	1.000	0.259	3.777	3.000		3	3		PRPφ150mm	3	細粒改良土	0.08	0.178	1.725	0.307	
				右	2.090		1		1	VUφ100	2.090	0.259	2.349	2.090		1	1		PRPφ150mm	1	細粒改良土	0.08	0.178	1.665	0.296	
東95	既設東97-M1	東95-M1	2.796	左	1.600		1		1	VUφ100	1.600	1.414	3.014	1.600		1		1	PRPφ150mm	1	細粒改良土	0.28	0.178	1.075	0.191	
				右	3.160		2		2	VUφ100	3.160	1.414	9.148	6.320		2		2	PRPφ150mm	2	細粒改良土	0.28	0.178	5.270	0.938	
〃	東95-M1	東95-M2	2.939	左	1.600		2		2	VUφ100	1.600	1.557	6.314	3.200		2		2	PRPφ150mm	2	細粒改良土	0.28	0.178	2.150	0.383	
				右	3.160		1		1	VUφ100	3.160	1.557	4.717	3.160		1		1	PRPφ150mm	1	細粒改良土	0.28	0.178	2.635	0.469	
東93-1	東95-M2	東93-1-M1	3.043																							
東92	東93-1-M1	東92-M1	2.756	左	2.100		1		1	VUφ100	2.100	1.374	3.474	2.100		1		1	PRPφ150mm	1	細粒改良土	0.28	0.178	1.575	0.280	
				右	2.760		2		2	VUφ100	2.760	1.374	8.268	5.520		2		2	PRPφ150mm	2	細粒改良土	0.28	0.178	4.470	0.796	
〃	東92-M1	東92-M2	2.368	右	2.930		1		1	VUφ100	2.930	0.986	3.916	2.930		1		1	PRPφ150mm	1	細粒改良土	0.28	0.178	2.405	0.428	
〃	東92-M2	東92-M3	2.035	左	1.870		2		2	VUφ100	1.870	0.653	5.046	3.740		2	2		PRPφ150mm	2	細粒改良土	0.13	0.178	2.840	0.506	
				右	2.930		1		1	VUφ100	2.930	0.653	3.583	2.930		1	1		PRPφ150mm	1	細粒改良土	0.13	0.178	2.480	0.441	
東93	東93-1-M1	東93-1-M1+27.40	1.500	左	1.550		1		1	VUφ100	1.550	0.118	1.668	1.550		1	1		PRPφ150mm	1	細粒改良土	0.08	0.178	1.125	0.200	
東94	東95-M2	東95-M2+6.90	1.347																							
東91	東92-M3	東92-M3+5.00	1.316																							
																			PRPφ150mm ×φ100	34				人力		
																								BH 0.08	3.079	
																								BH 0.13	0.947	
																								BH 0.28	4.489	
																								BH 0.45		
計						9	25		34				81.42	62.86		34	15	10						計	8.515	
																			PRPφ150mm ×φ100	34				人力		
																								BH 0.08	3.079	
																								BH 0.13	0.947	
																								BH 0.28	4.489	
																								BH 0.45		
合計						9	25		34				81.42	62.86		34	15	10						計	8.515	

取付管布設･管基礎工　数量計算書

第　6-2　号計算書　　　公共下水道築造工事(赤松工区その1)(週休2日)＜国費＞ ー 市道　新屋敷隅田川1号線ほか

路線番号	測点番号		本管平均土被り	取付方向(上流向)	取付管出巾	取付タイプ			取付管合計	管布設工				埋設テープ	管材						管路埋戻(管周り)					備考
						Aタイプ	Bタイプ	Cタイプ		管種・管径	管布設延長		管布設総延長		L1部(全タイプ)		L2部(Bタイプ)		本管管種・口径	60°支管	基礎材	施工機種	単位数量	基礎延長	基礎土量	
						本管土被1.5m未満	本管土被1.5m以上	人孔直付			L_1	L_2 Bタイプ 本管土被り-1.0m	L_3=(L1+L2)×ヶ所		片受短管(0.8m/本)	片受直管(4.0m/本)	片受短管(0.8m/本)	片受直管(4.0m/本)		(A,Bタイプ)			V_8	L_6=L_5	V_7=V_8*L_6	
	下流側	上流側	m		m	ヶ所	ヶ所	ヶ所	ヶ所	mm	m/ヶ所	m/ヶ所	m	m	本	本	本	本		個			m^3	m^3/m	m	m^3
東91	東92-M3+5.00	東92-M3+7.10	1.255																							
																			PRPφ150mm ×φ100					人力		
																								BH 0.08		
																								BH 0.13		
																								BH 0.28		
																								BH 0.45		
計																								計		
																			PRPφ150mm ×φ100	34				人力		
																								BH 0.08	3.079	
																								BH 0.13	0.947	
																								BH 0.28	4.489	
																								BH 0.45		
合計						9	25		34				81.42	62.86		34	15	10						計	8.515	

取付管舗装工　数量計算書

第　7-1　号計算書　　公共下水道築造工事(赤松工区その1)(週休2日)＜国費＞ ー 市道　新屋敷隅田川1号線ほか

路線番号	測点番号		掘削機種	本管掘削幅 W	道路種別	取付方向（上流向）	取付管出巾 L_1	取付管合計	舗装延長			合計延長	舗装厚（既設）	舗装切断工			取付管掘削幅 W_1	舗装版破砕工				舗装復旧（仮舗装）		仮舗装工　表層				仮舗装工　路盤工					廃材処理		備考
									本管掘削幅×1/2控除 W_2=W×1/2	構造物 W3	1ケ所当延長 L_2=L_1-W_2-W_3			As t≦15cm	As 15cm＜t≦30cm	Co t≦20cm		As t≦10cm	As 10cm＜t≦15cm	As 15cm＜t≦35cm	Co t≦35cm	表層厚	路盤厚	市道（一般） 0.03	市道（Co） 0.03	市道（1・2級） 0.03		市道（一般） 0.22	市道（Co） 0.22	市道（1・2級） 0.32	歩道（1・2級） 0.16		直接掘削 積込運搬	破砕後掘削 積込運搬	
	下流側	上流側		m			m	ケ所	m	m	m/ケ所	m	m	m	m	m	m	m^2	m^2	m^2	m^2	m	m	m^2	m^2	m^2	m^2	m^2	m^2	m^2	m^2	m^2	m^3	m^3	
東64	既設東66-M2	東64-M1		1.05	市道(一般)																														
〃	東64-M1	東64-M2	0.08 0.08	0.85	市道(一般)	左 右	1.35 1.40	1 1	0.425 0.425	 0.500	0.925 0.475	0.925 0.475	0.05 0.05	1.85 0.95			0.600 0.600	0.6 0.3				0.03 0.03	0.22 0.22	0.6 0.3				0.6 0.3					0.03 0.02		
〃	東64-M2	東64-M3	0.08 0.08	0.85	市道(一般)	左 右	1.35 1.40	3 2	0.425 0.425	 0.500	0.925 0.475	2.775 0.950	0.05 0.05	5.55 1.90			0.600 0.600	1.7 0.6				0.03 0.03	0.22 0.22	1.7 0.6				1.7 0.6					0.09 0.03		
東62	東64-M3	東64-M3+6.10		0.85	市道(一般)																														
東81	既設東82-M1	東81-M1		1.05	市道(一般)																														
〃	東81-M1	東81-M2	0.08 0.08	0.85	市道(一般)	左 右	1.98 1.44	1 3	0.425 0.425	0.410 0.420	1.145 0.595	1.145 1.785	0.05 0.05	2.29 3.57			0.600 0.600	0.7 1.1				0.03 0.03	0.22 0.22	0.7 1.1				0.7 1.1					0.04 0.06		
〃	東81-M2	東81-M2+22.90	0.28 0.28	0.60	市道(一般)	左 右	1.98 1.44	2 2	0.300 0.300	0.410 0.420	1.270 0.720	2.540 1.440	0.05 0.05	5.08 2.88			0.600 0.600	1.5 0.9				0.03 0.03	0.22 0.22	1.5 0.9				1.5 0.9					0.08 0.05		
〃	東81-M2+22.90	東81-M2+45.10	0.08	0.85	市道(一般)	左	1.98	1	0.425	0.410	1.145	1.145	0.05	2.29			0.600	0.7				0.03	0.22	0.7				0.7					0.04		
東86	既設東87-M1	東86-M1		1.05	市道(一般)																														
〃	東86-M1	東86-M2		0.85	市道(一般)																														
〃	東86-M2	東86-M2+46.20	0.08 0.08	0.85	市道(一般)	左 右	1.00 2.09	3 1	0.425 0.425	0.200 0.440	0.375 1.225	1.125 1.225	0.05 0.05	2.25 2.45			0.600 0.600	0.7 0.7				0.03 0.03	0.22 0.22	0.7 0.7				0.7 0.7					0.04 0.04		
東95	既設東97-M1	東95-M1	0.28 0.28	1.05	市道(一般)	左 右	1.60 3.16	1 2	0.525 0.525	0.430 0.380	0.645 2.255	0.645 4.510	0.05 0.05	1.29 9.02			0.600 0.600	0.4 2.7				0.03 0.03	0.22 0.22	0.4 2.7				0.4 2.7					0.02 0.14		
〃	東95-M1	東95-M2	0.28 0.28	1.05	市道(一般)	左 右	1.60 3.16	2 1	0.525 0.525	0.430 0.380	0.645 2.255	1.290 2.255	0.05 0.05	2.58 4.51			0.600 0.600	0.8 1.4				0.03 0.03	0.22 0.22	0.8 1.4				0.8 1.4					0.04 0.07		
東93-1	東95-M2	東93-1-M1		1.05	市道(一般)																														
東92	東93-1-M1	東92-M1	0.28 0.28	1.05	市道(一般)	左 右	2.10 2.76	1 2	0.525 0.525	0.550 0.380	1.025 1.855	1.025 3.710	0.05 0.05	2.05 7.42			0.600 0.600	0.6 2.2				0.03 0.03	0.22 0.22	0.6 2.2				0.6 2.2					0.03 0.11		
〃	東92-M1	東92-M2	0.28	1.05	市道(一般)	右	2.93	1	0.525	0.430	1.975	1.975	0.05	3.95			0.600	1.2				0.03	0.22	1.2				1.2					0.06		
〃	東92-M2	東92-M3	0.13 0.13	0.90	市道(一般)	左 右	1.87 2.93	2 1	0.450 0.450	0.440 0.430	0.980 2.050	1.960 2.050	0.05 0.05	3.92 4.10			0.600 0.600	1.2 1.2				0.03 0.03	0.22 0.22	1.2 1.2				1.2 1.2					0.06 0.06		
東93	東93-1-M1	東93-1-M1+27.40	0.08	0.85	市道(一般)	左	1.55	1	0.425		1.125	1.125	0.05	2.25			0.600	0.7				0.03	0.22	0.7				0.7					0.04		
東94	東95-M2	東95-M2+6.90		0.85	市道(一般)																														
東91	東92-M3	東92-M3+5.00		0.85	市道(一般)																														
計					機種別数量									72.15			人力 BH 0.08 BH 0.13 BH 0.28 BH 0.45 計	 7.8 2.4 11.7 21.9					人力 BH 0.08 BH 0.13 BH 0.28 BH 0.45 計	 7.8 2.4 11.7 21.9				 7.8 2.4 11.7 21.9					 0.43 0.12 0.60 1.15		
合計					機種別数量									72.15			人力 BH 0.08 BH 0.13 BH 0.28 BH 0.45 計	 7.8 2.4 11.7 21.9					人力 BH 0.08 BH 0.13 BH 0.28 BH 0.45 計	 7.8 2.4 11.7 21.9				 7.8 2.4 11.7 21.9					 0.43 0.12 0.60 1.15		

取付管舗装工　数量計算書

第　7-2　号計算書　　公共下水道築造工事(赤松工区その1)(週休2日)＜国費＞ ー 市道　新屋敷隅田川1号線ほか

路線番号	測点番号		掘削機種	本管掘削幅 W	道路種別	取付方向（上流向）	取付管出巾 L_1	取付管合計	舗装延長			合計延長	舗装厚（既設）	舗装切断工			取付管掘削幅 W	舗装版破砕工				舗装復旧（仮舗装）		仮舗装工　表層				仮舗装工　路盤工					廃材処理		備考
									本管掘削幅×1/2控除 W_2=W×1/2	構造物 W3	1ケ所当延長 L_2=L_1-W_2-W_3			As t≦20cm	As 20cm＜t≦40cm	Co t≦20cm		As t≦10cm	As 10cm＜t≦15cm	As 15cm＜t≦35cm	Co t≦35cm	表層厚	路盤厚	市道（一般） 0.03	市道（Co） 0.03	市道（1・2級） 0.03		市道（一般） 0.22	市道（Co） 0.22	市道（1・2級） 0.32	歩道（1・2級） 0.16		直接掘削 積込運搬	破砕後掘削 積込運搬	
	下流側	上流側		m			m	ケ所	m	m	m/ケ所	m	m	m	m	m	m	m^2	m^2	m^2	m^2	m	m	m^2	m^2	m^2	m^2	m^2	m^2	m^2	m^2	m^2	m^3	m^3	
東91	東92-M3+5.00	東92-M3+7.10		0.85	市道(一般)																													
計					機種別数量												人力						人力											
																	BH 0.08						BH 0.08											
																	BH 0.13						BH 0.13											
																	BH 0.28						BH 0.28											
																	BH 0.45						BH 0.45											
合計					機種別数量									72.15			人力						人力											
																	BH 0.08	7.8					BH 0.08	7.8				7.8				0.43		
																	BH 0.13	2.4					BH 0.13	2.4				2.4				0.12		
																	BH 0.28	11.7					BH 0.28	11.7				11.7				0.60		
																	BH 0.45						BH 0.45											
																	計	21.9					計	21.9				21.9				1.15		

リブベンド(曲管) 計算書　　＜国費＞

路線番号	測点	地盤高	管底高	角度	リブベンド			自在継手	備考
					5°	10°	22 1/2°		
東64	IP.1			44°				3	
東62	IP.3			3°				1	
東95	IP.4			17°				2	
東92	IP.5			7°				1	
東94	IP.6			6°				1	
東91	IP.7			14°				1	
合計								9	

付　帯　工　（区画線数量計算書）

第 8-1 号計算書　公共下水道築造工事(赤松工区その1)(週休2日)＜国費＞ － 市道　新屋敷隅田川1号線ほか

路線番号	実 線･白 w=15cm (m)	停止線･白 w=30cm (m)	実線･白 w=45cm (m)	実 線･黄 w=15cm (m)	記号 T (m)	記号 ＋ (m)	文字 止まれ (m)	文字 30 (m)	記号 ◇ (m)	記号 ▽ (m)	文字 この先カーブ 箇所	ストップマーク 箇所
東64	1.60	1.5+0.8 2.30				2.0+0.9 2.90						
東81			1.05			2.0+0.7 2.70	2.70					
東86		1.00										
東95		1.05	1.05			0.70						
東93-1		1.20										
東92												
計	1.60	5.55	2.10			6.30	2.70					
合 計	1.60	5.55	2.10			6.30	2.70					

組 立 1 号 マ ン ホ ー ル 計 算 書

工事名　公共下水道築造工事(赤松工区その1)（週休２日）　国費

MH番号	MH深	地盤高	流出管 管種	流出管 施工区分	流出管 径	流出管 管底高	流入管 管種	流入管 施工区分	流入管 径	流入管 管底高	流入管 落差	流入管 角度	副管 管種	副管 径	副管 落差	副管 角度	副管 形式	調整高	蓋 車道 14	蓋 車道 25	調整コマ 45	調整コマ 69	ブロック類 調整ﾘﾝｸﾞ 5	調整ﾘﾝｸﾞ 10	調整ﾘﾝｸﾞ 15	斜壁 30	斜壁 45	斜壁 60	直壁 30	直壁 60	直壁 90	直壁 120	直壁 150	直壁 180	躯体 60	躯体 90	躯体 120	躯体 150	躯体 180	底版	削孔 350	削孔 300	削孔 250	削孔 200	削孔 150	削孔 100	MH継手 300	MH継手 250	MH継手 200	MH継手 150	MH継手 100	底部工 標準	底部工 計画	底部工 既設	摘要
－	m	m	－	－	mm	m	－	－	mm	m	m	度	－	mm	m	度	－	mm	組	組	個	個	個	個	個	個	個	個	個	個	個	個	個	個	個	個	個	個	個	ヶ所	ヶ所	ヶ所	ヶ所	ヶ所	ヶ所	ヶ所	ヶ所	ヶ所	ヶ所	ヶ所	ヶ所	ヶ所	ヶ所	ヶ所	ヶ所	－
既設																																																								
東66							PRP	既　設	150	11.603	0.896	180																																												
M2	2.793	13.500	PRP	既　設	200	10.707	PRP	実　施	150	10.757	0.050	312																																1					1						
東64																																																								
M2	1.798	13.630	PRP	実　施	150	11.832	PRP	実　施	150	11.852	0.020	179						58	1			1			1		1										1			1					1					2		1			
東64							PRP	実　施	150	12.029	0.020	270																																											
M3	1.651	13.660	PRP	実　施	150	12.009	PRP	実　施	150	12.314	0.305	86						61	1			1			1	1											1			1					2					3		1			
既設																																																								
東82							PRP	既　設	200	10.574	0.020	180																																											
M1	2.956	13.510	PRP	既　設	200	10.554	PRP	実　施	150	10.917	0.363	262																																1					1						
東81																																																								
M1	2.653	13.590	PRP	実　施	150	10.937	PRP	実　施	150	12.075	1.138	180						63	1			1		1			1		1										1	1					1					2		1			
東81																																																								
M2	1.534	13.770	PRP	実　施	150	12.236	PRP	実　施	150	12.384	0.148	180						44	1		1		1			1											1			1					1					2		1			
東86																																																								
M2	1.743	13.520	PRP	実　施	150	11.777	PRP	実　施	150	11.797	0.020	178						53	1			1		1			1										1			1					1					2		1			
合計	標準流入副管（形式１）　φ200						箇所												5		1	4	1	2	2	2	3		1							4		1	5					8					13		5			
	標準流入副管（形式１）　φ150						箇所																																																	
	標準流入副管（形式１）　φ100						箇所																																																	

組 立 1 号 マ ン ホ ー ル 計 算 書

工事名　公共下水道築造工事(赤松工区その1)（週休２日）　国費

MH番号	MH深	地盤高	流出管 管種	流出管 施工区分	流出管 径	流出管 管底高	流入管 管種	流入管 施工区分	流入管 径	流入管 管底高	流入管 落差	流入管 角度	副管 管種	副管 径	副管 落差	副管 角度	副管 形式	調整高	蓋 車道 14	蓋 車道 25	調整コマ 45	調整コマ 69	ブロック類 調整ﾘﾝｸﾞ 5	調整ﾘﾝｸﾞ 10	調整ﾘﾝｸﾞ 15	斜壁 30	斜壁 45	斜壁 60	直壁 30	直壁 60	直壁 90	直壁 120	直壁 150	直壁 180	躯体 60	躯体 90	躯体 120	躯体 150	躯体 180	底版	削孔 350	削孔 300	削孔 250	削孔 200	削孔 150	削孔 100	MH継手 300	MH継手 250	MH継手 200	MH継手 150	MH継手 100	底部工 標準	底部工 計画	底部工 既設	摘要
―	m	m	―	―	mm	m	―	―	mm	m	m	度	―	mm	m	度	―	mm	組	組	個	個	個	個	個	個	個	個	個	個	個	個	個	個	個	個	個	個	個	ヶ所	ヶ所	ヶ所	ヶ所	ヶ所	ヶ所	ヶ所	ヶ所	ヶ所	ヶ所	ヶ所	ヶ所	ヶ所	ヶ所	ヶ所	ヶ所	―
既設																																																								
東97							PRP	既　設	200	10.309	0.020	180																																												
M1	2.961	13.250	PRP	既　設	200	10.289	PRP	実　施	150	10.339	0.050	116																																1					1						
東95																																																								
M1	2.987	13.520	PRP	実　施	150	10.533	PRP	実　施	150	10.553	0.020	177						47	1			1			1		1			1								1	1					1					2		1				
東95							PRP	実　施	150	12.400	1.716	271																																											
M2	3.216	13.900	PRP	実　施	150	10.684	PRP	実　施	150	10.704	0.020	112						26	1		1			1			1				1								1	1					2					3		1				
東93-1							PRP	実　施	150	12.241	1.526	169																																											
M1	3.195	13.910	PRP	実　施	150	10.715	PRP	実　施	150	10.735	0.020	247						55	1			1	1				1				1								1	1					2					3		1				
東92																																																								
M1	2.643	13.520	PRP	実　施	150	10.877	PRP	実　施	150	10.897	0.020	198						53	1			1		1			1		1										1	1					1					2		1				
東92																																																								
M2	2.419	13.400	PRP	実　施	150	10.981	PRP	実　施	150	11.001	0.020	175						29	1		1		1					1											1	1					1					2		1				
東92							PRP	計　画	150	11.183	0.020	179																																											
M3	1.977	13.140	PRP	実　施	150	11.163	PRP	実　施	150	11.604	0.441	272						37	1		1		1				1											1		1					1					1		1				
小計	標準流入副管（形式１）　φ200						箇所																																																	
	標準流入副管（形式１）　φ150						箇所																																																	
	標準流入副管（形式１）　φ100						箇所												6		3	3	3	2	1		5	1	1	1	2						1	5	6					9					14		6				
合計	標準流入副管（形式１）　φ200						箇所																																																	
	標準流入副管（形式１）　φ150						箇所																																																	
	標準流入副管（形式１）　φ100						箇所												11		4	7	4	4	3	2	8	1	2	1	2						4	1	6	11					17					27		11				

組 立 楕 円 マ ン ホ ー ル 計 算 書

工事名公共下水道築造工事(赤松工区その1)（週休２日）　国費

ＭＨ番号	ＭＨ深	地盤高	流出管 管種	流出管 施工区分	流出管 径	流出管 管底高	流入管 管種	流入管 施工区分	流入管 径	流入管 管底高	流入管 落差	流入管 角度	副管 管種	副管 径	副管 落差	副管 角度	副管 形式	調整高	蓋 車道 14	蓋 車道 25	調整コマ 45	調整コマ 69	ブロック類 調整ﾘﾝｸﾞ 5	調整ﾘﾝｸﾞ 10	調整ﾘﾝｸﾞ 15	斜壁	斜壁 45	斜壁 60	直壁 30	直壁 60	直壁 90	直壁	直壁	直壁	躯体 60	躯体 90	躯体	躯体	躯体	底版	削孔 200	削孔 150	削孔 100	ﾘﾌﾞ管用 MH継手 200	ﾘﾌﾞ管用 MH継手 150	底部工 標準	底部工 計画	底部工 既設	摘要
―	m	m	―	―	mm	m	―	―	mm	m	m	度	―	mm	m	度	―	mm	組	組	個	個	個	個	個	個	個	個	個	個	個	個	個	個	個	個	個	個	個	ヶ所	ヶ所	ヶ所	ヶ所	ヶ所	ヶ所	ヶ所	ヶ所	―
東64 M1	2.711	13.500	PRP	実施	150	10.789	PRP	実施	150	11.698	0.909	180						21	1		1		1					1	1		1					1				1		1			2	1			
東86 M1	2.503	13.270	PRP	実施	150	10.767	PRP	実施	150	11.710	0.943	156						63	1			1		1				1			1					1				1		1			2	1			
小計	標準流入副管（形式１）　φ200　箇所 標準流入副管（形式１）　φ150　箇所 標準流入副管（形式１）　φ100　箇所																		2		1	1	1	1				2	1		2					2				2		2			4	2			
合計																			2		1	1	1	1				2	1		2					2				2		2			4	2			

組 立 1 号 レ ジ ン マ ン ホ ー ル 計 算 書

工事名　公共下水道築造工事　（赤松工区その1）（週休２日）　国費

MH番号	MH深	地盤高	流出管 管種	流出管 施工区分	流出管 径	流出管 管底高	流入管 管種	流入管 施工区分	流入管 径	流入管 管底高	流入管 落差	流入管 角度	副管 管種	副管 径	副管 落差	副管 角度	副管 形式	調整高	蓋 車道 14	蓋 車道 25	調整コマ 45	調整コマ 69	ブロック類 調整ﾘﾝｸﾞ 5	調整ﾘﾝｸﾞ 10	調整ﾘﾝｸﾞ 15	頂版 12	頂版		直壁 30	直壁 60	直壁 90	直壁 120	直壁 150		躯体 60	躯体 90	躯体 120	躯体 150		底版	削孔 350	削孔 300	削孔 250	削孔 200	削孔 150	削孔 100	MH継手 300	MH継手 250	MH継手 200	MH継手 150	MH継手 100	底部工 標準	底部工 計画	底部工 既設	摘要
－	m	m	－	－	mm	m	－	－	mm	m	m	度	－	mm	m	度	－	mm	組	組	個	個	個	個	個	個			個	個	個	個	個		個	個	個	個		個	ヶ所	ヶ所	ヶ所	ヶ所	ヶ所	ヶ所	ヶ所	ヶ所	ヶ所	ヶ所	ヶ所	ヶ所	ヶ所	ヶ所	－
既設							PE	既　設	75	12.117	1.687	71	VU			71																																							
東87							PRP	既　設	200	10.450	0.020	180																																											
M1	2.770	13.200	PRP	既　設	200	10.430	PRP	実　施	150	10.751	0.321	287																															1					1					
	標準流入副管（形式１）	φ200					箇所																																															
	標準流入副管（形式１）	φ150					箇所																																															
合計	標準流入副管（形式１）	φ100					箇所																																				1					1						

流入バッフル数量計算書(国費)

マンホール番号	流入管底高	流出管底高	段差	バッフル数量(個数)		仕様
				上部	中間・下部	
東64-M1	11.698	10.789	1.034	1	1	φ150用
東81-M1	12.075	10.937	1.263	1	2	φ150用
東86-M1	11.710	10.767	1.068	1	1	φ150用
東95-M2	12.400	10.684	1.841	1	3	φ150用
東93-1-M1	12.241	10.715	1.651	1	3	φ150用
計				5	10	

※バッフル長さ:上流管内径上端～下流管内径上端+0.125

＜概要図＞

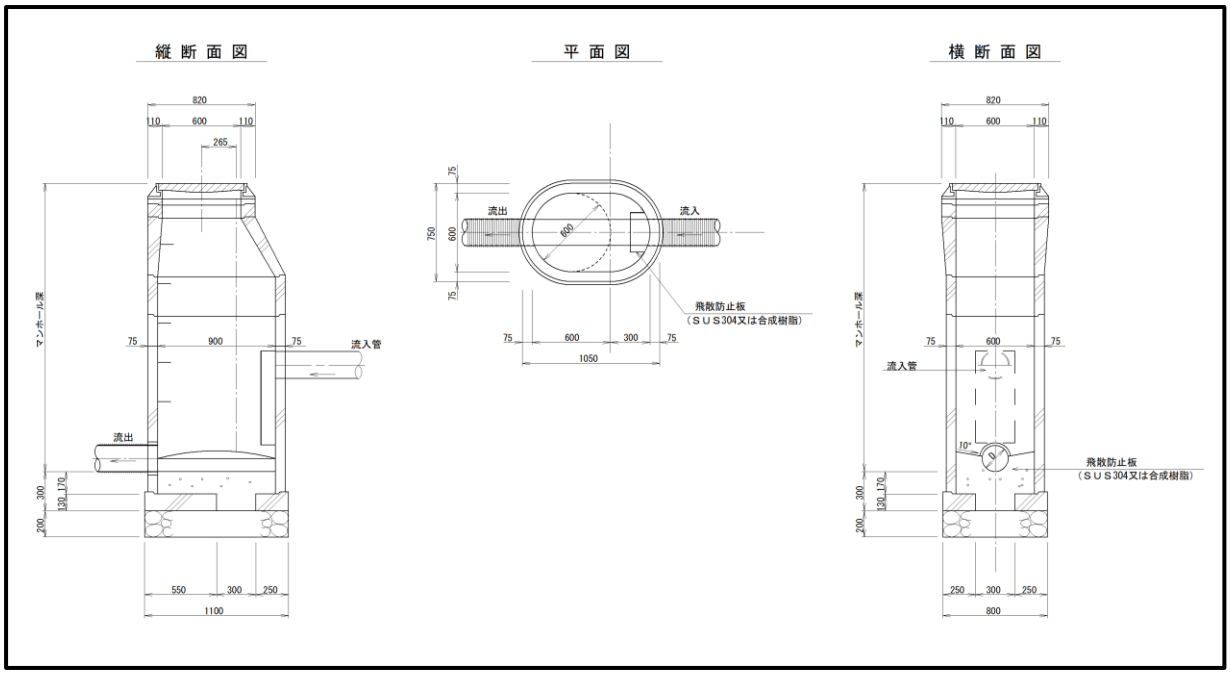

＜末端管＞

公　共　下　水　道　築　造　工　事

（赤松工区その１）（週休２日）

数　量　計　算　書

安城市上下水道部下水道課

土工・管渠工・土留工数量集計表　　＜末端管＞
公共下水道築造工事(赤松工区その1)(週休2日)　　No. 1

工　種	細　目	単位	数量	適　要
土　工 （本 管）	管路掘削（障害あり） 人力	m^3		
	機械　BH0.08m3	m^3	220	223.06+0.00+0.00+0.00+0.00= 223.06
	機械　BH0.13m3	m^3		
	機械　BH0.28m3	m^3		
	機械　BH0.45m3	m^3		
	管路掘削（障害なし） 人力	m^3		
	機械　BH0.08m3	m^3		
	機械　BH0.13m3	m^3	30	34.81+0.00+0.00+0.00+0.00= 34.81
	機械　BH0.28m3	m^3		
	機械　BH0.45m3	m^3		
	床均し	m^2	150	149.96+0.00+0.00+0.00+0.00= 149.96
	管路埋戻（改良土） 人力	m^3		
	機械　BH0.08m3	m^3	150	147.24+0.00+0.00+0.00+0.00+ 0.00+0.00+0.00+0.00+0.00= 147.24
	機械　BH0.13m3	m^3	20	20.98+0.00+0.00+0.00+0.00+ 0.00+0.00+0.00+0.00+0.00= 20.98
	機械　BH0.28m3	m^3		
	機械　BH0.45m3	m^3		
	管路基礎埋戻（改良土） 人力	m^3		
	機械　BH0.08m3	m^3	40	40.80+0.00+0.00+0.00+0.00= 40.80
	機械　BH0.13m3	m^3	8	7.80+0.00+0.00+0.00+0.00= 7.80
	機械　BH0.28m3	m^3		
	合計	m^3	50	40.80+7.80+0.00= 48.60
	管路基礎埋戻（細粒改良土） 人力	m^3		
	機械　BH0.08m3	m^3		
	機械　BH0.13m3	m^3		
	機械　BH0.28m3	m^3		
	合計	m^3		
	残土処分 人力	m^3		
	機械　BH0.08m3	m^3	220	223.06+0.00+0.00+0.00+0.00= 223.06
	機械　BH0.13m3	m^3	30	34.81+0.00+0.00+0.00+0.00= 34.81
	機械　BH0.28m3	m^3		
	合計	m^3	260	223.06+34.81+0.00= 257.87

土工・管渠工・土留工数量集計表　　＜末端管＞
公共下水道築造工事(赤松工区その1)(週休2日)　　No. 2

工　種	細　目	単位	数量	適　要
土　工 (取付管)	管路掘削(障害あり) 人力	m^3		
	機械　BH0.08m3	m^3		
	機械　BH0.13m3	m^3		
	機械　BH0.28m3	m^3		
	機械　BH0.45m3	m^3		
	管路掘削(障害なし) 人力	m^3		
	機械　BH0.08m3	m^3	7	7.168+0.000+0.000+0.000+0.000= 7.168
	機械　BH0.13m3	m^3	5	4.689+0.000+0.000+0.000+0.000= 4.689
	機械　BH0.28m3	m^3		
	機械　BH0.45m3	m^3		
	床均し	m^2	10	10.34+0.00+0.00+0.00+0.00= 10.34
	管路埋戻(発生土) 人力	m^3		
	機械　BH0.08m3	m^3		
	機械　BH0.13m3	m^3		
	機械　BH0.28m3	m^3		
	機械　BH0.45m3	m^3		
	管路埋戻(改良土) 人力	m^3		
	機械　BH0.08m3	m^3	4	4.032+0.000+0.000+0.000+0.000= 4.032
	機械　BH0.13m3	m^3	3	2.521+0.000+0.000+0.000+0.000= 2.521
	機械　BH0.28m3	m^3		
	機械　BH0.45m3	m^3		
	管路埋戻(細粒改良土) 人力	m^3		
	機械　BH0.08m3	m^3	2	1.811+0.000+0.000+0.000+0.000= 1.811
	機械　BH0.13m3	m^3	1	1.253+0.000+0.000+0.000+0.000= 1.253
	機械　BH0.28m3	m^3		
	機械　BH0.45m3	m^3		
	残土処分 人力	m^3		
	機械　BH0.08m3	m^3	7	7.168+0.000+0.000+0.000+0.000= 7.168
	機械　BH0.13m3	m^3	5	4.689+0.000+0.000+0.000+0.000= 4.689
	機械　BH0.28m3	m^3		
	機械　BH0.45m3	m^3		
	合計	m^3	10	7.168+4.689+0.000+0.000+0.000= 11.857

土工・管渠工・土留工数量集計表　　＜末端管＞
公共下水道築造工事(赤松工区その1)(週休2日)　　No. 3

工　種	細　目	単位	数量	適　要
管渠工 (本管)	総路線延長	m	202	201.80+0.00+0.00+0.00+0.00= 201.80
	埋設ﾃｰﾌﾟ	m	198	197.57+0.00+0.00+0.00+0.00= 197.57
	PRPφ150mm 路線延長	m	202	201.80+0.00+0.00+0.00+0.00= 201.80
	埋設延長	m	198	198.30+0.00+0.00+0.00−0.26= 198.04
	下水道用認識マーカー	個	1	
	リブベンド(曲管) PRPφ150mm　5°ベンド	組		
	PRPφ150mm　10°ベンド	組		
	PRPφ150mm　22 1/2°ベンド	組		
	リブ本管自在継手　φ150mm	組	1	曲管控除長　L=0.26m/個

土工・管渠工・土留工数量集計表　　＜末端管＞

公共下水道築造工事(赤松工区その1)(週休２日)　　No. 4

工　種	細　目	単位	数量	適　要
取付管工	取付管VUφ100mm	箇所	16	16+0+0+0+0= 16
	片受直管φ100mm、L=4.0m	本	16	L_1部 16+0+0+0+0 +L_2部 +0+0+0+0+0= 16
	片受短管φ100mm、L0.8m	本	3	L_1部 0+0+0+0+0 +L_2部 +3+0+0+0+0= 3
	60°支管 PRPφ150mm×100mm	個	15	A及びBﾀｲﾌﾟ 15+0+0+0+0= 15
	30°曲管φ100mm	個	15	支管に同じ 15
	75°自在曲管φ100mm	個	3	Bﾀｲﾌﾟ 3+0+0+0+0= 3
	止水キャップφ100mm	個	16	取付け管箇所に同じ 16
	取付管標示鋲	個	16	取付け管箇所に同じ 16
	埋設テープ	m	23	23.26+0.00+0.00+0.00+0.00= 23.26
	取付管ﾀｲﾌﾟ Aﾀｲﾌﾟ	箇所	12	12+0+0+0+0= 12
	Bﾀｲﾌﾟ	箇所	3	3+0+0+0+0= 3
	Cﾀｲﾌﾟ　（人孔直接）	箇所	1	1+0+0+0+0= 1

土工・管渠工・土留工数量集計表　　＜末端管＞

公共下水道築造工事(赤松工区その1)(週休2日)　　No. 5

工　種	細　目	単位	数量	適　要
土留工	矢板土留 掘削深 2.0m以下　人力	m		
	掘削深 2.0m以下　BH0.08m3	m	160	153.50+0.00+0.00+0.00+0.00+ 6.90+0.00+0.00+0.00+0.00+0.00= 160.40
	掘削深 2.0m以下　BH0.13m3	m	4	0.00+0.00+0.00+0.00+0.00+ 0.00+0.00+0.00+0.00+0.00+4.00= 4.00
	掘削深 2.0m以下　BH0.28m3	m		
	掘削深 2.0m以下　BH0.45m3	m		
	矢板土留 掘削深 2.5m以下　人力	m		
	掘削深 2.5m以下　BH0.08m3	m		
	掘削深 2.5m以下　BH0.13m3	m		
	掘削深 2.5m以下　BH0.28m3	m		
	掘削深 2.5m以下　BH0.45m3	m		
	矢板土留 掘削深 3.0m以下　人力	m		
	掘削深 3.0m以下　BH0.08m3	m		
	掘削深 3.0m以下　BH0.13m3	m		
	掘削深 3.0m以下　BH0.28m3	m		
	掘削深 3.0m以下　BH0.45m3	m		
	矢板土留 掘削深 3.5m以下　人力	m		
	掘削深 3.5m以下　BH0.08m3	m		
	掘削深 3.5m以下　BH0.13m3	m		
	掘削深 3.5m以下　BH0.28m3	m		
	掘削深 3.8m以下　BH0.45m3	m		
	矢板土留 掘削深 3.8m以下　人力	m		
	掘削深 3.8m以下　BH0.08m3	m		
	掘削深 3.8m以下　BH0.13m3	m		
	掘削深 3.8m以下　BH0.28m3	m		
	掘削深 3.8m以下　BH0.45m3	m		
支保工	1段	m	164	160.40+0.00+0.00+0.00+0.00+4.00= 164.40
	2段	m		
	3段	m		

舗装工数量集計表 ＜末端管＞

公共下水道築造工事(赤松工区その1)(週休2日) No. 1

工　種	細　目	単位	数量	適　要
舗装切断工	As　t≦15cm	m	430	26.34+0.00+0.00+0.00+0.00 +403.60+0.00+0.00+0.00+0.00= 429.94
	As　15cm＜t≦30cm	m		
	Co　t≦15cm	m		
舗装版破砕工	As　t≦10cm 人力	m^2		
	機械　BH0.13m3 (BH0.08m3含)	m^2	169	4.90+0.00+0.00+0.00+0.00 +136.40+0.00+0.00+0.00+0.00 +3.00+0.00+0.00+0.00+0.00 24.80+0.00+0.00+0.00+0.00= 169.10
	機械　BH0.28m3	m^2		
	機械　BH0.45m3	m^2		
	As　10cm＜t≦15cm 人力	m^2		
	機械　BH0.13m3 (BH0.08m3含)	m^2		
	機械　BH0.28m3	m^2		
	機械　BH0.45m3	m^2		
	As　15cm＜t≦35cm 人力	m^2		
	機械　BH0.13m3 (BH0.08m3含)	m^2		
	機械　BH0.28m3	m^2		
	機械　BH0.45m3	m^2		
	Co　t≦35cm 人力	m^2		
	機械　BH0.13m3 (BH0.08m3含)	m^2		
	機械　BH0.28m3	m^2		
	機械　BH0.45m3	m^2		

舗装工数量集計表 ＜末端管＞

公共下水道築造工事(赤松工区その1)(週休２日)　No. 2

工　種	細　目	単位	数量	適　要
廃材処理工	直接掘削・積込運搬 人力	m^3		
	機械　BH0.08m3	m^3	7	0.26+0.00+0.00+0.00+0.00 +6.80+0.00+0.00+0.00+0.00= 7.06
	機械　BH0.13m3	m^3	1	0.16+0.00+0.00+0.00+0.00 +1.30+0.00+0.00+0.00+0.00= 1.46
	機械　BH0.28m3	m^3		
	機械　BH0.45m3	m^3		
	破砕後掘削・積込運搬 人力	m^3		
	機械　BH0.08m3	m^3		
	機械　BH0.13m3	m^3		
	機械　BH0.28m3	m^3		
	機械　BH0.45m3	m^3		
仮舗装　表層工	市道(一般) t＝3cm	m^2	169	7.90+0.00+0.00+0.00+0.00 +161.20+0.00+0.00+0.00+0.00= 169.10
	市道(Co) t＝3cm	m^2		
	市道(1・2級) t＝3cm	m^2		
	歩道(1・2級) t＝3cm	m^2		
	t＝0cm	m^2		
仮舗装　路盤工	市道(一般) t＝22cm	m^2	169	7.90+0.00+0.00+0.00+0.00 +161.20+0.00+0.00+0.00+0.00= 169.10
	市道(Co) t＝22cm	m^2		
	市道(1・2級) t＝32cm	m^2		
	歩道(1・2級) t＝16cm	m^2		
	t＝0cm	m^2		

付帯工数量集計表　　＜末端管＞

公共下水道築造工事(赤松工区その1)(週休2日)　　No. 1

工　種	細　目	単位	数量	適　要
区画線設置工	実線（白） W=15cm	m		
	停止線（白） W=30cm	m	3	2.50
	停止線（白） W=45cm	m		
	実線（黄） W=15cm	m		
	横断線（白） W=45cm	m		
	T字交差点（白） W=15cm換算	m		
	十字交差点（白） W=15cm換算	m	0.4	0.40
	文字（止まれ・白） W=15cm換算	m		
	文字（30・黄） W=15cm換算	m		
	記号（◇） W=15cm換算	m		
	記号（▽） W=15cm換算	m		
	文字・記号　計	m	0.4	
	文字（この先カーブ）	箇所		
	ストップマーク	箇所		
管防護工	基礎砕石(RC-40)　t=100	m2		
	18N/mm2 コンクリート工(無筋)	m3		
	同上型枠工	m2		

組立１号ﾏﾝﾎｰﾙ設置工集計表

公共下水道築造工事(赤松工区その1)(週休２日)末端管　　No. 1

名　　称	規　　格	単 位	数 量	適　　要
蓋 ・ 受枠	Z型、φ600、 T-14	組	2	転落防止無
	Z型、φ600、 T-25	組		転落防止無
調 整 コ マ	45　　h = 20～45mm	個	2	
	69　　h = 46～69mm	個		
調 整 リ ン グ	5　　φ 600 × 50 mm	個		
	10　　φ 600 ×100 mm	個	2	
	15　　φ 600 ×150 mm	個		
斜 壁 ブロック	30　φ600×φ900×H300	個	1	
	45　φ600×φ900×H450	個	1	
	60　φ600×φ900×H600	個		
直 壁 ブロック	30　　φ900 × H 300	個		
	60　　φ900 × H 600	個		
	90　　φ900 × H 900	個		
	120　　φ900 × H1200	個		
	150　　φ900 × H1500	個		
躯 体 ブロック	60　　φ900 × H 600	個		
	90　　φ900 × H 900	個	1	
	120　　φ900 × H1200	個		
	150　　φ900 × H1500	個	1	
	180　　φ900 × H1800	個		

組立１号ﾏﾝﾎｰﾙ設置工集計表

公共下水道築造工事(赤松工区その1)(週休２日)末端管

No. 2

名　　称	規　　格	単 位	数 量	適　　要
底 版 ブロック	φ1100 × H 130	個	2	
削　　孔	PRPφ350mm用	箇所		
	PRPφ250mm用	箇所		
	PRPφ200mm用	箇所		
	PRPφ150mm用	箇所		
	VUφ100mm用	箇所		
マンホール継手	PRPφ250mm用	箇所		
	PRPφ200mm用	箇所		
	PRPφ150mm用	箇所	2	
	VUφ100mm用	箇所		
底　部　工	1：インバート＋砕石基礎	箇所	2	
	2：砕石基礎のみ	箇所		
	3：インバートのみ	箇所		
ﾏﾝﾎｰﾙﾌﾞﾛｯｸ据付工	ﾏﾝﾎｰﾙ深　　～ 3.0 m	箇所	2	
	ﾏﾝﾎｰﾙ深　3.0 ～ 4.0 m	箇所		

組立０号ﾏﾝﾎｰﾙ設置工集計表

公共下水道築造工事(赤松工区その1)(週休2日)末端管　　No. 1

名　称	規　格	単位	数量	適　要
蓋 ・ 受枠	Z型、φ600、 T-14	組	5	転落防止無
	Z型、φ600、 T-25	組		転落防止無
調整コマ	45　h = 20～45mm	個	2	
	69　h = 46～69mm	個	3	
調整リング	5　φ 600 × 50 mm	個	3	
	10　φ 600 ×100 mm	個	1	
	15　φ 600 ×150 mm	個	1	
斜壁ブロック	30　φ600×φ750×H300	個	3	
	45　φ600×φ750×H450	個	2	
	60　φ600×φ750×H600	個		
直壁ブロック	30　φ750 × H 300	個		
	60　φ750 × H 600	個		
	90　φ750 × H 900	個		
	120　φ750 × H1200	個		
	150　φ750 × H1500	個		
躯体ブロック	60　φ750 × H 600	個		
	90　φ750 × H 900	個	2	
	120　φ750 × H1200	個	2	
	150　φ750 × H1500	個	1	
	180　φ750 × H1800	個		

組立０号ﾏﾝﾎｰﾙ設置工集計表

公共下水道築造工事(赤松工区その1)(週休２日)末端管

No. 2

名　　称	規　　格	単 位	数 量	適　　要
底 版 ブロック	φ900 × H 130	個	5	
削　　孔	PRPφ350mm用	箇所		
	PRPφ250mm用	箇所		
	PRPφ200mm用	箇所		
	PRPφ150mm用	箇所		
	VUφ100mm用	箇所		
マンホール継手	PRPφ250mm用	箇所		
	PRPφ200mm用	箇所		
	PRPφ150mm用	箇所	5	
	VUφ100mm用	箇所		
底　部　工	1：インバート＋砕石基礎	箇所	5	
	2：砕石基礎のみ	箇所		
	3：インバートのみ	箇所		
ﾏﾝﾎｰﾙﾌﾞﾛｯｸ据付工	ﾏﾝﾎｰﾙ深　～ 2.0 m	箇所	5	
	ﾏﾝﾎｰﾙ深　2.0 ～ 3.0 m	箇所		

ｺﾝｸﾘｰﾄ製小型ﾏﾝﾎｰﾙ設置工集計表

公共下水道築造工事(赤松工区その1)(週休2日)末端管　　No. 1

名　　称	規　　格	単 位	数 量	摘　　要
蓋 ・ 受枠	T-14	組	1	0 + 1 = 1
	T-25	組		
調整コマ	20～45mm	個	1	0 + 1 = 1
	45～69mm	個		
調整リング	100 mm	個		
	150 mm	個	1	0 + 1 = 1
斜壁ブロック	H-190	個	1	0 + 1 = 1
直壁ブロック	H-200	個		
	H-300	個		
	H-400	個		
	H-500	個	1	0 + 1 = 1
	H-600	個		
	H-700	個		
	H-800	個		
	H-900	個		
	H-1000	個		
管取付け壁	H-400　流出径150mm	個		
	H-600　流出径150mm	個	1	
	H-400　流出径200mm	個		
	H-600　流出径200mm	個		

ｺﾝｸﾘｰﾄ製小型ﾏﾝﾎｰﾙ設置工集計表

公共下水道築造工事(赤松工区その1)(週休2日)末端管　　No. 2

名　称	規　格	単 位	数 量	摘　要
底 版 ブロック	H-100	個	1	0 + 1 = 1
削　孔	PRPφ200mm用	箇所		
	PRPφ150mm用	箇所	1	0 + 1 = 1
	VUφ100mm用	箇所		
マンホール継手	PRPφ200mm用	箇所		
	PRPφ150mm用	箇所	1	0 + 1 = 1
	VUφ100mm用	箇所		
ﾏﾝﾎｰﾙﾌﾞﾛｯｸ据付工	蓋	箇所	1	0 + 1 = 1
	調整ﾘﾝｸﾞ・斜壁・直壁	箇所	3	0 + 3 = 3
	管取付壁	箇所	1	0 + 1 = 1
	底版	箇所	1	0 + 1 = 1
基礎砕石	RC-40　t=10cm	m2	0.3	0.0 + 0.3 = 0.3

管路土工　数量計算書

第　1-1　号計算書　　公共下水道築造工事(赤松工区その1)(週休2日)＜末端管＞ ー 市道　新屋敷隅田川1号線ほか

路線番号	人孔番号(測点番号) 人孔種別 下流側	人孔番号(測点番号) 人孔種別 上流側	区間距離	掘削深 下流	掘削深 上流	掘削深 平均	土留有無	施工機種	舗装合材厚	管路掘削 掘削深 舗装控除	管路掘削 掘削幅	管路掘削 機械掘削 障害無(土砂)	管路掘削 機械掘削 障害有(土砂)	管路掘削 基面整正※矢板厚控除 幅	管路掘削 基面整正※矢板厚控除 面積	仮(本)復旧厚※路盤厚含	管基礎厚	管路埋戻 埋戻し材	管路埋戻 機械埋戻 埋戻深	管路埋戻 機械埋戻 埋戻幅	管路埋戻 機械埋戻 単位土量	管路埋戻 機械埋戻 埋戻土量	※発生土処理(土砂) 土量	交通誘導員	備考 ※埋戻し材が発生土の場合、V_1又は$V_2-V_4\div0.9$
			L	H_1	H_2	$H_3=(H_1+H_2)/2$			t_1	$H_4=H_3-t_1$	W	$V_1=W*H_4*L$	$V_2=W*H_4*L$	W_1	$A=W_1*L$	t_2	t_3		$H_4=H_3-t_2-t_3$	$W_2=W$	V_3	$V_4=V_3*L$	$V_5=V_1$(またはV_2)		
			m	m	m	m			m	m	m	m^3	m^3	m	m^2	m	m		m	m	m^3/m	m^3	m^3		
東63	東64-M3 組立1号	東63-M1 組立O号	36.200	1.449	1.440	1.445	素掘	0.13	0.05	1.395	0.60	30.30		0.60	21.72	0.25	0.356	改良土	0.839	0.60	0.503	18.21	30.30	交通誘導2	
東62	東64-M3+6.10 測　点	東62-M1 組立O号	22.000	1.726	1.770	1.748	土留	0.08	0.05	1.698	0.85		31.75	0.78	17.16	0.25	0.356	改良土	1.142	0.85	0.971	21.36	31.75	交通誘導2	
東81	東81-M2+45.10 測　点	東81-M3 組立1号	2.700	1.524	1.526	1.525	土留	0.08	0.05	1.475	0.85		3.39	0.78	2.11	0.25	0.356	改良土	0.919	0.85	0.781	2.11	3.39	交通誘導2	
東86	東86-M2+46.20 測　点	東86-M3 組立1号	6.900	1.967	1.987	1.977	土留	0.08	0.05	1.927	0.85		11.30	0.78	5.38	0.25	0.356	改良土	1.371	0.85	1.165	8.04	11.30	交通誘導2	
東93	東93-1-M1+27.40 測　点	東93-M1 組立O号	38.100	1.740	1.696	1.718	土留	0.08	0.05	1.668	0.85		54.02	0.78	29.72	0.25	0.356	改良土	1.112	0.85	0.945	36.00	54.02	交通誘導2	
東94	東95-M2+6.90 測　点	東95-M2+48.90 測　点	42.000	1.602	1.500	1.551	土留	0.08	0.05	1.501	0.85		53.59	0.78	32.76	0.25	0.356	改良土	0.945	0.85	0.803	33.73	53.59	交通誘導2	
〃	東95-M2+48.90 測　点	東94-M1 組立O号	5.200	1.500	1.489	1.495	素掘	0.13	0.05	1.445	0.60	4.51		0.60	3.12	0.25	0.356	改良土	0.889	0.60	0.533	2.77	4.51	交通誘導2	
東91	東92-M3+7.10 測　点	東91-M1 小型コンク	12.000	1.518	1.612	1.565	土留	0.08	0.05	1.515	0.85		15.45	0.78	9.36	0.25	0.356	改良土	0.959	0.85	0.815	9.78	15.45	交通誘導2	
〃	東91-M1 小型コンク	東91-M2 組立O号	36.700	1.602	1.932	1.767	土留	0.08	0.05	1.717	0.85		53.56	0.78	28.63	0.25	0.356	改良土	1.161	0.85	0.987	36.22	53.56	交通誘導2	
計			201.800						機種別数量	人力					149.96				機種別数量 埋戻土量 上段:発生土 下段:改良土	人力					
										BH 0.08			223.06							BH 0.08		147.24	223.06		
										BH 0.13		34.81								BH 0.13		20.98	34.81		
										BH 0.28										BH 0.28					
										BH 0.45										BH 0.45					
										計		34.81	223.06							計		168.22	257.87		
合計			201.800						機種別数量	人力					149.96				機種別数量 埋戻土量 上段:発生土 下段:改良土	人力					
										BH 0.08			223.06							BH 0.08		147.24	223.06		
										BH 0.13		34.81								BH 0.13		20.98	34.81		
										BH 0.28										BH 0.28					
										BH 0.45										BH 0.45					
										計		34.81	223.06		149.96					計		168.22	257.87		

管布設・管基礎工　数量計算書

第　2-1　号計算書　　公共下水道築造工事(赤松工区その1)(週休2日)＜末端管＞ ー 市道　新屋敷隅田川1号線ほか

路線番号	人孔番号(測点番号) 人孔種別		区間距離	管布設工						人孔外径控除長	埋設テープ	管路埋戻(管周り)							交通誘導員	備考
				管種・管径	人孔内径控除長	管材料等			管布設延長			基礎材	施工機種	基礎厚	基礎幅	単位数量	基礎延長	基礎土量		
						キャップ	リブベンド(曲管φ150)控除長	片受直管(RR) L=4.00m												
			L 上段:圧送延長 下段:自然延長		L_1	管止	5° LB=1.045 10° LB=2.095 22 1/2° LB=2.160	$L_2=(L-L_1-LB)/4.0$	$L_3=L-L_1$	L_4	$L_5=L-L_4$			t_3	W_2	V_6	$L_6=L_5$	$V_7=V_6*L_6$		
	下流側	上流側	m	mm	m	個	m	本	m	m	m		m^3	m	m	m^3/m	m	m^3		
東63	東64-M3 組立1号	東63-M1 組立O号	36.200	PRPφ150mm	0.825			8.8	35.38	0.975	35.23	改良土	0.13	0.356	0.60	0.195	35.23	6.87	交通誘導2	
東62	東64-M3+6.10 測　点	東62-M1 組立O号	22.000	PRPφ150mm	0.375			5.4	21.63	0.450	21.55	改良土	0.08	0.356	0.78	0.259	21.55	5.58	交通誘導2	
東81	東81-M2+45.10 測　点	東81-M3 組立1号	2.700	PRPφ150mm	0.450			0.6	2.25	0.525	2.18	改良土	0.08	0.356	0.78	0.259	2.18	0.56	交通誘導2	
東86	東86-M2+46.20 測　点	東86-M3 組立1号	6.900	PRPφ150mm	0.450			1.6	6.45	0.525	6.38	改良土	0.08	0.356	0.78	0.259	6.38	1.65	交通誘導2	
東93	東93-1-M1+27.40 測　点	東93-M1 組立O号	38.100	PRPφ150mm	0.375			9.4	37.73	0.450	37.65	改良土	0.08	0.356	0.78	0.259	37.65	9.75	交通誘導2	
東94	東95-M2+6.90 測　点	東95-M2+48.90 測　点	42.000	PRPφ150mm				10.5	42.00		42.00	改良土	0.08	0.356	0.78	0.259	42.00	10.88	交通誘導2	
〃	東95-M2+48.90 測　点	東94-M1 組立O号	5.200	PRPφ150mm	0.375			1.2	4.83	0.450	4.75	改良土	0.13	0.356	0.60	0.195	4.75	0.93	交通誘導2	
東91	東92-M3+7.10 測　点	東91-M1 小型コンク	12.000	PRPφ150mm	0.150			3.0	11.85	0.210	11.79	改良土	0.08	0.356	0.78	0.259	11.79	3.05	交通誘導2	
〃	東91-M1 小型コンク	東91-M2 組立O号	36.700	PRPφ150mm	0.525			9.0	36.18	0.660	36.04	改良土	0.08	0.356	0.78	0.259	36.04	9.33	交通誘導2	
計		PRPφ150mm	201.800					49.5	198.300		197.57		機種別数量 基礎土量 上段:改良土 下段:細粒改良土	人力						
														BH 0.08		157.59	40.80			
														BH 0.13		39.98	7.80			
														BH 0.28						
														BH 0.45						
		計	201.800					49.5	198.300		197.57			計		197.57	48.60			
合計		PRPφ150mm	201.800					49.5	198.300		197.57		機種別数量 基礎土量 上段:改良土 下段:細粒改良土	人力						
														BH 0.08		157.59	40.80			
														BH 0.13		39.98	7.80			
														BH 0.28						
														BH 0.45						
		計	201.800					49.5	198.300		197.57			計		197.57	48.60			

管路土留め工　数量計算書

第　3-1　号計算書　　公共下水道築造工事(赤松工区その1)(週休2日)＜末端管＞ ー 市道　新屋敷隅田川1号線ほか

路線番号	人孔番号（測点番号）人孔種別 下流側	人孔番号（測点番号）人孔種別 上流側	区間距離 L	掘削深 下流	掘削深 上流	掘削深 平均 H	掘削幅	掘削機種	素掘	矢板土留め 矢板建込・引抜工（上段:矢板長,中段:支保段数,下段:掘削深）									矢板土留め 軽量金属支保工 腹起材断面係数				たて込み簡易土留め 建込・引抜工（パネル長,建込み機種）			交通誘導員	備考
										L=2.0m	L=2.5m		L=3.0m		L=3.5m		L=4.0m		Zx=120cm²以上				L=4.0m	L=4.5m	L=5.0m		
										1段	1段	2段	2段	2段	2段	2段	2段	3段	1段	2段	2段	3段	BH0.45				
									H≦1.50	1.50＜H≦1.80	1.80＜H≦2.00	2.00＜H≦2.30	2.30＜H≦2.50	2.50＜H≦2.80	2.80＜H≦3.00	3.00＜H≦3.30	3.30＜H≦3.50	3.50＜H≦3.80	1.50＜H≦2.00	2.00＜H≦2.50	2.50＜H≦3.50	3.50＜H≦3.80	3.80＜H≦4.00	4.00＜H≦4.50	4.50＜H≦5.00		
			m	m	m	m	m		m	m	m	m	m	m	m	m	m	m	m	m	m	m	m	m	m		
東63	東64-M3 組立1号	東63-M1 組立O号	36.200	1.449	1.440	1.445	0.60	0.13	36.20																	交通誘導2	
東62	東64-M3+6.10 測　点	東62-M1 組立O号	22.000	1.726	1.770	1.748	0.85	0.08		22.00									22.00							交通誘導2	
東81	東81-M2+45.10 測　点	東81-M3 組立1号	2.700	1.524	1.526	1.525	0.85	0.08		2.70									2.70							交通誘導2	
東86	東86-M2+46.20 測　点	東86-M3 組立1号	6.900	1.967	1.987	1.977	0.85	0.08			6.90								6.90							交通誘導2	
東93	東93-1-M1+27.40 測　点	東93-M1 組立O号	38.100	1.740	1.696	1.718	0.85	0.08		38.10									38.10							交通誘導2	
東94	東95-M2+6.90 測　点	東95-M2+48.90 測　点	42.000	1.602	1.500	1.551	0.85	0.08		42.00									42.00							交通誘導2	
〃	東95-M2+48.90 測　点	東94-M1 組立O号	5.200	1.500	1.489	1.495	0.60	0.13	5.20																	交通誘導2	
東91	東92-M3+7.10 測　点	東91-M1 小型コンク	12.000	1.518	1.612	1.565	0.85	0.08		12.00									12.00							交通誘導2	
〃	東91-M1 小型コンク	東91-M2 組立O号	36.700	1.602	1.932	1.767	0.85	0.08		36.70									36.70							交通誘導2	
計			201.800		機種別数量	人力																					
						BH 0.08		153.50	6.90										160.40								
						BH 0.13	41.40																				
						BH 0.28																					
						BH 0.45																					
						計	41.40	160.40											160.40								
合計			201.800		機種別数量	人力																					
						BH 0.08		153.50	6.90										160.40								
						BH 0.13	41.40																				
						BH 0.28																					
						BH 0.45																					
						計	41.40	160.40											160.40								

舗装工　数量計算書

第　4-1　号計算書　　公共下水道築造工事(赤松工区その1)(週休2日)＜末端管＞ ー 市道　新屋敷隅田川1号線ほか

路線番号	人孔番号（測点番号）人孔種別 下流側	人孔番号（測点番号）人孔種別 上流側	区間距離 L	掘削幅	道路幅員	掘削機種	道路種別	舗装厚（既設）	舗装切断工 As t≦15cm	舗装切断工 As 15cm＜t≦30cm	舗装切断工 Co t≦15cm	舗装版破砕工 As t≦10cm	舗装版破砕工 As 10cm＜t≦15cm	舗装版破砕工 As 15cm＜t≦35cm	舗装版破砕工 Co t≦35cm	舗装復旧（仮舗装） 表層厚	舗装復旧（仮舗装） 路盤厚	仮舗装工 表層 市道（一般） 0.03	仮舗装工 表層 市道（Co） 0.03	仮舗装工 表層 市道（1・2級） 0.03	仮舗装工 表層 歩道（1・2級） 0.03	仮舗装工 表層	仮舗装工 路盤工 市道（一般） 0.22	仮舗装工 路盤工 市道（Co） 0.22	仮舗装工 路盤工 市道（1・2級） 0.32	仮舗装工 路盤工 歩道（1・2級） 0.16	仮舗装工 路盤工	廃材処理 直接掘削 積込運搬	廃材処理 破砕後掘削 積込運搬	交通誘導員	備考
			m	m	m			m	m	m	m	m^2	m^2	m^2	m^2	m	m	m^2	m^2	m^2	m^2	m^2	m^2	m^2	m^2	m^2	m^2	m^3	m^3		
東63	東64-M3 組立1号	東63-M1 組立O号	36.200	0.60	3.020	0.13	市道(一般)	0.05	72.40			21.7				0.03	0.22	21.7					21.7					1.1		交通誘導2	
東62	東64-M3+6.10 測　点	東62-M1 組立O号	22.000	0.85	2.700	0.08	市道(一般)	0.05	44.00			18.7				0.03	0.22	18.7					18.7					0.9		交通誘導2	
東81	東81-M2+45.10 測　点	東81-M3 組立1号	2.700	0.85	3.420	0.08	市道(一般)	0.05	5.40			2.3				0.03	0.22	2.3					2.3					0.1		交通誘導2	
東86	東86-M2+46.20 測　点	東86-M3 組立1号	6.900	0.85	3.090	0.08	市道(一般)	0.05	13.80			5.9				0.03	0.22	5.9					5.9					0.3		交通誘導2	
東93	東93-1-M1+27.40 測　点	東93-M1 組立O号	38.100	0.85	2.870	0.08	市道(一般)	0.05	76.20			32.4				0.03	0.22	32.4					32.4					1.6		交通誘導2	
東94	東95-M2+6.90 測　点	東95-M2+48.90 測　点	42.000	0.85	2.350	0.08	市道(一般)	0.05	84.00			35.7				0.03	0.22	35.7					35.7					1.8		交通誘導2	
〃	東95-M2+48.90 測　点	東94-M1 組立O号	5.200	0.60	2.350	0.13	市道(一般)	0.05	10.40			3.1				0.03	0.22	3.1					3.1					0.2		交通誘導2	
東91	東92-M3+7.10 測　点	東91-M1 小型コンク	12.000	0.85	2.050	0.08	市道(一般)	0.05	24.00			10.2				0.03	0.22	10.2					10.2					0.5		交通誘導2	
〃	東91-M1 小型コンク	東91-M2 組立O号	36.700	0.85	1.800	0.08	市道(一般)	0.05	73.40			31.2				0.03	0.22	31.2					31.2					1.6		交通誘導2	
計			201.800				機種別数量	人力	403.60			161.2						161.2					161.2					8.1			
								BH 0.08				136.4						136.4					136.4					6.8			
								BH 0.13				24.8						24.8					24.8					1.3			
								BH 0.28																							
								BH 0.45																							
合計			201.800				機種別数量	人力	403.60			161.2						161.2					161.2					8.1			
								BH 0.08				136.4						136.4					136.4					6.8			
								BH 0.13				24.8						24.8					24.8					1.3			
								BH 0.28																							
								BH 0.45																							

取付管土工　数量計算書

第　5-1　号計算書　　公共下水道築造工事(赤松工区その1)(週休2日)＜末端管＞ ー 市道　新屋敷隅田川1号線ほか

路線番号	測点番号		本管施工機種	本管平均土被	本管掘削幅	取付方向（上流向）	取付管出巾	取付ﾀｲﾌﾟ			取付管合計	取付管掘削深			取付管掘削幅	取付管土工延長			舗装合材厚	管路掘削			仮復旧復旧厚※路盤厚含	管基礎厚	管路埋戻			発生土	備　考
								Aﾀｲﾌﾟ	Bﾀｲﾌﾟ	Cﾀｲﾌﾟ		宅地側掘削深	本管側掘削深	取付管平均掘削深		本管掘削幅×1/2控除	1ヶ所当延長	延長合計		掘削深	機械掘削(障害無)	床均し			埋戻し材	機械埋戻 埋戻深	機械埋戻 埋戻土量	土量	
								本管土被1.5m未満	本管土被1.5m以上	人孔直付																			
														H_5		$W_2=W\times1/2$	$L_2=L_1-W_2$	$L_4=L_2\times n$	t_1	$H_6=H_5-t_1$	$V_7=W_1\times H_6\times L_4$	$W_1\times L_4$	t_2	t_3		$H_4=H_5-t_2-t_3$	$V_8=H_4\times L_4\times W_1$	$V_9=V_7$	※埋戻し材が発生土の場合、$V_9=V_7-V_8\div0.9$
	下流側	上流側	BH	m	m		m	ヶ所	ヶ所	ヶ所	ヶ所	m	m	m	m	m	m/ヶ所	m	m	m	m^3	m^2	m	m		m	m^3	m^3	
			0.13			左	1.18	2			2	1.014	1.292	1.153	0.600	0.300	0.880	1.760	0.05	1.103	1.16	1.06	0.25	0.314	改良土	0.589	0.622	1.160	
東63	東64-M3	東63-M1	0.13	1.189	0.60	右	1.84	2			2	1.014	1.292	1.153	0.600	0.300	1.540	3.080	0.05	1.103	2.04	1.85	0.25	0.314	改良土	0.589	1.088	2.040	
			0.08			左	1.81	1			1	1.014	1.595	1.305	0.600	0.425	1.385	1.385	0.05	1.255	1.043	0.83	0.25	0.314	改良土	0.741	0.616	1.043	
東62	東64-M3+6.10	東62-M1	0.08	1.492	0.85	右	0.89	1			1	1.014	1.595	1.305	0.600	0.425	0.465	0.465	0.05	1.255	0.350	0.28	0.25	0.314	改良土	0.741	0.207	0.350	
東81	東81-M2+45.10	東81-M3		1.269	0.85																								
東86	東86-M2+46.20	東86-M3	0.08	1.721	0.85	右	2.09		1		1	1.014	1.214	1.114	0.600	0.425	1.665	1.665	0.05	1.064	1.063	1.00	0.25	0.314	改良土	0.550	0.549	1.063	
			0.08			左	1.55	3			3	1.014	1.565	1.290	0.600	0.425	1.125	3.375	0.05	1.240	2.511	2.03	0.25	0.314	改良土	0.726	1.470	2.511	
東93	東93-1-M1+27.40	東93-M1		1.462	0.85																								
			0.08			左	1.39	1			1	1.014	1.398	1.206	0.600	0.425	0.965	0.965	0.05	1.156	0.669	0.58	0.25	0.314	改良土	0.642	0.372	0.669	
東94	東95-M2+6.90	東95-M2+48.90	0.08	1.295	0.85	右	1.41	1			1	1.014	1.398	1.206	0.600	0.425	0.985	0.985	0.05	1.156	0.683	0.59	0.25	0.314	改良土	0.642	0.379	0.683	
			0.13			左	1.39	1			1	1.014	1.342	1.178	0.600	0.300	1.090	1.090	0.05	1.128	0.738	0.65	0.25	0.314	改良土	0.614	0.402	0.738	
〃	東95-M2+48.90	東94-M1	0.13	1.239	0.60	右	1.41			1	1	1.014	1.342	1.178	0.600	0.300	1.110	1.110	0.05	1.128	0.751	0.67	0.25	0.314	改良土	0.614	0.409	0.751	
東91	東92-M3+7.10	東91-M1		1.309	0.85																								
			0.08			左	1.15		1		1	1.014	1.214	1.114	0.600	0.425	0.725	0.725	0.05	1.064	0.463	0.44	0.25	0.314	改良土	0.550	0.239	0.463	
〃	東91-M1	東91-M2	0.08	1.511	0.85	右	1.03		1		1	1.014	1.214	1.114	0.600	0.425	0.605	0.605	0.05	1.064	0.386	0.36	0.25	0.314	改良土	0.550	0.200	0.386	
計								12	3	1	16						機種別数量	人力					機種別数量	人力			
																		BH 0.08		7.168				BH 0.08	4.032	7.168	
																		BH 0.13		4.689			埋戻土量 上段:発生土 下段:改良土	BH 0.13	2.521	4.689	
																		BH 0.28						BH 0.28			
																		BH 0.45						BH 0.45			
																		計		11.857	10.34			計	6.553	11.857	
合計								12	3	1	16						機種別数量	人力					機種別数量	人力			
																		BH 0.08		7.168				BH 0.08	4.032	7.168	
																		BH 0.13		4.689			埋戻土量 上段:発生土 下段:改良土	BH 0.13	2.521	4.689	
																		BH 0.28						BH 0.28			
																		BH 0.45						BH 0.45			
																		計		11.857	10.34			計	6.553	11.857	

取付管布設・管基礎工　数量計算書

第　6-1　号計算書　　公共下水道築造工事(赤松工区その1)(週休2日)＜末端管＞ ー 市道　新屋敷隅田川1号線ほか

路線番号	測点番号		本管平均土被り	取付方向（上流向）	取付管出巾	取付タイプ			取付管合計	管布設工				埋設テープ	管材						管路埋戻（管周り）					備考
						Aタイプ 本管土被1.5m未満	Bタイプ 本管土被1.5m以上	Cタイプ 人孔直付		管種・管径	管布設延長 L_1	管布設延長 L_2 Bタイプ 本管土被り-1.0m	管布設総延長 L_3=(L1+L2)×ケ所		L_1部（全タイプ） 片受短管(0.8m/本)	L_1部（全タイプ） 片受直管(4.0m/本)	L_2部（Bタイプ） 片受短管(0.8m/本)	L_2部（Bタイプ） 片受直管(4.0m/本)	本管管種・口径	60°支管（A,Bタイプ）	基礎材	施工機種	単位数量 V_8	基礎延長 L_6=L_5	基礎土量 V_7=V_8*L_6	
	下流側	上流側	m		m	ケ所	ケ所	ケ所	ケ所	mm	m/ケ所	m/ケ所	m	m	本	本	本	本		個		m^3	m^3/m	m	m^3	
東63	東64-M3	東63-M1	1.189	左	1.180	2			2	VUφ100	1.180		2.360	2.360		2			PRPφ150mm	2	細粒改良土	0.13	0.178	1.760	0.313	
				右	1.840	2			2	VUφ100	1.840		3.680	3.680		2			PRPφ150mm	2	細粒改良土	0.13	0.178	3.080	0.548	
東62	東64-M3+6.10	東62-M1	1.492	左	1.810	1			1	VUφ100	1.810		1.810	1.810		1			PRPφ150mm	1	細粒改良土	0.08	0.178	1.385	0.247	
				右	0.890	1			1	VUφ100	0.890		0.890	0.890		1			PRPφ150mm	1	細粒改良土	0.08	0.178	0.465	0.083	
東81	東81-M2+45.10	東81-M3	1.269																							
東86	東86-M2+46.20	東86-M3	1.721	右	2.090		1		1	VUφ100	2.090	0.339	2.429	2.090		1	1		PRPφ150mm	1	細粒改良土	0.08	0.178	1.665	0.296	
東93	東93-1-M1+27.40	東93-M1	1.462	左	1.550	3			3	VUφ100	1.550		4.650	4.650		3			PRPφ150mm	3	細粒改良土	0.08	0.178	3.375	0.601	
東94	東95-M2+6.90	東95-M2+48.90	1.295	左	1.390	1			1	VUφ100	1.390		1.390	1.390		1			PRPφ150mm	1	細粒改良土	0.08	0.178	0.965	0.172	
				右	1.410	1			1	VUφ100	1.410		1.410	1.410		1			PRPφ150mm	1	細粒改良土	0.08	0.178	0.985	0.175	
〃	東95-M2+48.90	東94-M1	1.239	左	1.390	1			1	VUφ100	1.390		1.390	1.390		1			PRPφ150mm	1	細粒改良土	0.13	0.178	1.090	0.194	
				右	1.410			1	1	VUφ100	1.410		1.410	1.410		1			PRPφ150mm		細粒改良土	0.13	0.178	1.110	0.198	
東91	東92-M3+7.10	東91-M1	1.309																							
〃	東91-M1	東91-M2	1.511	左	1.150		1		1	VUφ100	1.150	0.129	1.279	1.150		1	1		PRPφ150mm	1	細粒改良土	0.08	0.178	0.725	0.129	
				右	1.030		1		1	VUφ100	1.030	0.129	1.159	1.030		1	1		PRPφ150mm	1	細粒改良土	0.08	0.178	0.605	0.108	
計						12	3	1	16				23.86	23.26		16	3		PRPφ150mm ×φ100	15				人力		
																								BH 0.08	1.811	
																								BH 0.13	1.253	
																								BH 0.28		
																								BH 0.45		
																								計	3.064	
合計						12	3	1	16				23.86	23.26		16	3		PRPφ150mm ×φ100	15				人力		
																								BH 0.08	1.811	
																								BH 0.13	1.253	
																								BH 0.28		
																								BH 0.45		
																								計	3.064	

取付管舗装工　数量計算書

第　7-1　号計算書　　公共下水道築造工事(赤松工区その1)(週休2日)＜末端管＞ ー 市道　新屋敷隅田川1号線ほか

路線番号	測点番号		掘削機種	本管掘削幅 W	道路種別	取付方向（上流向）	取付管出巾 L_1	取付管合計	舗装延長			合計延長	舗装厚（既設）	舗装切断工			取付管掘削幅 W_1	舗装版破砕工				舗装復旧（仮舗装）		仮舗装工　表層				仮舗装工　路盤工					廃材処理		備考
									本管掘削幅×1/2控除 W_2=W×1/2	構造物 W3	1ケ所当延長 L_2=L_1-W_2-W_3			As t≦15cm	As 15cm＜t≦30cm	Co t≦20cm		As t≦10cm	As 10cm＜t≦15cm	As 15cm＜t≦35cm	Co t≦35cm	表層厚	路盤厚	市道（一般） 0.03	市道（Co） 0.03	市道（1・2級） 0.03		市道（一般） 0.22	市道（Co） 0.22	市道（1・2級） 0.32	歩道（1・2級） 0.16		直接掘削 積込運搬	破砕後掘削 積込運搬	
	下流側	上流側		m			m	ケ所	m	m	m/ケ所	m	m	m	m	m	m	m^2	m^2	m^2	m^2	m	m	m^2	m^2	m^2	m^2	m^2	m^2	m^2	m^2	m^2	m^3	m^3	
			0.13			左	1.18	2	0.300	0.350	0.530	1.060	0.05	2.12			0.600	0.6				0.03	0.22	0.6				0.6					0.03		
東63	東64-M3	東63-M1	0.13	0.60	市道(一般)	右	1.84	2	0.300	0.420	1.120	2.240	0.05	4.48			0.600	1.3				0.03	0.22	1.3				1.3					0.07		
			0.08			左	1.81	1	0.425	0.430	0.955	0.955	0.05	1.91			0.600	0.6				0.03	0.22	0.6				0.6					0.03		
東62	東64-M3+6.10	東62-M1	0.08	0.85	市道(一般)	右	0.89	1	0.425	0.350	0.115	0.115	0.05	0.23			0.600	0.1				0.03	0.22	0.1				0.1					0.01		
東81	東81-M2+45.10	東81-M3		0.85	市道(一般)																														
東86	東86-M2+46.20	東86-M3	0.08	0.85	市道(一般)	右	2.09	1	0.425	0.440	1.225	1.225	0.05	2.45			0.600	0.7				0.03	0.22	0.7				0.7					0.04		
			0.08			左	1.55	3	0.425		1.125	3.375	0.05	6.75			0.600	2.0				0.03	0.22	2.0				2.0					0.10		
東93	東93-1-M1+27.40	東93-M1		0.85	市道(一般)																														
			0.08			左	1.39	1	0.425	0.450	0.515	0.515	0.05	1.03			0.600	0.3				0.03	0.22	0.3				0.3					0.02		
東94	東95-M2+6.90	東95-M2+48.90	0.08	0.85	市道(一般)	右	1.41	1	0.425		0.985	0.985	0.05	1.97			0.600	0.6				0.03	0.22	0.6				0.6					0.03		
			0.13			左	1.39	1	0.300	0.450	0.640	0.640	0.05	1.28			0.600	0.4				0.03	0.22	0.4				0.4					0.02		
〃	東95-M2+48.90	東94-M1	0.13	0.60	市道(一般)	右	1.41	1	0.300		1.110	1.110	0.05	2.22			0.600	0.7				0.03	0.22	0.7				0.7					0.04		
東91	東92-M3+7.10	東91-M1		0.85	市道(一般)																														
			0.08			左	1.15	1	0.425	0.380	0.345	0.345	0.05	0.69			0.600	0.2				0.03	0.22	0.2				0.2					0.01		
〃	東91-M1	東91-M2	0.08	0.85	市道(一般)	右	1.03	1	0.425		0.605	0.605	0.05	1.21			0.600	0.4				0.03	0.22	0.4				0.4					0.02		
計					機種別数量									26.34			人力						人力												
																	BH 0.08	4.9					BH 0.08	4.9				4.9					0.26		
																	BH 0.13	3.0					BH 0.13	3.0				3.0					0.16		
																	BH 0.28						BH 0.28												
																	BH 0.45						BH 0.45												
																	計	7.9					計	7.9				7.9					0.42		
合計					機種別数量									26.34			人力						人力												
																	BH 0.08	4.9					BH 0.08	4.9				4.9					0.26		
																	BH 0.13	3.0					BH 0.13	3.0				3.0					0.16		
																	BH 0.28						BH 0.28												
																	BH 0.45						BH 0.45												
																	計	7.9					計	7.9				7.9					0.42		

リブベンド(曲管) 計算書　　＜末端管＞

路線番号	測点	地盤高	管底高	角度	リブベンド			自在継手	備考
					5°	10°	22 1/2°		
東63	IP.2			2°				1	
合計								1	

付　帯　工　（区画線数量計算書）

第 8-1 号計算書　公共下水道築造工事(赤松工区その1)(週休2日)＜末端管＞ ー 市道　新屋敷隅田川1号線ほか

路線番号	実 線･白 w=15cm (m)	停止線･白 w=30cm (m)	実線･白 w=45cm (m)	実 線･黄 w=15cm (m)	記号 T (m)	記号 ＋ (m)	文字 止まれ (m)	文字 30 (m)	記号 ◇ (m)	記号 ▽ (m)	文字 この先カーブ 箇所	ストップマーク 箇所
東62		0.85										
東81		0.85				0.20						
東94		0.80										
計		2.50				0.20						
合 計		2.50				0.20						

素 堀 部 人 孔 土 留 工

第 9-1 号計算書　　公共下水道築造工事(赤松工区その1)(週休2日)＜末端管＞ ー 市道 新屋敷隅田川1号線ほか

路線番号	素掘り部人孔			人孔部掘削深	道路占用帯幅員	矢板工										支保工			備考
						人力		BH0.08m3		BH0.13m3		BH0.28m3				1段(2)	2段		
	人孔番号	人孔種別	人孔深 (m)	(m)	(m)	掘削深 2.0m以下 (m)	掘削深 2.5m以下 (m)	掘削深 2.0m以下 (m)	掘削深 2.5m以下 (m)	掘削深 2.0m以下 (m)	掘削深 2.5m以下 (m)	掘削深 2.0m以下 (m)	掘削深 2.5m以下 (m)			H≦2.00m (m)	H≦3.50m (m)		
東63	東63-M1	組立0号	1.337	1.837	3.02					2.00						2.00			
東94	東94-M1	組立0号	1.386	1.886	2.35					2.00						2.00			
	計									4.00						4.00			
	合計									4.00						4.00			

流入バッフル数量計算書（末端管）

マンホール番号	流入管底高	流出管底高	段差	バッフル数量（個数）		仕様
				上部	中間・下部	
東86-M3	12.687	11.956	0.856	1	1	φ150用
計				1	1	

※バッフル長さ：上流管内径上端～下流管内径上端+0.125
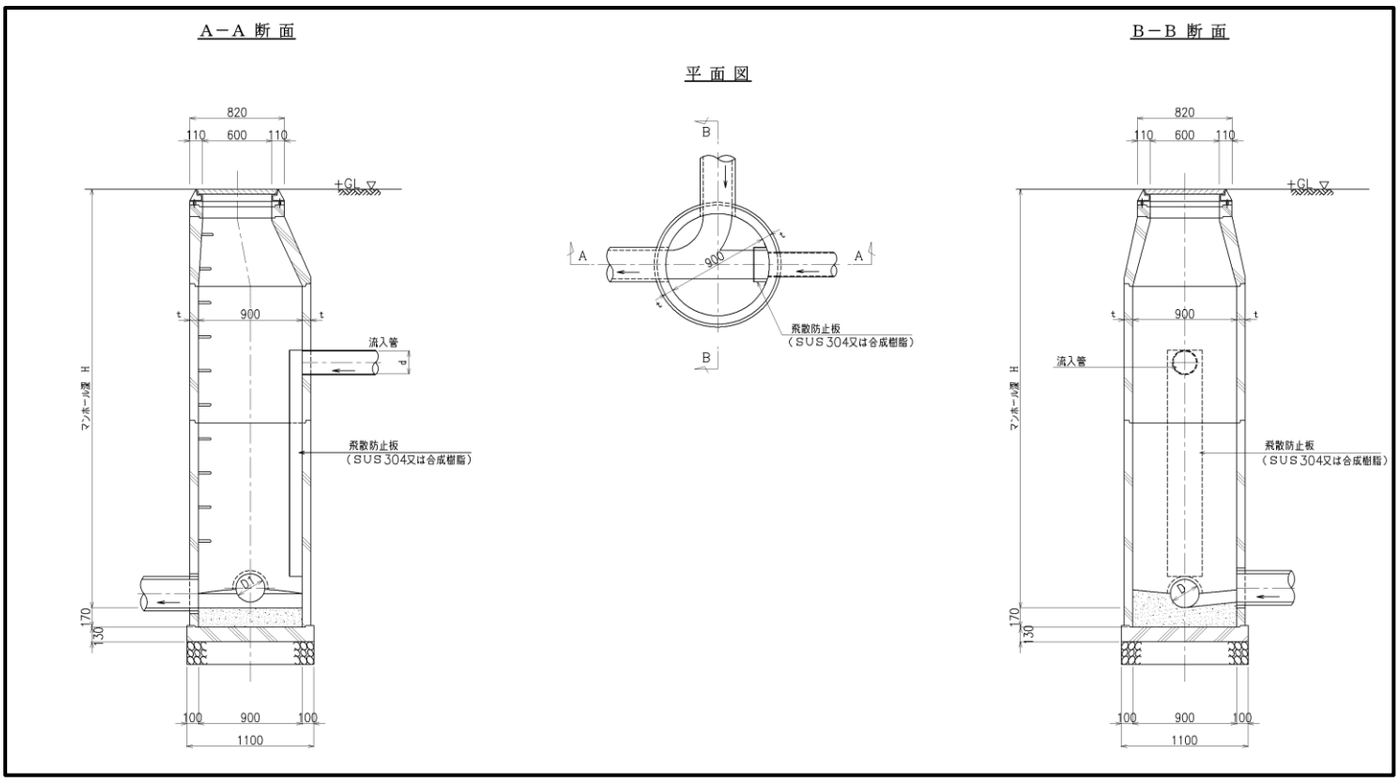
＜概要図＞